theLeda E30 WH Réf.: 1020915

Description des fonctions

- LED spot avec détecteur de mouvement (PIR)
- 1 spot LED de 30 W
- Sortie de commutation Éclairage complémentaire (relais 230 V CA)
- Pour l'extérieur
- Commande automatique de l'éclairage en fonction de la présence et de la luminosité
- Couverture angulaire 180°
- Possibilité de limiter la zone de détection grâce aux autocollants
- Éléments de réglage protégés
- Activation manuelle possible
- Éclairage seulement dépendante de la luminosité avec détecteur de mouvement inactif
- Non dimmable

Caractéristiques techniques

Tension d'alimentation	230 V AC
Fréquence	50 – 60 Hz
Consommation stand-by	~0,5 W
Mesure de lumière	Mesure de lumière mixte
Type de montage	Montage mural
Plage de réglage	2 – 200 lx
Puissance LED (flux lumineux)	2310 lm
Température de couleur	5000 - 5600 K
Couverture angulaire	180°
Hauteur de montage	2 – 4 m
Sortie de commutation	Non libre de potentiel (230 V)
Temporisation lumière	5 s-10 min
Charge de lampes à incand./halogène	1000 W
Charge de tubes fluorescents (RPE)	300 W
Lampe DEL	< 2 W = 15 W ou 2-8 W = 50 W ou > 8 W = 50 W
Éclairage	Lampes à incandescence/lampes à halogène, Lampes à fluorescence, Lampes fluocompactes, LEDs
Température ambiante	-20 °C … +40 °C
Classe de protection	I
Indice de protection	IP 55

Schémas de raccordement

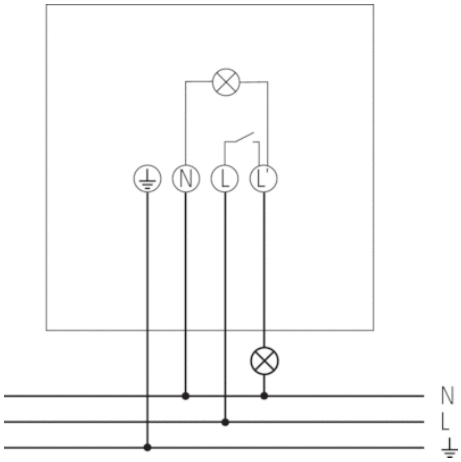

Zone de détection

Hauteur de montage (A)	Zone frontale (r)	Zone transversale (t)
2,5 m	4 m	12 m

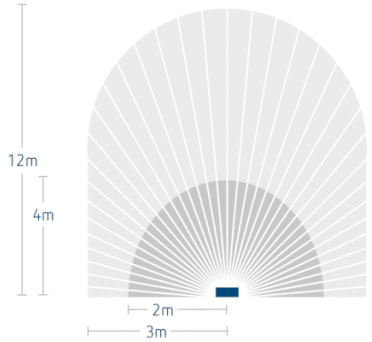
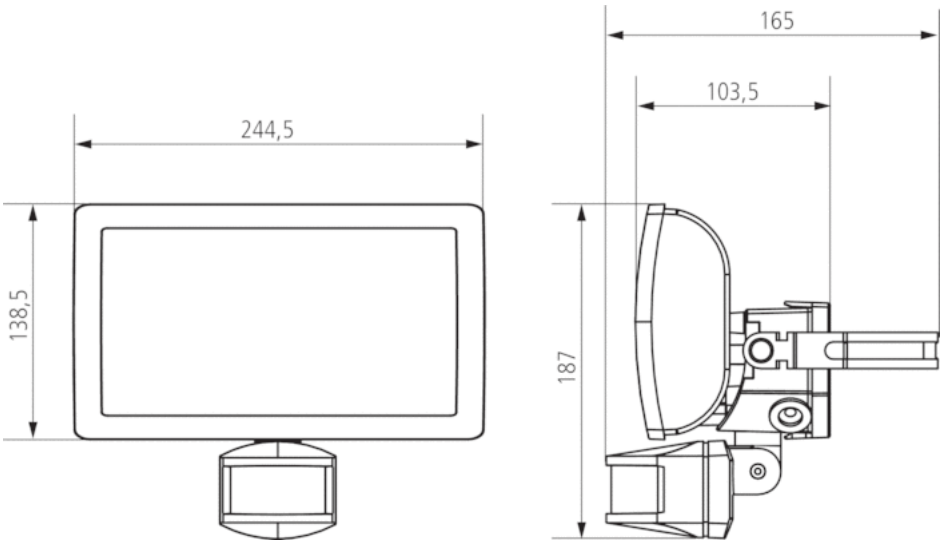
Plans d'encombrement