Panodur Linéal - Fiche technique

Siphon de sol Linéal Panodur - Sortie horizontale - Ø50 mm
Réf 350008 **69.44€TTC***
https://www.domomat.com/21970-siphon-de-sol-lineal-panodur-sortie-horizontale-o50-mm--lazer-350008.html

Siphon de sol Linéal Panodur - Sortie verticale - Ø50 mm
Réf 350009 **69.44€TTC***
https://www.domomat.com/21971-siphon-de-sol-lineal-panodur-sortie-verticale-o50-mm--lazer-350009.html

---

Retrouvez tous les produits de la catégorie
Vidage et siphon de douche Lazer
chez Domomat !

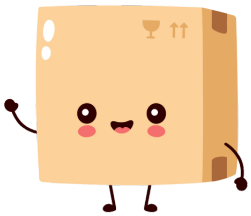

* : Prix sur le site Domomat.com au 28/04/2024. Le prix est susceptible d'être modifié.

SIPHON ROTAFLUX LINÉAL À SORTIE HORIZONTALE

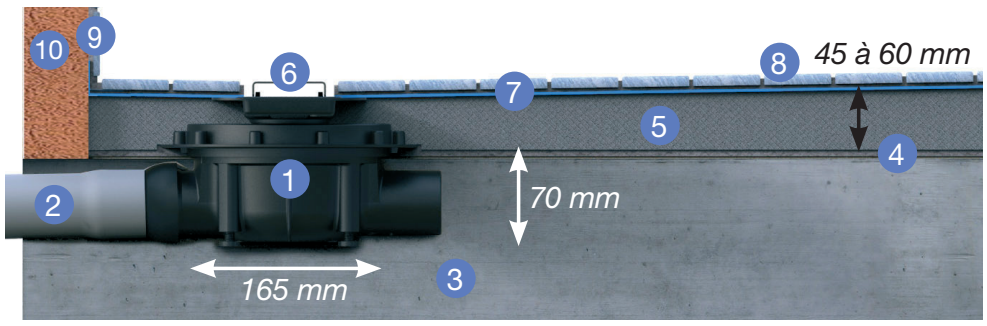

1. Siphon de sol Rotaflux
2. Tube PVC DN50
3. Dalle
4. Colle Panodur
5. Panodur
6. Barrette
7. Colle Panodur
8. Carrelage
9. Bande d'étanchéité
10. Cloison

SIPHON ROTAFLUX LINÉAL À SORTIE VERTICALE

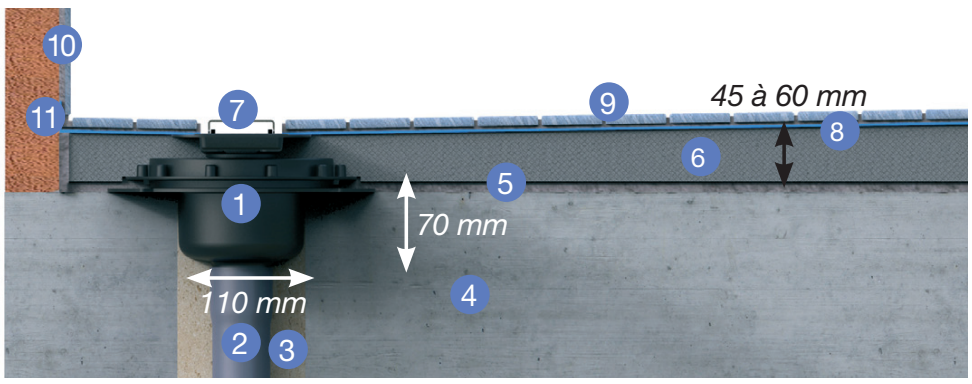

1. Siphon de sol Rotaflux
2. Tube PVC DN50
3. Scellement
4. Dalle
5. Colle Panodur
6. Panodur
7. Barrette
8. Colle Panodur
9. Carrelage
10. Bande d'étanchéité
11. Cloison

SIPHON EXTRA PLAT ROTASLIM LINÉAL À SORTIE HORIZONTALE

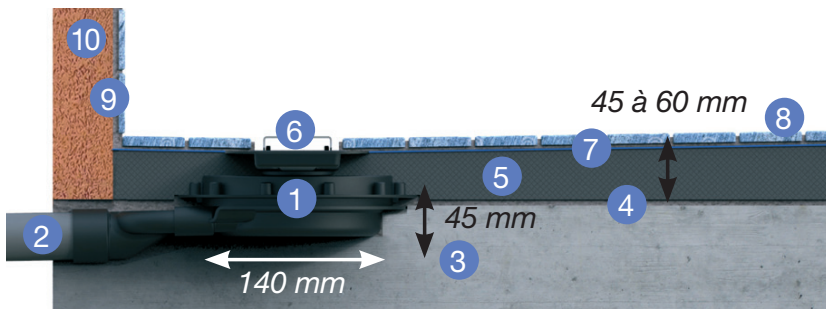

1. Siphon de sol Rotaslim
2. Tube PVC DN40
3. Dalle
4. Colle Panodur
5. Panodur
6. Barrette
7. Colle Panodur
8. Carrelage
9. Bande d'étanchéité
10. Cloison

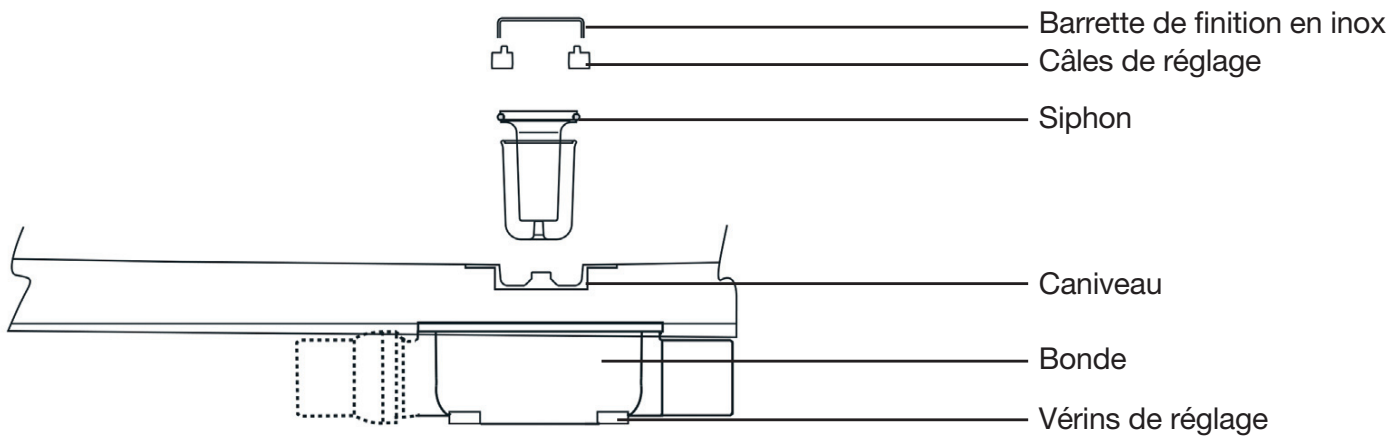

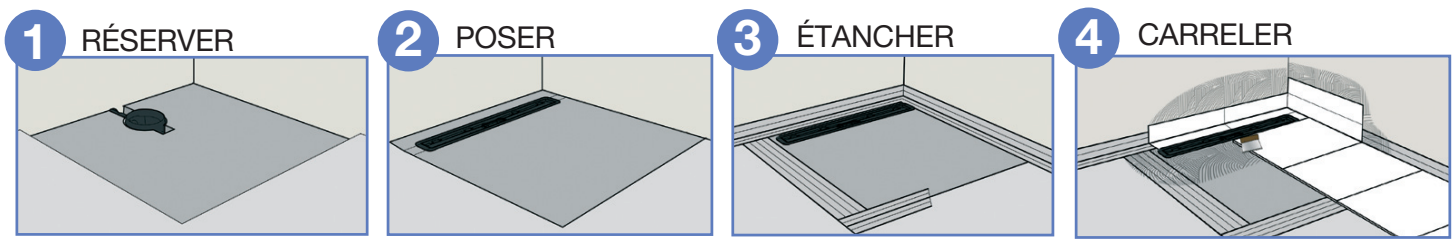

Les produits nécessaires :
- 1 sol de douche Panodur Linéal au format adapté
- 1 siphon de sol Rotaflux ou extra plat rotaslim (sh ou sv)
- 1 barrette décor inox ou à carreler (avec ou sans cadre)
- 1 kit de montage et d'étanchéité Panodur réf 350100

POUR UN LINÉAL COMPLET, CHOISIR :

I/ LE SOL

1. Commencer par déterminer (A) correspondant à la dimension du panneau côté canal d'écoulement.
2. Déterminer (B) correspondant à la longueur du panneau.
3. Préciser la sortie : horizontale ou verticale

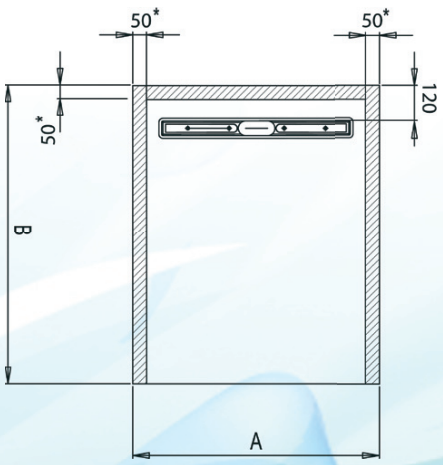

Recoupable de 50 mm max. sur les parties grisées.
Recoupable à volonté sur la longueur B.

II/ LA BARRETTE

Préciser le modèle de barrette correspondant à la dimension (A) du panneau.

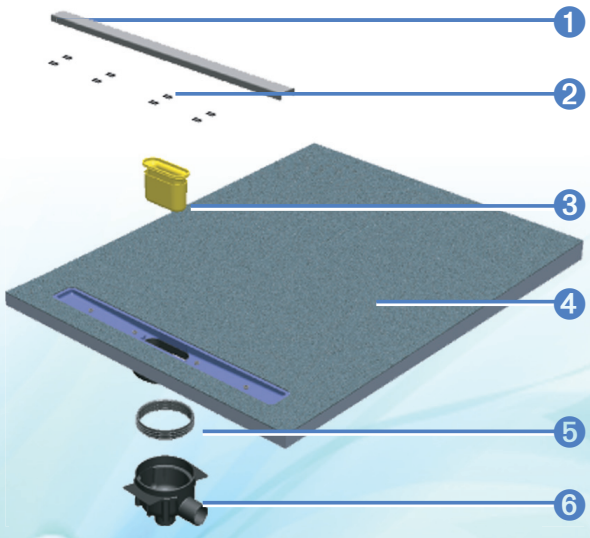

1. Barrette de finition, en inox (cadre de finition pour carrelage uniquement en option).
2. Eléments de réglages pour adapter la réglette à la hauteur du carrelage (pour carrelage de 4 à 22 mm d'épaisseur).
3. Siphon démontable, équipé d'un joint d'étanchéité.
4. Sol à carreler Linéal. Pente et contre-pente préformées, goulotte de caniveau intégrée pour une étanchéité garantie.
5. Joint d'étanchéité sol-bonde.
6. Corps de siphon Rotaflux (sortie verticale ou horizontale).