LAD4RCU | Schneider Fiche

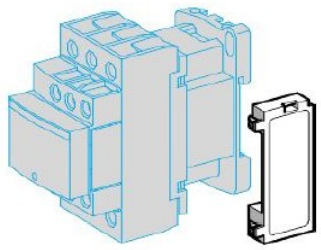

Module d'antiparasitage LAD4RCU - TeSyS-D - circuit RC - 110/250 V

Réf LAD4RCU

11.96€TTC*

Voir le produit : https://www.domomat.com/37999-module-d-antiparasitage-lad4rcu-tesys-d-circuit-rc-110250-v--schneider-electric-lad4rcu.html

Le produit Module d'antiparasitage LAD4RCU - TeSyS-D - circuit RC - 110/250 V est en vente chez Domomat !

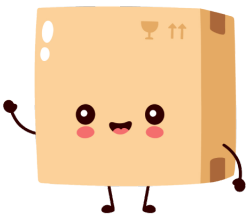

Fiche technique du produit
Caractéristiques

LAD4RCU
TeSys D - module d'antiparasitage - circuit RC - 110..240Vca

Statut commercial : Commercialisé

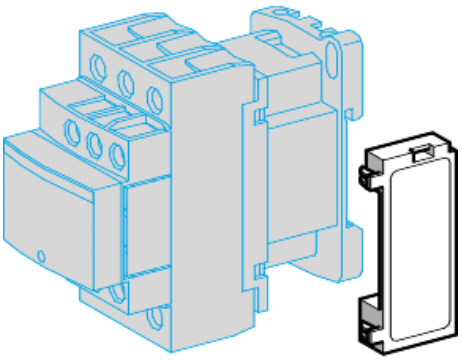

Principales

Gamme	TeSys
Nom de l'appareil	LAD4
Fonction produit	Module d'antiparasitage
Conformité	LC1D09...D38 (3P) LC1DT20...DT40 (4P) LC1D098...D258 (4P) CAD32, CAD50

Complémentaires

Emplacement de montage	Côté
Mode d'installation	Par clips
Technologie d'antiparasitage	Circuit RC (résistance - condensateur)
Tension circuit de commande	110...250 V CA 50/60 Hz
Tension de crête maximale	3 Uc
Poids	0,012 kg

Environnement

Température de fonctionnement maximale	-25…55 °C
Température ambiante pour le stockage	-40…80 °C

Durabilité de l'offre

Statut environnemental	Produit Green Premium
RoHS (code date: AnnéeSemaine)	Se conformer - depuis 0725 - Déclaration de conformité Schneider Electric Déclaration de conformité Schneider Electric
REACh	Référence ne contenant pas de SVHC au-delà du seuil

Clause de non responsabilité : Cette documentation n'est pas destinée à remplacer ni ne peut servir à déterminer l'adéquation ou la fiabilité de ces produits dans le cadre d'une application spécifique

	Référence ne contenant pas de SVHC au-delà du seuil
Profil environnemental du produit	Disponible Profil environnemental du Produit
Instructions de fin de vie du produit	Pas d'opération de recyclage spécifiques

Garantie contractuelle

Période	18 mois

Life Is On Schneider Electric