Bahia Curve S | Aldes Fiche

Bouche hygroréglable Bahia Curve S W13 - WC - ø125mm - 5m³/h - Détection de présence
Réf 11015474 **77.16€TTC***
https://www.domomat.com/17458-bouche-hygroreglable-bahia-curve-s-w13-wc-o125mm-5mh-detection-de-presence-aldes-11015474.html

Bouche hygroréglable Bahia Curve S B22 - Salle de bain - 80mm - 10 à 50 m³/h
Réf 11015025 **66.43€TTC***
https://www.domomat.com/29497-bouche-hygroreglable-bahia-curve-s-b22-salle-de-bain-80mm-10-a-50-mh-aldes-11015025.html

Bouche hygroréglable Bahia Curve S B23 - Salle de bain - 80mm - 15 à 50 m³/h
Réf 11015026 **56.66€TTC***
https://www.domomat.com/29508-bouche-hygroreglable-bahia-curve-s-b23-salle-de-bain-80mm-15-a-50-mh-aldes-11015026.html

Bouche hygroréglable Bahia Curve S BW21 - Bain/WC - 80mm - 5 à 45 m³/h - Détection de présenc
Réf 11015144 **100.87€TTC***
https://www.domomat.com/29515-bouche-hygroreglable-bahia-curve-s-bw21-bainwc-80mm-5-a-45-mh-detection-de-presence-aldes-11015144.h

Bouche hygroréglable Bahia Curve S BW22 - Bain/WC - 80mm - 15 à 50 m³/h - Détection de présen
Réf 11015146 **100.87€TTC***
https://www.domomat.com/29545-bouche-hygroreglable-bahia-curve-s-bw22-bainwc-80mm-15-a-50-mh-detection-de-presence-aldes-11015146.

Retrouvez tous les produits de la catégorie
Bouches hygroréglables Aldes
chez Domomat !

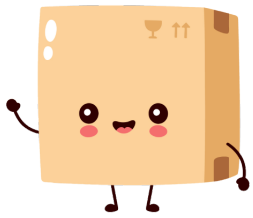

* : Prix sur le site Domomat.com au 28/04/2024. Le prix est susceptible d'être modifié.

Purification d'air et ventilation simple flux

Bouches hygroréglables Maison individuelle

Bahia Curve S Sanitaires

LES + PRODUITS

- *Design inédit.*
- *Facilités d'installation.*
- *Joint Roll-In.*
- *Entretien simplifié.*
- *Une seule référence pour alimentation pile ou 230 V.*

CONFORMITÉ(S)

- *Avis technique Ventilation Hygroréglable «Bahia» (solution individuelle): N° 14.5/17-2266.*
- *Certification « Qualité Bâtiment » ventilation hygroréglable.*
- *Hygro A, Hygro B.*
- *Eligible au CEE : fiche opération n° BAR-TH127.*

DESCRIPTION

- Bouche hygroréglable petit modèle pour débits < 50 m³/h.
- Commande du débit de pointe : voir page «Bahia Curve : généralités».
- Design inédit, sans grille.
- Versions et accessoires qui permettent de répondre à l'ensemble des besoins de mise en oeuvre.
- Entretien facilité : sous-ensemble de régulation clipsable et déclipsable facilement.
- Plage de pression : 80-160 Pa.
- Tolérance sur les débits : voir Avis technique.

DOMAINE D'APPLICATION

- Ventilation mécanique contrôlée (VMC) hygroréglable.
- Maison individuelle : sanitaires.
- Neuf et rénovation.

ENCOMBREMENT (mm)

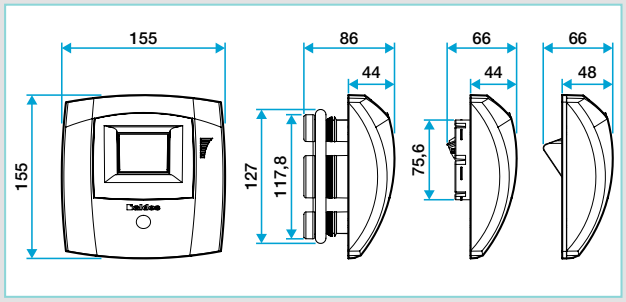

GAMME

Cmd	Fixation	Désignation	Type Lgt Hygro A	Type Lgt Hygro B	Débit base m³/h	Débit pointe m³/h	% HR	Référence	Prix	Famille de remise	Cond.
Gamme Habitat - Solution Individuelle - Bain											
-	Ø 80	B21	F1, F2	F1 à F5, F6 et F7 Bain 1	5-45	-	45/84%	11015024	**66,1**	***5***	
-		B22	F3 à F5, F6 et F7 Bain 1	-	10-50	-	31/71%	11015025	**66,1**	***5***	
-		B23	F6 et F7 bain 2	F6 et F7 Bain 2	15-50	-	20/55%	11015026	**66,1**	***5***	
Gamme Habitat - Solution Individuelle - Bain avec WC											
Présence 9V	Ø80	BW21	F1, F2	F1 à F4	5-45	30	37/77%	11015144	**117**	***5***	
		BW22	F3 à F7	F5 à F7	15-50	50	21/56%	11015146	**117**	***5***	
Gamme Habitat - Solution Individuelle - WC											
Présence 9V	Ø125	W13	F1 à F7	F1 à F7	5	30	-	11015474	**80,6**	***5***	
	Ø80							11015475	**80,6**	***5***	
	Sans fût							11015488	**80,6**	***5***	
Cordelette	Ø125							11015472	**55,8**	***5***	
	Ø80							11015473	**55,8**	***5***	56
	Sans fût							11015482	**55,8**	***5***	
Bouton poussoir 9V	Ø125							11015470	**80,6**	***5***	48
	Ø80							11015471	**80,6**	***5***	56