MagnaClean TwinTech - ADEY

Filtre à boues double action MagnaClean TwinTech ADEY - 50L/min - Ø 22mm

Réf MCTT001-EU

218.76€TTC*

Voir le produit :
https://www.domomat.com/62517-filtre-a-boues-double-action-magnaclean-twintech-adey-50lmin-o-22mm-adey-mctt001-eu.html

Le produit Filtre à boues double action MagnaClean TwinTech ADEY - 50L/min - Ø 22mm
est en vente chez Domomat !

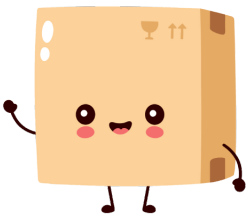

* : Prix sur le site Domomat.com au 12/10/2024. Le prix est susceptible d'être modifié.

MagnaClean®
TwinTech

Filtre pour chauffage central domestique ou pompe à chaleur

MagnaClean TwinTech a été plus spécialement développé pour protéger les circuits de chauffage individuels fonctionnant avec des radiateurs basse température et/ou des planchers chauffant.

Caractéristiques techniques

Température maximale de fonctionnement: 95°C
Débit maximal : 50 L/min (3m³/h)

Pression maximale de fonctionnement: 6 bar

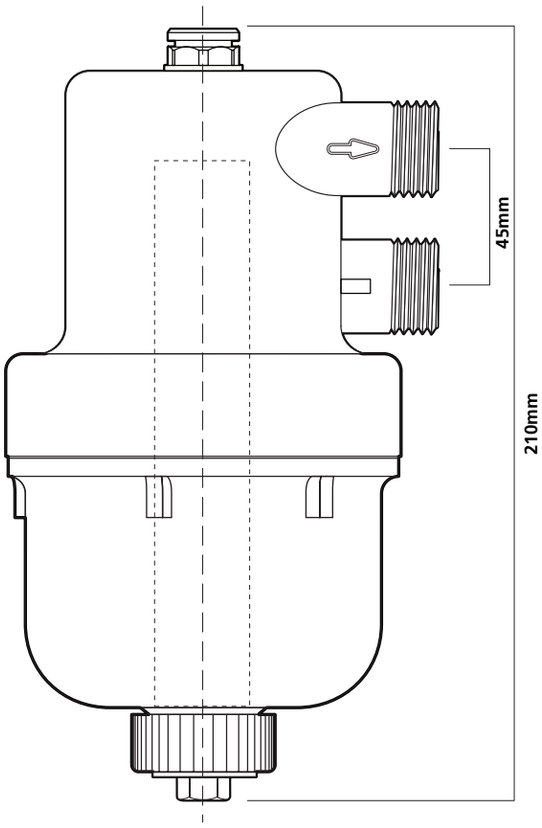

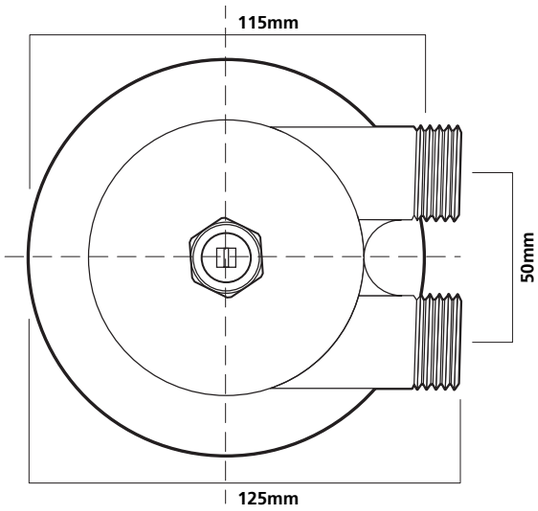

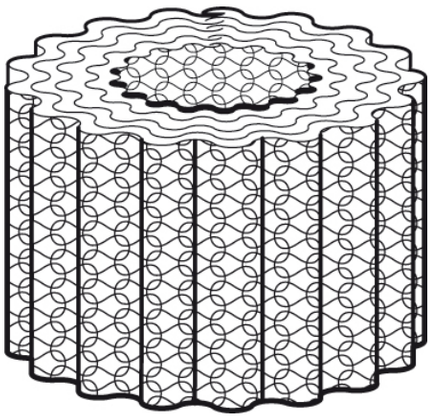

Emballage et manipulation

Unités emballées individuellement, avec tous les composants inclus.

Entreposage

Aucune exigence spéciale d'entreposage.

Graphique de perte de charge

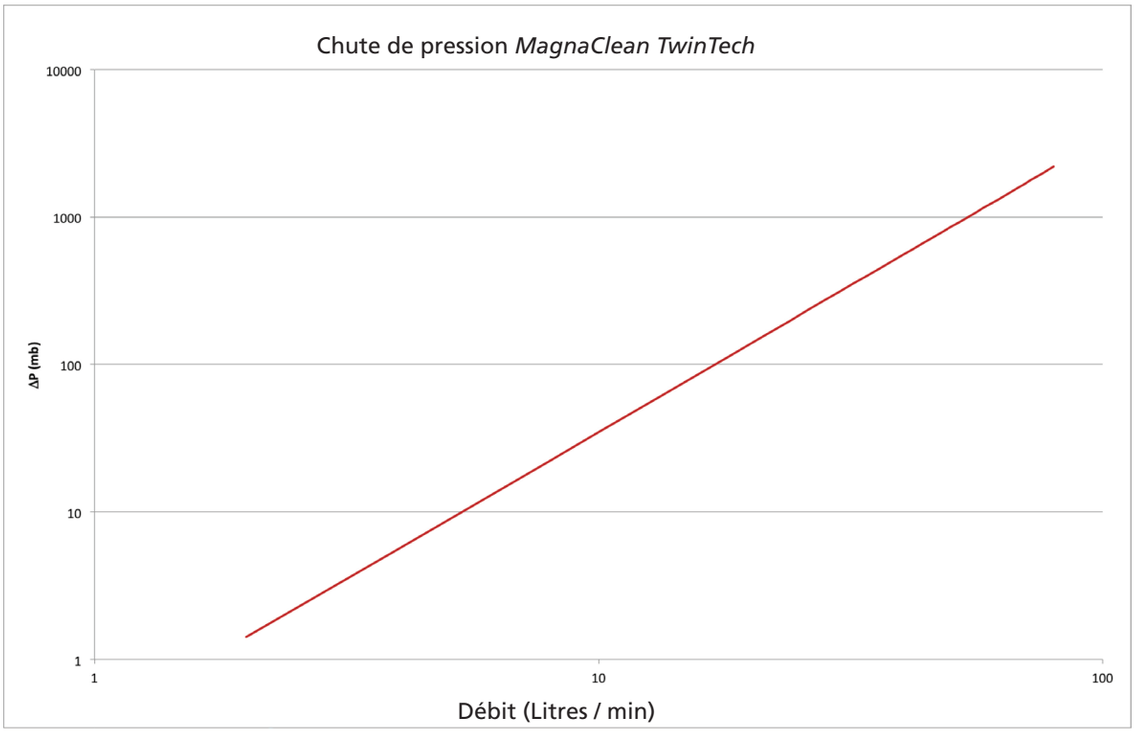

Description du produit

MagnaClean TwinTech a été plus spécialement développé pour protéger les circuits de chauffage individuels fonctionnant avec des radiateurs basse température et/ou des planchers chauffant.
En installant le *MagnaClean TwinTech* vous n'avez pas à choisir entre un filtre à dominante magnétique ou non magnétique car il remplit parfaitement les deux rôles. Dans le cas des planchers chauffant, par nature en basse température, le maillage en inox permet de capter des boues caractéristiques de type bactéries, algues et autres micro-organismes présents dans l'installation.

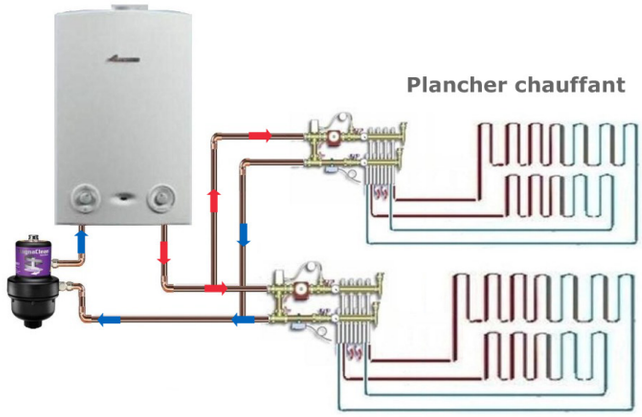

Applications

Options d'installation
Vous trouverez ci-dessous les cinq options d'installation du systême *MagnaClean TwinTech.*

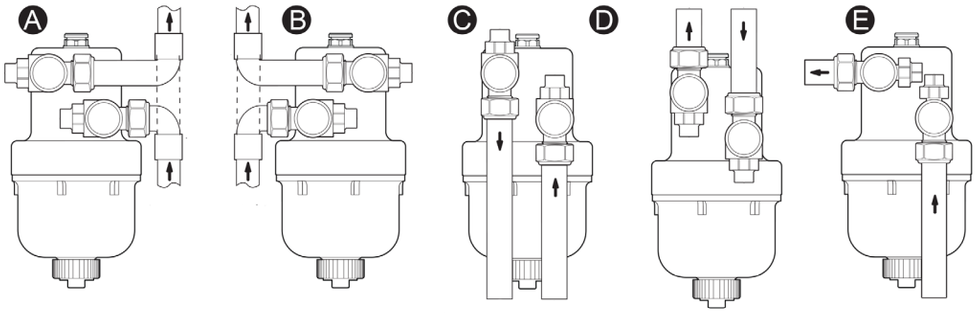

Pour toute information complémentaire sur l'installation et l'entretien des filtres de la gamme ADEY *MagnaClean*, consultez le site **www.adey.com**

ADEY
PROFESSIONAL HEATING SOLUTIONS