atlantic

DOMOMAT
e-fournisseur de tous vos travaux

BCET | Atlantic

Bouche autoréglable BCET 45/135 - cuisine - 55dB - 45m3/h - 230V

Réf 521152

56.38€TTC*

Voir le produit : https://www.domomat.com/40479-bouche-autoreglable-bcet-45135-cuisine-55db-45m3h-230v-atlantic-521152.html

Le produit Bouche autoréglable BCET 45/135 - cuisine - 55dB - 45m3/h - 230V est en vente chez Domomat !

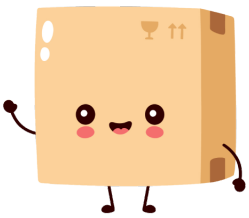

Building systems

MARCHÉS COLLECTIF ET TERTIAIRE

Climatisation & ventilation

BCET

Bouches d'extraction autoréglables cuisine temporisées

Destinée à équiper les installations de VMC en logements d'habitation, la gamme de bouches d'extraction autoréglables cuisine **BCET** s'associe aux bouches d'extraction BE/BN simple débit pour les sanitaires.

Réalisée en polystyrène blanc, la bouche **BCET** assure un débit d'extraction déterminé dans une plage de pression comprise entre 50 et 160 Pa et un débit d'extraction complémentaire temporisé (30 minutes) dont l'ouverture est commandée par l'usager électriquement - 230 V.

FONCTIONNEMENT

L'élément régulateur constitué d'un volet rigide assure un débit d'extraction déterminé dans une plage de pression comprise entre 50 et 160 Pa.

COMPOSITION ET MISE EN OEUVRE

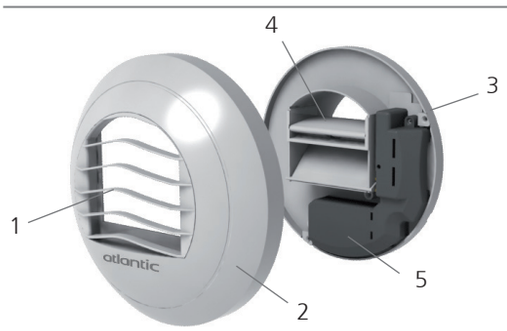

1. Grille amovible
2. Corps de la bouche
3. Platine support avec manchette et joint à lèvre
4. Module de régulation
5. Boîtier de connexion électrique

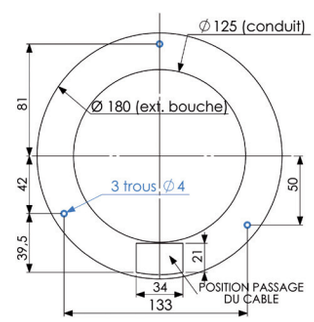

Schéma platine

Les bouches BCET ont un diamètre de 180 mm et une épaisseur de 58 mm.

Principe : la bouche est alimentée en permanence par l'intermédiaire d'un contact normalement fermé. Une impulsion sur celui-ci crée une coupure d'alimentation qui enclenche l'ouverture de la bouche au débit maximum d'extraction.
Délai d'ouverture environ 40 secondes.

L'alimentation 230 V~ de la bouche qui s'effectue par un câble 2 fils (2 x 1,5 mm²) à encastrer débouchant à l'arrière de la platine support (schéma ci-dessus) doit comporter un dispositif de protection adapté et repéré au tableau électrique afin de pouvoir procéder aux interventions sur la bouche. Appareil électrique de classe II.

Après avoir retiré le corps de la bouche (2), retirer le capot vissé (5). Les fils sont passés par le passage de câble aménagé sur l'arrière de la platine support et raccordés sur le bornier de connexion.

La platine support de la bouche doit être impérativement vissée sur le mur.

A la première mise sous tension, il est normal que la bouche passe au débit maximum d'extraction.

Avant toute intervention sur la platine support (3), il est impératif de couper l'alimentation au tableau électrique (la minuterie étant en permanence sous tension).

Schéma de câblage :

L'alimentation est faite par l'intermédiaire d'un bouton poussoir à ouverture réservé à cet usage.

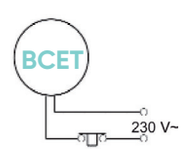

MONTAGE MURAL

En position murale, les bouches sont montées par simple emboîtement sur un conduit Ø 125 mm souple ou rigide ou sur une manchette Ø 125 mm à sceller. Le joint à lèvre assure le maintien et l'étanchéité.

MONTAGE PLAFOND

En plafond, la mise en oeuvre peut être réalisée en utilisant un manchon placo 3 griffes ou un manchon de traversée de dalle de Ø 125 mm.

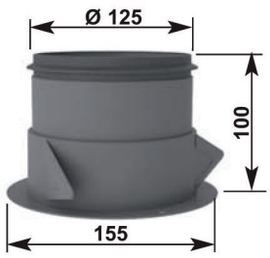

Manchon placo 3 griffes Ø 125 :
M 125 P - L100 - code 520 025

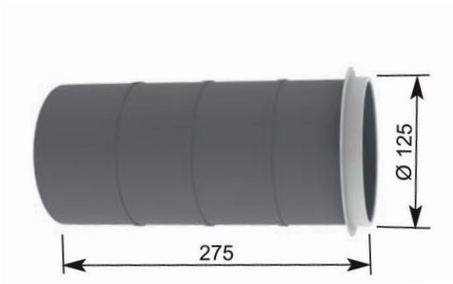

Manchon traversée de dalle :
M 125 - code 523 770

ENTRETIEN

Les bouches **BCET** nécessitent un entretien régulier (au moins 2 fois par an) afin de conserver leur efficacité.

Procédure d'entretien :

- Déboîter le corps (2) de la platine (3) et retirer le module de régulation (4).
- La platine (3) solidaire du conduit ne doit pas être déposée. Les éléments fixés sur celle-ci ne nécessitent pas d'entretien.
- Nettoyer le corps de la bouche (2) avec la grille (1) et le module de régulation (4) à l'eau savonneuse et rincer.
- Remonter le module de régulation (4).
- Remonter le corps sur la platine.

CARACTÉRISTIQUES AÉRAULIQUES ET ACOUSTIQUES

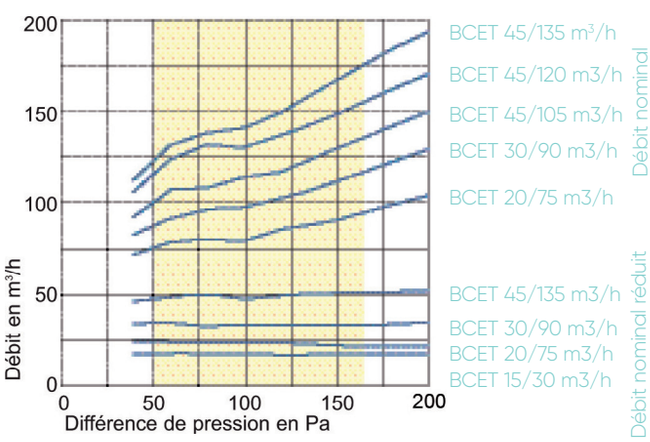

BCET	Lw en dB(A)				Dn,e,w (Ctr)
	70 Pa	100 Pa	130 Pa	160 Pa	
20/75 m³/h	24	27	30	33	56 dB
30/90 m³/h	25	31	34	36	56 dB
45/135 m³/h	27	33	4	37	55 dB

Débits intermédiaires : prendre les valeurs des débits supérieurs.

210811 - Atlantic Climatisation et Ventilation - 13,bd Monge - 69330 Meyzieu - S.A.S. au capital de 2 916 400 euros - RCS Lyon B 421 370 289 - Edition 11/17
En imprimant cette documentation sur du papier PEFC issu de forêts éco gérées, Atlantic Climatisation et Ventilation s'engage dans une démarche durable, respectueuse de l'environnement.