Pompe à chaleur

BWT myPOOL Inverter

MP-IHP 50 – MP-IPH 62 – MP-IPH 80
MP-IPH 96 – MP-IPH125 – MP-IPH 165

bwt.com

SOMMAIRE

I. Présentation générale du produit et principe de fonctionnement..... 3

II. Consignes de sécurité 4

III. Caractéristiques générales..... 7

IV. Données techniques 8

V. Dimensions 9

VI. Instructions d'installation 9

Choix de l'emplacement de la pompe à chaleur..... 9

VII. Instructions d'utilisation 16

VIII. Entretien 18

IX. Guide de dépannage..... 20

XI. Annexe 1: Schéma de câblage pour le contrôle externe (Optionel) 21 . 22

XII. Annexe 2: Schéma de câblage pour le contrôle externe (Optionel) 22 . 23

Attention

Veuillez lire les conseils suivants avant l'installation, l'utilisation et la maintenance. Afin de vous permettre d'obtenir un maximum de satisfaction dans l'utilisation de ce produit, nous vous recommandons vivement de lire attentivement ce guide d'installation et d'utilisation au préalable et de respecter strictement les indications fournies dans ce guide afin de garantir la sécurité des utilisateurs et d'éviter au maximum tout risque d'endommager l'appareil.

I. Présentation générale du produit et principe de fonctionnement

Les pompes à chaleur air/eau Fairland BPNCR sont spécifiquement destinées au chauffage de l'eau d'une piscine, et leurs performances ne sont garanties que pour cette application. Elles peuvent fonctionner selon trois modes au choix de l'utilisateur :

- en mode chauffage uniquement,
- en mode refroidissement uniquement,
- en mode « auto », où elles passeront automatiquement d'un mode à l'autre selon le besoin.

Une pompe à chaleur Air/Eau est un moyen efficace et peu onéreux pour chauffer l'eau d'une piscine.

L'appareil exploite les propriétés thermodynamiques des fluides frigorigènes selon le cycle bien connu de compression – détente : grâce à ses propriétés particulières, le fluide frigorigène prélève les calories dans le réservoir gratuit et inépuisable que constitue l'air extérieur ambiant, puis, après compression et échauffement, les restitue à l'eau de piscine qui est ainsi chauffée.

Parce qu'elle transfère la chaleur disponible dans l'air extérieur à l'eau de la piscine, plutôt que de créer cette chaleur comme le fait une chaudière ou un

réchauffeur électrique, la pompe à chaleur permet de chauffer une piscine en économisant jusqu'à 80% du coût généré par les autres moyens de chauffage.

Néanmoins, afin de réduire encore plus le coût d'exploitation du chauffage de la piscine, il est recommandé d'utiliser une couverture isothermique la nuit ou, d'une façon générale, quand la piscine n'est pas utilisée. Cette couverture limitera au maximum l'évaporation au niveau de la surface du plan d'eau, principale source de déperdition calorifique.

Malgré cela, il pourra parfois être nécessaire, aux périodes les plus froides de l'année, de faire fonctionner la pompe à chaleur jusqu'à 24 heures par jour. Ceci ne peut en aucun cas être considéré comme une source d'inquiétude car une pompe à chaleur est spécifiquement conçue pour être capable de fonctionner 24h/24h. Même dans ce cas, ce sera toujours le plus économique de tous les autres moyens de chauffage traditionnels.

Les pompes à chaleur « Inverter », contrairement aux pompes à chaleur « tout ou rien », ont la capacité de pouvoir moduler leur régime de fonctionnement, et ainsi de l'adapter à l'importance du besoin de chauffe de la piscine. Cette fonctionnalité supplémentaire leur confère un caractère encore plus économique que les autres machines, et leur permet également d'être plus silencieuses en phase de maintien de la température, ainsi que d'augmenter la longévité de leurs organes vitaux, dont le compresseur notamment.

II. Consignes de sécurité

1. **Le circuit frigorifique de cet appareil contient du R32, qui est inflammable. Toute intervention sur ce circuit doit être effectuée par un technicien possédant l'équipement et l'habilitation nécessaires**

2. Si l'appareil est stocké en attente de son installation, le positionner verticalement dans un endroit correctement ventilé. Ce produit

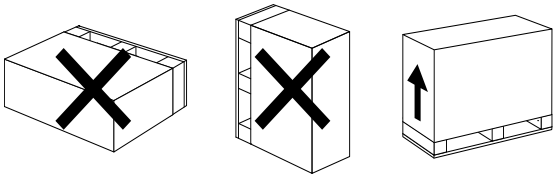

doit être tenu à l'écart de toute source de feu.

1. Si l'appareil a été stocké ou transporté en position horizontale, le stocker verticalement 24 h avant de le mettre en service.

2. La manipulation, l'installation, le raccordement doivent être effectués par des professionnels conformément aux instructions.

3. Ne pas soulever ni déplacer la pompe à chaleur par ses raccords hydrauliques afin d'éviter tout endommagement de l'échangeur en titane.

4. La distance de positionnement de l'appareil par rapport au plan d'eau de la piscine, ainsi que ses raccordements électriques doivent être réalisés par une personne compétente, selon les règles de l'art et dans le respect de la réglementation en vigueur sur le lieu d'installation.
   En France, et du fait que l'appareil bénéficie d'un indice de protection IP X4, la **norme NF C15-100** impose de positionner l'appareil en dehors du volume hachuré sur les schémas ci-dessous :

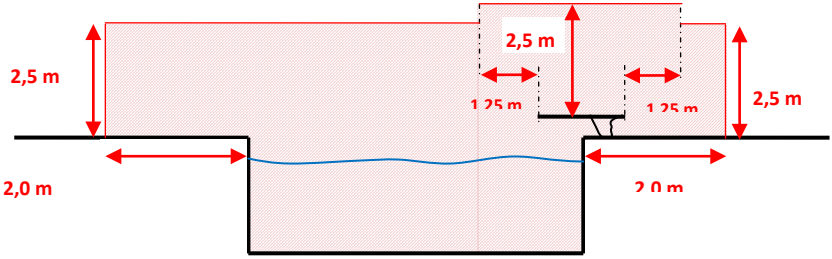

   L'appareil peut être positionné à une distance comprise entre 2 m et 3,5 m du bassin si sa ligne d'alimentation est protégée par un dispositif différentiel résiduel de 30mA.

5. Un moyen de désalimenter tous les pôles actifs (phase(s) et neutre) doit être prévu sur l'alimentation électrique, en amont de l'appareil, pour pouvoir mettre systématiquement le produit hors tension avant toute intervention technique.

6. Lors de l'installation, effectuer d'abord le raccordement hydraulique avant la connexion électrique, et en cas de désinstallation, procéder à l'inverse.

7. Cet appareil peut être utilisé par des enfants âgés d'au moins 8 ans et par des personnes ayant des capacités physiques, sensorielles ou mentales réduites ou dénuées d'expérience ou de connaissance, s'ils (si elles) sont correctement surveillé(e)s ou si des instructions relatives à l'utilisation de l'appareil en toute sécurité leur ont été données et si les risques encourus ont été appréhendés. Les enfants ne doivent pas jouer avec l'appareil. Le nettoyage et l'entretien par l'usager ne doivent pas être effectués par des enfants sans surveillance.

8. Si le câble d'alimentation est endommagé, il doit, sans délai, être remplacé par le fabricant, son service après-vente ou des personnes de qualification similaire.

9. Ne jamais introduire les doigts ou d'objet par les fentes de la grille de protection de l'hélice au risque de se blesser ou d'endommager cette dernière.

10. Ne jamais faire fonctionner la machine en l'absence de la grille de protection de l'hélice.

11. Lorsque le compresseur est en marche, certains éléments du circuit de fluide frigorigène peuvent atteindre des températures très élevées, d'autres des températures très basses. Aussi l'accès aux parties situées derrière les panneaux de la machine n'est réservé qu'aux professionnels qualifiés.

12. Toujours désalimenter électriquement l'appareil en amont, lorsqu'il est question d'intervenir derrières les panneaux ou sur les raccordements hydrauliques.

13. Désalimenter électriquement l'appareil en cas d'orage, vous éviterez ainsi de risquer d'endommager l'appareil avec la foudre.

14. L'installation doit être stoppée et réparée immédiatement en cas de fuite de gaz.

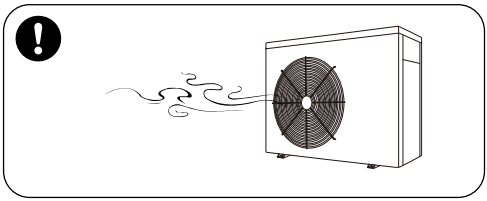

15. Maintenance

Videz complètement le gaz avant toute intervention de soudage sur le circuit gaz. Cette opération, ainsi que toute autre opération de maintenance ou de réparation du circuit gaz de la machine ne peut être effectuée que par un professionnel disposant d'une Attestation de capacité à la manipulation des fluides frigorifiques en cours de validité et délivrée par un organisme agréé par l'Etat.

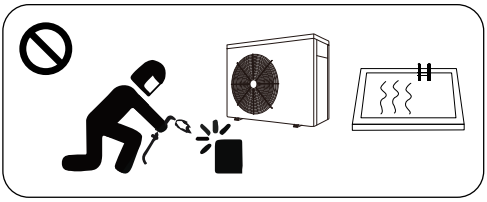

Toute intervention sur les parties électriques nécessite le recours à une professionnel qualifié.

III. Caractéristiques générales

1- Echangeur de chaleur en titane haute performance.
2- Gestion fine et précise de la température de l'eau, et affichage de sa valeur
3- Protection haute et basse pressions.
4- Protection automatique de température très basse.
5- Dégivrage thermodynamique par inversion de cycle automatique
6- Compresseur de marque internationale.
7- Installation et utilisation simple.

IV. Données techniques

Modèle	MP-IHP 50	MP-IHP 62	MP-IHP 80	MP-IHP 96	MP-IHP 125	MP-IHP 165
Volume de la piscine (m^3)	10~24	14~28	20~35	20~40	30~55	35~70
Plage de T°C ambiante de fonctionnement	0~43					
Conditions de performance: Air 26°C, eau 26°C, Humidité 80%						
Puissance calorifique (kW)	5.0	6.2	8.0	9.6	12.5	16.5
Conditions de performance: Air 15°C, eau 26°C, Humidité 70%						
Puissance calorifique (kW)	4.0	4.8	6.0	7.3	9.0	12.0
Conditions de performance: Air 35°C, eau 28°C, Humidité 70%						
Puissance de refroidis. (kW) au régime max	2.0	2.2	3.3	3.8	4.9	6.3
Puissance absorbée nominale (kW)	0.43~0.87	0.29~1.09	0.34~1.4	0.35~1.7	0.36~2.1	0.57~2.7
Courant d'entrée nominal (A)	1.87~3.78	1.26~4.74	1.48~6.0	1.52~7.39	1.57~8.7	2.48~11.7
Alimentation électrique	**230V/1 Ph/50Hz**					
Débit d'eau mini (m^3/h)	2~4	2~4	2~4	3~4	4~6	6~8
Connection hydraulique (mm)	**50**					
Dimensions LxlxH (mm)	744×359×648	744×359×648	864×359×648	864×359×648	864×359×648	954×359×648
Poids net (kg)	**42**	**42**	**46**	**47**	**49**	**60**

Remarque :

1. Ce produit est prévu pour des températures d'air entre 0°C ～ +43°C, l'efficacité ne sera pas garantie en dehors de cette plage. Merci de prendre en considération le fait que les performances et les paramètres de votre pompe à chaleur pour piscine vont varier en fonction des différentes conditions d'utilisation.
2. Ces données techniques peuvent faire l'objet de corrections régulières au fil des évolutions produit et améliorations techniques et ce sans préavis. Pour plus d'informations, merci de vous référer au nom du modèle inscrit sur la plaque.

V. Dimensions

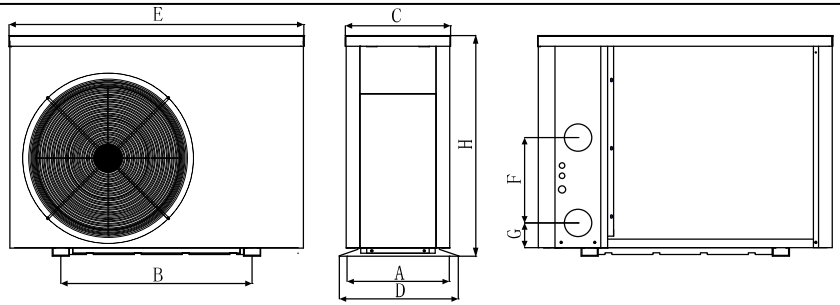

	UNIT=MM	A	B	C	D	E	F	G	H
MODEL	MP-IHP 50	334	490	318	359	744	310	74	648
	MP-IHP 62	334	490	318	359	744	310	74	648
	MP-IHP 80	334	560	318	359	864	250	74	648
	MP-IHP 96	334	560	318	359	864	250	74	648
	MP-IHP 125	334	560	318	359	864	320	74	648
	MP-IHP 165	334	560	318	359	954	350	74	648

*Ces données peuvent être amenées à évoluer sans préavis.

Remarque :

Le produit peut être amené à évoluer de façon régulière et ce sans préavis.

VI. Instructions d'installation

Choix de l'emplacement de la pompe à chaleur

Les points suivants doivent être pris en compte :

- **L'appareil doit être installé à l'extérieur**
- **Evacuation des condensats :**

Lorsque la pompe à chaleur fonctionne, l'humidité de l'air condense sur les tubes et ailettes de l'évaporateur et l'eau ainsi générée tombe par gravité dans le plancher de la machine.

Dans le trou du plancher, clipser par dessous l'embout d'évacuation des condensats (fourni) et y raccorder un tuyau d'évacuation, de sorte que les condensats soient acheminés vers une évacuation. Ne pas mélanger ces condensats avec l'eau de la piscine.

- **Distance au plan d'eau :**

Elle doit être en accord avec les dispositions réglementaires applicables sur le lieu d'installation, et prendre en compte l'indice IP des machines (IP X4).

En France, les dispositions de la norme NF C 15-100 s'appliquent, et notamment celles de sa partie 7-702 relative aux installations électriques autour des piscines :

- La distance entre l'appareil et tout point du bassin doit être supérieure à 3,5 mètres, la source d'alimentation électrique devant également être située à plus de 3,5 mètres du bassin ;
- A défaut, cette distance peut être ramenée à 2 mètres, si la ligne d'alimentation de l'appareil est spécifiquement protégée par un dispositif différentiel résiduel (DDR) de courant assigné inférieur ou égal à 30 mA.

A l'inverse, on veillera à ce que cette distance ne soit pas excessive au point d'entraver l'obtention du débit minimal d'eau nécessaire au bon fonctionnement de la machine, du fait de tuyauteries trop longues.

- **Proximité d'obstacles :**

  Les différentes faces de l'appareil ne doivent pas être à une distance d'un obstacle (mur, paroi, haie…) inférieure à celles préconisées ci-contre :

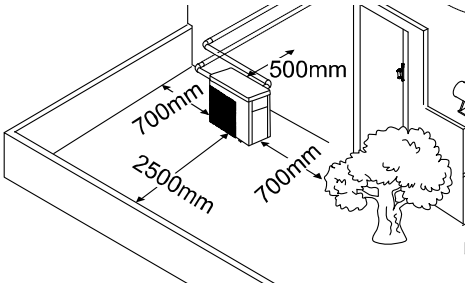

L'appareil ne doit pas être positionné dans un recoin où la circulation et le renouvellement de l'air pourraient s'avérer difficiles.

Prendre en compte le fait qu'une végétation caduque trop proche (feuilles, fleurs, pollens…) pourrait être aspirée par les ventilateurs, et colmater régulièrement les grilles.

Proximité du voisinage :

Indépendamment du niveau acoustique intrinsèque à la pompe à chaleur (mesuré en laboratoire selon des méthodes et sur des installations normalisées), il est de la responsabilité de l'installateur de s'assurer que la configuration des lieux d'installation ne sera pas phoniquement préjudiciable au voisinage, et de prévoir les dispositions qui s'imposent. Les exigences applicables en France sont celle du décret 2006-1099 du 31 août 2006, relatif à la lutte contre les bruits de voisinage.

Humidité au sol :

L'appareil ne doit pas être installé dans un endroit où les eaux de précipitations ont tendance à s'accumuler et à constituer des flaques autour de l'appareil.

Les condensats générés par la pompe à chaleur en cours de fonctionnement devront être évacués (utiliser l'embout fourni, et lui raccorder un tuyau d'évacuation), et ne pas s'accumuler autour de l'appareil.

Installation en hauteur :

Si un support mural est utilisé, sa solidité intrinsèque et celle de son ancrage dans la paroi doivent être dimensionnées, avec une marge de sécurité, en adéquation avec le poids de l'appareil (en eau). Prendre également en compte l'exposition aux vents dominants. Les supports devront être traités contre la corrosion. Les tuyaux hydrauliques devront être supportés par des ancrages dans la paroi verticale.

S'assurer également que la pompe de filtration pourra vaincre la différence de hauteur la séparant de la pompe à chaleur. Prendre les mesures en conséquences en

cas de nécessité (augmentation de la puissance de la pompe, pompe additionnelle…).

Support

La pompe à chaleur doit être fixée au niveau de ses pieds (écrous inox M 10) à un support solide, stable et horizontal (une position penchée pourrait perturber l'écoulement des condensats).

Afin d'éviter toute nuisance sonore, la fixation de l'appareil et des tuyauteries auxquelles il est raccordé doit être telle que les vibrations soient évitées en phase de fonctionnement.

V.3) Manutention

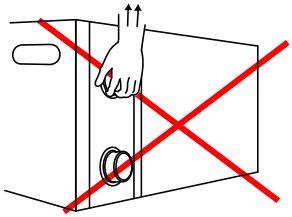

Ne jamais soulever la machine pas ses raccords hydrauliques.

Ne pas stocker la machine en position couchée.

A défaut, en cas de force majeure, remettre la machine en position verticale après stockage et la laisser ainsi, à l'arrêt, pendant au minimum 48 heures.

1. Connexions hydrauliques

La pompe à chaleur doit être raccordée à un « by-pass » du circuit de filtration, après le filtre à sable, **et avant toute injection de produit chimique de traitement d'eau** (le condenseur en titane est insensible aux produits de traitement dilués, mais n'est pas garanti aux expositions en concentration élevée).

Ce circuit devra comporter trois vannes, une sur chaque tuyauterie aller et retour du bypass (vannes de sectionnement), et une entre les deux piquages (vanne de réglage du débit à travers la P.A.C.).

Les raccords d'entrée et de sortie d'eau ne doivent pas supporter le poids des tuyaux du by-pass. Ces derniers doivent reposer sur des fixations murales ou sur le sol avant d'arriver au niveau de la P.A.C. La pompe à chaleur doit être connectée avec des tuyaux rigides

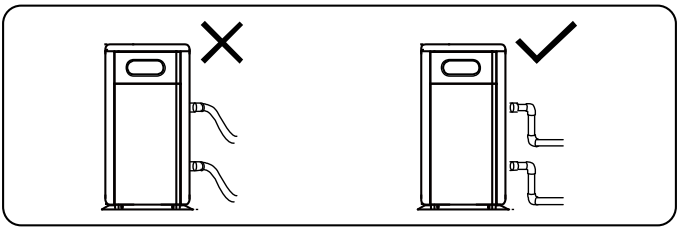

Afin de garantir l'efficacité du chauffage, la longueur du tuyau d'eau doit être ≤10m entre la piscine et la pompe à chaleur.

Afin de limiter les déperditions thermiques au niveau des tuyauteries, les enterrer sous terre (50 à 80 cm selon les régions), ou à défaut les calorifuger. Dans tous les cas, réduire au minimum les portions de tuyauterie restant à l'air libre sans isolation.

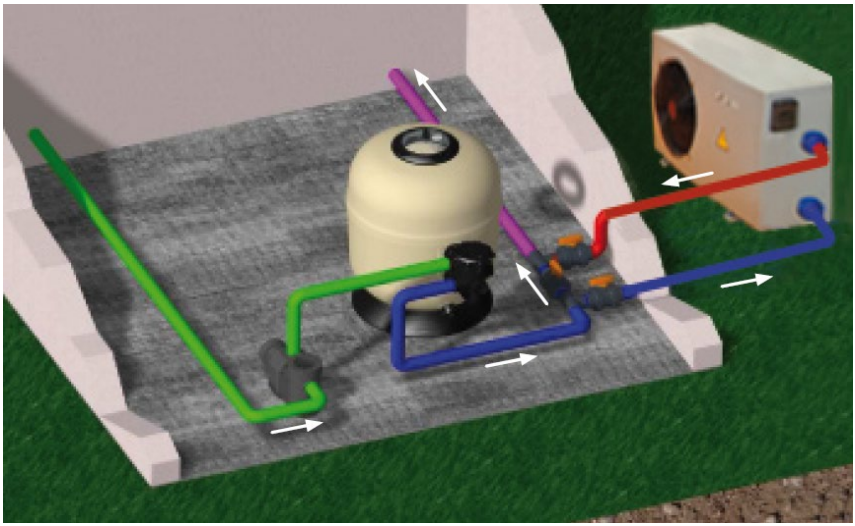

2. Connection électrique

Ce point doit être réalisé par un professionnel qualifié, après le raccordement hydraulique. A l'inverse, lors d'une dépose de la machine, la déconnexion électrique est à réaliser avant la déconnexion hydraulique.

La machine doit être raccordée à un circuit de terre de caractéristiques conformes à la réglementation applicable sur le lieu d'utilisation (câble non fourni).

La connexion électrique doit être permanente, ne pas monter de prise de courant au bout du câble.

Le câble d'alimentation électrique n'est pas fourni avec la machine. Utiliser du câble de section de brin conforme aux spécifications ci-dessous, relié en amont aux organes de protection de caractéristiques spécifiées dans ce même tableau.

Veiller à protéger le câble d'alimentation contre tout endommagement possible (passage de véhicules, de tondeuses, morsures d'animaux…). Si le câble chemine au sol et traverse des zones de passage, il est conseillé de l'introduire dans une gaine enterrée afin d'éviter les accidents.

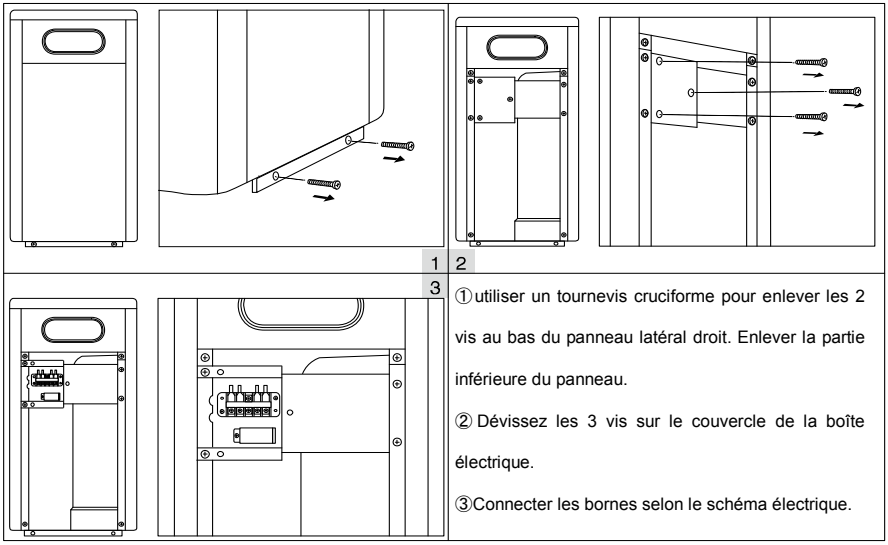

Remarque: ouvrir le panneau arrière pour la connexion du câble.

Le fonctionnement est le même que ci-dessus.

A. Pour Alimentation de puissance: 230V 50Hz

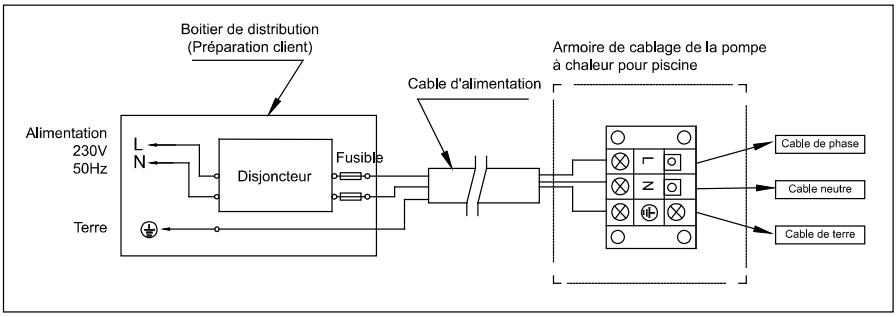

Remarque:

⚠ Raccordement filaire, pas de prise de courant.

Options pour dispositifs de protection et les spécifications du câble

MODEL	MP-IHP 50	MP-IHP 62	MP-IHP 80	MP-IHP 96	MP-IHP 125	MP-IHP 165
Courant assigné du disjoncteur magnéto-thermique bipolaire (A)	8.0	8.0	9.5	11.5	15.0	20.5
Dispositif Différentiel Résiduel	**Courant assigné 30 mA max**					
Fusible A	8.0	8.0	9.5	11.5	15.0	20.5
Câble d'alimentation (mm^2)	3×1.5	3×1.5	3×1.5	3×2.5	3×2.5	3×4
Câble du panneau de contrôle déporté (mm2)	3×0.5					

※Les données fournies ci-dessus peuvent être amenées à évoluer.

Remarque:

Les données ci-dessus correspondent à un cordon d'alimentation ≤ 10 m. Si le cordon est > à 10 m, la section de câble doit être augmentée. Ce câble peut avoir une longueur maximal de 50m.

VII. Instructions d'utilisation

Panneau de contrôle

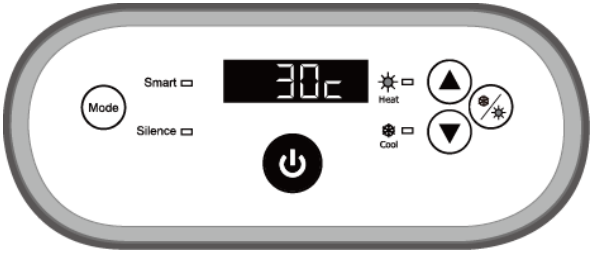

SYMBOL	DESIGNATION	OPERATION
⏻	Marche/arrêt	Appuyer pour mettre en route et pour éteindre la P.A.C.
Mode	Mode	Appuyer pour sélectionner le mode (Smart ou Silence) : Mode SMART : le régime de fonctionnement varie entre 20% et 100% de la capacité totale Mode silence : le régime de fonctionnement varie entre 20% et 80% de la capacité totale
❄/☀	Chauffage/Refroidissement/Auto	Appuyer pour sélectionner le mode chauffage uniquement, le mode refroidissement uniquement, ou le mode automatique (alternance entre chauffage et refroidissement selon besoin)
▲ ▼	Augmentation / Diminution	Appuyer pour régler la valeur de la consigne de température d'eau

Note:

- ✧ Vous pouvez régler la température de l'eau souhaitée de 12℃ à 40℃.
- ✧ Par défaut, l'afficheur digital indique la température de l'eau de la piscine ; dès que l'on appuie sur l'une des deux flèches, l'afficheur indique la valeur de la consigne de température pour quelques secondes. Il est alors possible de la modifier.
- ✧ Environ 3 minutes après avoir mis en route la pompe à chaleur, le ventilateur se met à fonctionner. Puis, 30 secondes à une minute plus tard, le compresseur démarre à son tour.
- ✧ Lorsque la P.A.C est en train de chauffer l'eau, le voyant ☀ ▭ est allumé.
- ✧ Lorsque la P.A.C est en train de refroidir l'eau, le voyant est allumé.

2.1 Les sélections de modes

✧ A la mise en route de la P.A.C, le mode Smart est activé et le voyant Smart est allumé.

✧ Appuyez sur Mode pour passer en mode silence, le voyant Silence s'allume.

Appuyez sur Mode de nouveau pour sortir et entrer en mode SMART.

2.2 Dégivrage forcé

✧ Lorsque la pompe à chaleur chauffe et que le compresseur a fonctionné en continu pendant au moins 10 minutes, appuyez simultanément sur les boutons "Mode" et "▼" pendant 5 secondes pour lancer un dégivrage forcé. (Remarque : l'intervalle entre 2 dégivrages forcés doit être de plus de 30minutes.)

✧ Le voyant de chauffage scintille lorsque la pompe à chaleur est en dégivrage forcé ou automatique.

✧ Le processus en cours d'exécution et la fin du dégivrage forcé sont les mêmes que pour le dégivrage automatique.

1. Vérification avant utilisation

A. Vérifiez l'installation de l'appareil ainsi que le raccordement hydraulique de la machine en vous référant au schéma hydraulique.

B. Vérifiez le raccordement électrique de la machine en vous référant au schéma électrique, et notamment la mise à la terre.

C. Vérifiez que rien n'obstrue les entrées et sorties d'air.

D. Après que l'appareil ait démarré, vérifiez qu'il n'y ait pas de bruits anormaux provenant de la machine.

VIII. Entretien

Caution: danger d'électrocution

Veillez à mettre hors tension l'appareil avant toute inspection ou réparation.

Vérifier régulièrement que des débris volants (feuilles, fleurs, pollens, poussière …) ne s'accumulent pas entre les ailettes de l'évaporateur, et procéder à un décrassage des ailettes à la brosse douce. Ne pas utiliser de solvants.

Vérifier que le tuyau d'évacuation des condensats ne se bouche pas (de l'eau coulera autour de la machine).

Les capots de la machine peuvent être nettoyés avec de l'eau savonneuse ou avec des détergents classiques. Ne pas utiliser de solvants.

En cas d'arrêt prolongé de la filtration de la piscine, mettre la machine sur arrêt, et la vidanger en dévissant les deux raccords hydrauliques.

En cas de bruit ou d'odeur anormaux, arrêter la machine et contacter votre installateur / dépanneur.

A. Si vous n'utilisez pas l'appareil pendant une longue période, pensez à la débrancher et à vidanger complètement l'eau de la machine en ouvrant le robinet du tuyau entrant.

B. Pendant la période hivernale :

Si la filtration est totalement arrêtée pour l'hivernage de la piscine, ou si l'eau de la piscine n'est pas chauffée pendant un hivernage « actif » il convient :

- De désalimenter électriquement la machine (disjoncteur magnéto-thermique sur arrêt)
- De fermer les 2 vannes de sectionnement du circuit by-pass hydraulique de la P.A.C.

- De **purger totalement** la machine de son eau (*la prise en glace de l'eau dans le condenseur titane pourrait l'endommager irrémédiablement. Ceci n'est pas couvert par la garantie) en dévissant les deux raccords hydrauliques, puis de les obturer avec des bouchons (afin que des « locataires » indésirables n'y élisent pas domicile pour l'hiver)
- De la couvrir si possible avec une bâche pour éviter l'encrassement des parties externes.

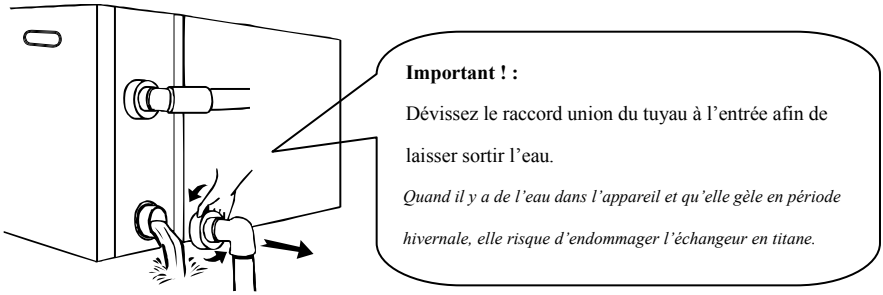

Veillez à nettoyer la machine uniquement avec des produits ménagers ou de l'eau claire, n'utilisez JAMAIS de produit à base d'essence, de diluant ou produit combustible similaire.

VI.2 – Contrôles techniques :

Nous recommandons une visite technique annuelle de contrôle par un technicien possédant la qualification, le matériel et l'aptitude à manipuler les gaz frigorifiques.
Il conviendra notamment de vérifier le serrage des connexions électriques et raccordements hydrauliques. Vérifiez régulièrement les écrous, câbles et connexions.

VI.3 – Pièces de rechange :

Les pièces de rechange spécifiques aux P.A.C. Fairland et essentielles à leur fonctionnement sont disponibles au minimum 5 ans à compter de la date de vente de la machine (durée minimale en cas d'arrêt de commercialisation du modèle).

IX. Guide de dépannage

ECHEC	RAISON	SOLUTION
Pompe à chaleur ne fonctionne pas	Aucune puissance	Attendre jusqu'à ce que la puissance est rétabli
	Interrupteur est éteint	Mettre sous tension
	Fusible brûlé	Vérifier et changer le fusible
	Le disjoncteur est éteint	Vérifiez et installez le disjoncteur
Le ventilateur tourne mais avec un chauffage insuffisant	Evaporateur bloque	Eliminer les obstacles
	Sortie d'air bloqué	Eliminer les obstacles
	3 minutes retard de démarrage	Attend patiemment
Affichage normal, mais pas de chauffage	Température de consigne trop bas	Réglez la température de chauffage
	3 minutes commencer retard	Attend patiemment
Si les solutions ci-dessus ne fonctionnent pas, s'il vous plaît contactez votre installateur avec des informations détaillées et le numéro de modèle. N'essayer pas de réparer vous-même.		

Remarque:

Si vous constatez l'un des cas de figure suivants, arrêtez immédiatement la machine et mettez hors tension à l'interrupteur principal et contactez votre installateur professionnel :

a）Coupure inopinée

b）Le fusible saute régulièrement ou le disjoncteur disjoncte.

X. Code défaut

NO.	AFFICHAGE	DESCRIPTION DE PAS DE PANNE
1	**E3**	Protection manque de débit d'eau
2	**E5**	Anomalie dans la puissance d'alimentation
3	**E6**	Différence de température entre l'entrée et la sortie trop élevée (protection du débit d'eau insuffisant)
4	**Eb**	Protection température ambiante trop élevée/faible
5	**Ed**	Rappel anti-congélation
NO.	**AFFICHAGE**	**DESCRIPTION DE DÉFAILLANCE**
1	**E1**	Protection haute pression de gaz
2	**E2**	Protection basse pression de gaz
3	**E4**	Protection trophasée
4	**E7**	Protection de température de la sortie d'eau
5	**E8**	Protection température élevée des gaz d'échappement
6	**EA**	Protection surchauffe de l'évaporateur
7	**P0**	Panne de communication du contrôleur
8	**P1**	Panne sonde de température entrée d'eau
9	**P2**	Panne sonde de température sortie d'eau
10	**P3**	Panne sonde de température d'échappement de gaz
11	**P4**	Panne sonde de température de l'échangeur
12	**P5**	Panne sonde de température retour de gaz
13	**P6**	Panne sonde de température d'évaporateur
14	**P7**	Panne sonde de température air ambiant
15	**P8**	Panne sonde de température radiateur
16	**P9**	Panne du capteur de courant
17	**PA**	Panne mémoire redémarrage
18	**F1**	Panne module compresseur (platine)
19	**F2**	Panne module PFC
20	**F3**	Erreur démarrage du compresseur
21	**F4**	Erreur dans le fonctionnement du compresseur
22	**F5**	Protection module compresseur surtension
23	**F6**	Protection module compresseur surchauffe
24	**F7**	Protection surtension
25	**F8**	Protection contre la surchauffe du radiateur
26	**F9**	Panne du moteur du ventilateur
27	**Fb**	Protection coupure de courant du de la plaque de filtre d'alimentation
28	**FA**	Protection du module PFC contre les surintensités

XI. Annexe 1: Schéma de câblage pour le contrôle externe (Optionel) 21

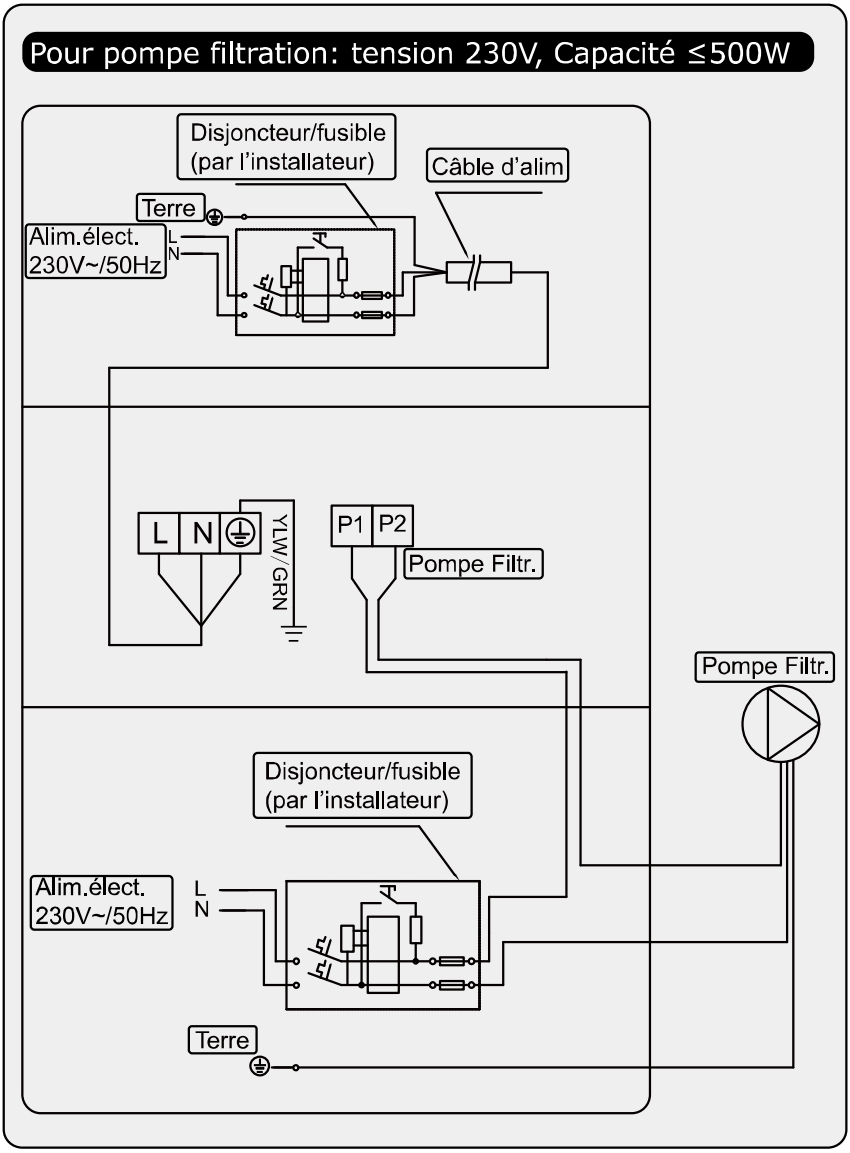

XII. Annexe 2: Schéma de câblage pour le contrôle externe (Optionel) 22

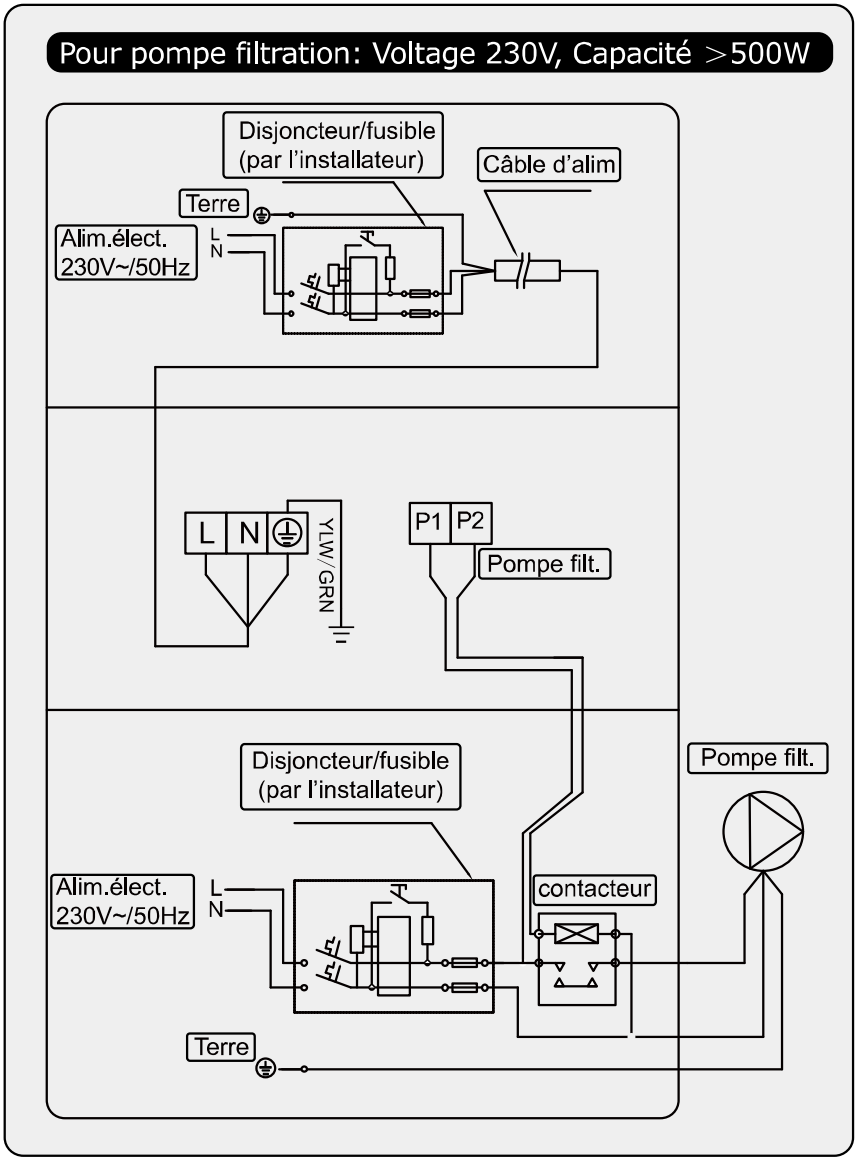

Connexion parallèle avec l’horloge de filtration

A: Minuterie de la pompe à eau

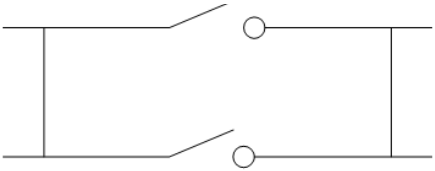

B: Branchement de la pompe à eau sur la pompe à chaleur

Note: L’installateur doit connecter A parallèlement à B (comme sur le schéma ci-dessus).

Pour démarrer la pompe à eau, la position A ou B est déconnectée. Pour arrêter la pompe à eau, A et B doivent être déconnectés.