FR

MANUEL
TECHNIQUE

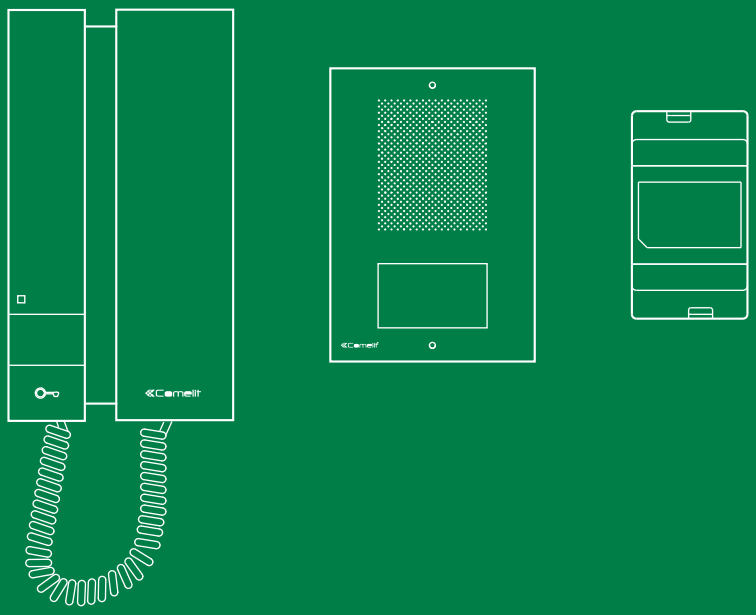

Kit 1 appel
KAE0061

Comelit®
Passion. Technology. Design.

Avertissements

Usage prévu

Ce produit Comelit a été conçu et réalisé pour être utilisé dans la réalisation d'installations de communication audio et vidéo dans des bâtiments résidentiels, commerciaux, industriels et publics ou à usage public.

Installation

Toutes les opérations liées à l'installation des produits Comelit sont réservées à des techniciens qualifiés qui devront suivre attentivement les consignes des manuels / instructions desdits produits.

Conducteurs

Couper l'alimentation avant d'effectuer toute opération.

Utiliser des conducteurs d'une section adéquate en fonction des distances et en respectant les explications contenues dans le manuel du système.

Il est conseillé de ne pas poser les conducteurs destinés à l'installation dans la canalisation destinée aux câbles de puissance (230 V ou plus).

Sécurité

Pour utiliser les produits Comelit en toute sécurité :

- suivre attentivement les consignes contenues dans les manuels / instructions
- s'assurer que l'installation réalisée avec les produits Comelit n'est pas sabotée / endommagée.

Maintenance

Les produits Comelit sont sans maintenance, exception faite pour les opérations de nettoyage qui devront être effectuées selon les consignes contenues dans les manuels / instructions.

Les réparations concernant :

- les produits, sont réservées exclusivement à **Comelit Group S.p.A.**,
- les installations, sont réservées à des techniciens qualifiés.

Clause de non-responsabilité

Comelit Group S.p.A. ne sera pas tenue pour responsable en cas

- d'utilisation contraire aux indications
- de non-respect des indications et des recommandations présentes dans ce manuel / instructions.

Comelit Group S.p.A. se réserve le droit de modifier à tout moment et sans préavis le contenu de ce manuel / instructions.

Sommaire

Contenu de l'emballage 3
Transformateur art. 1200 4
Description 4
Platine extérieure art. ET0001 5
Description 5
Installation 6
Étiquette porte-noms 6
Poste intérieur art. 2712W 7
Description 7
Installation 8
Schéma de connexion 9
Installation de base 9
Utilisations multiples de le bouton 2 9
Connexion de dispositifs de répétition d'appel 9
Distances de fonctionnement 9

Contenu de l’emballage

Ce manuel comprend les informations qui permettront à l’installateur de configurer et de personnaliser l’installation selon les besoins.

KAE0061

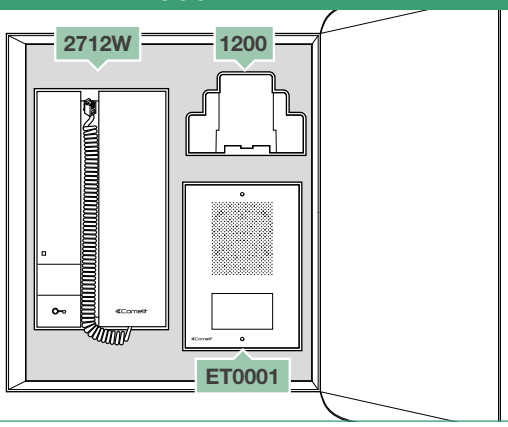

ET0001 - Platine extérieure

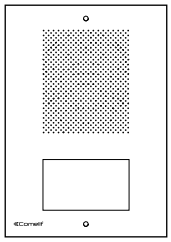

×1

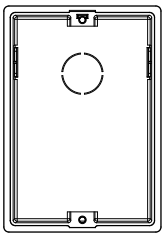

×1

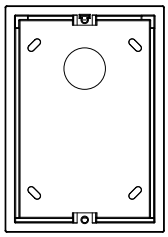

×1

2712W - Combiné parlophonique

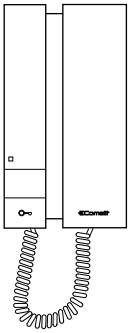

×1

1200 - Transformateur

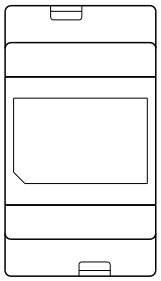

×1

Transformateur art. 1200

Description

Transformateur avec primaire 230 V, secondaire 12 Vca / 15 VA pour usage continu.

Dimensions : 53 x 95 x 65 mm (3 modules DIN).

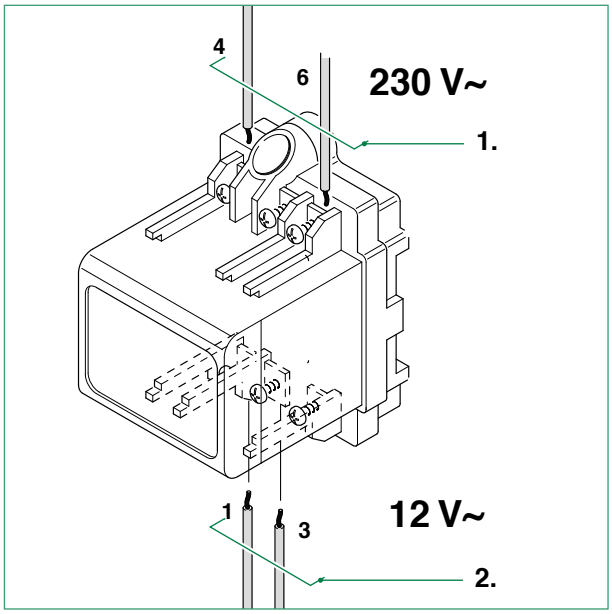

1. Entrée primaire 230 V.

2. Sortie secondaire 12 Vca.

Couper l'alimentation avant d'effectuer toute opération d'entretien.
L'installation électrique du bâtiment doit être munie d'un interrupteur de réseau omnipolaire avec une ouverture de contact d'au moins 3 mm en mesure de sectionner l'alimentation du dispositif.
Remettre les protections sur les bornes et fermer la porte d'inspection après chaque intervention.

Platine extérieure art. ET0001

Description

Platine extérieure audio comprenant 1 bouton d'appel, 1 support pour pose en saillie et 1 boîtier à encastrer.

Dimensions 95 × 135 × 26,5 mm (support pour pose en saillie inclus).

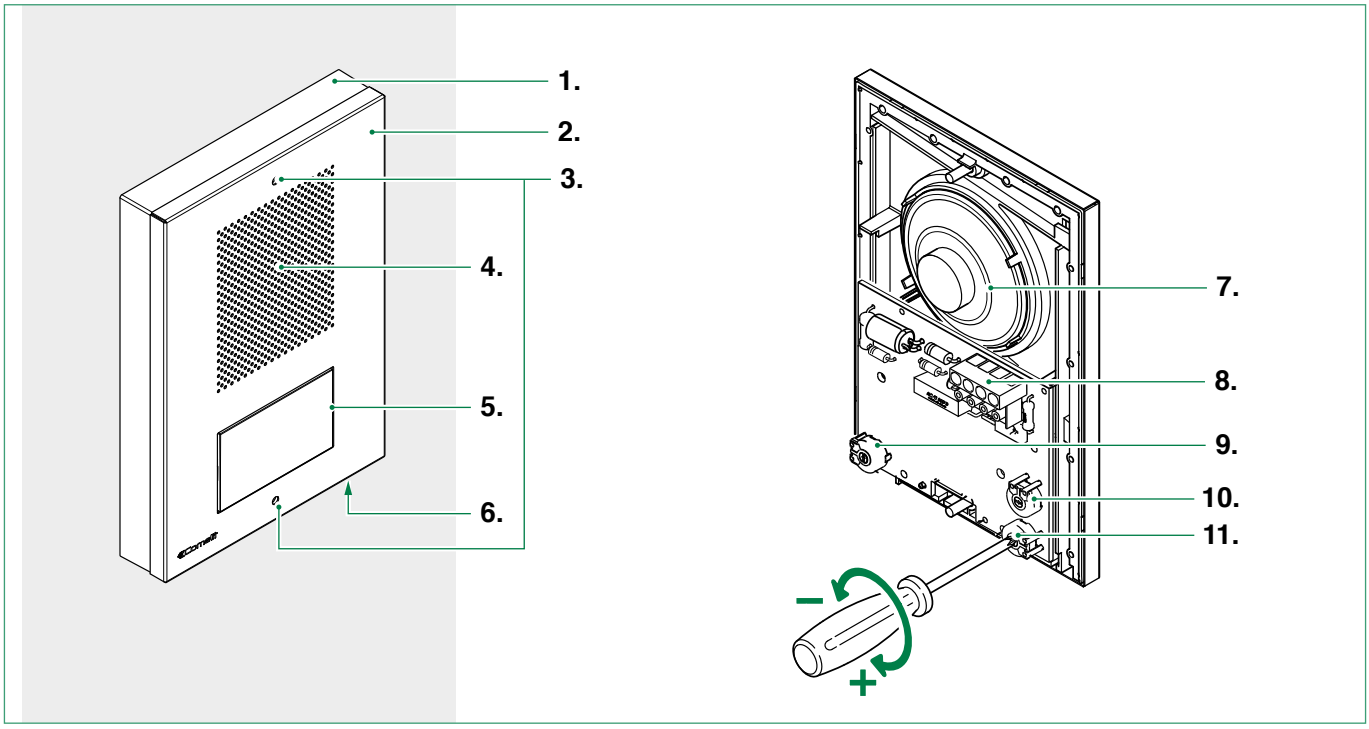

1. Support pour fixation en saillie art. ET9160. Peut également être équipé d'un boîtier à encastrer art. ET9150.

2. Façade avant en acier inox

3. Logement pour vis de fixation de la façade

4. Haut-parleur

5. Bouton d'appel

6. Micro

7. Haut-parleur

8. Bornier de connexion :

A B Connexion poste intérieur
C D Connexion pour gâche électrique

9. TM1 Trimmer de réglage du volume du micro

10. TM2 Trimmer de réglage équilibrage

11. TM3 Trimmer de réglage du volume du haut-parleur

Installation

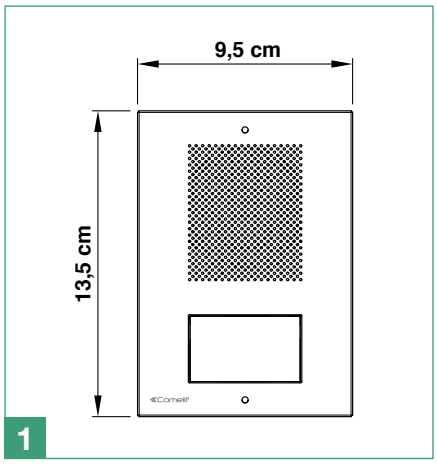

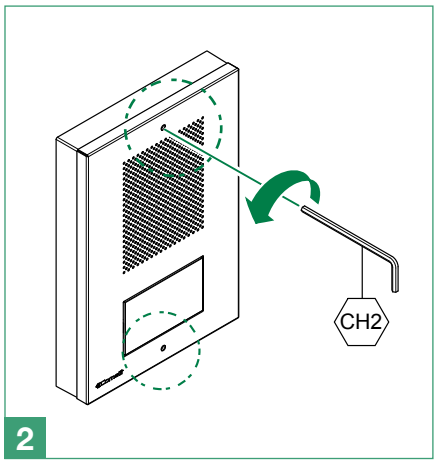

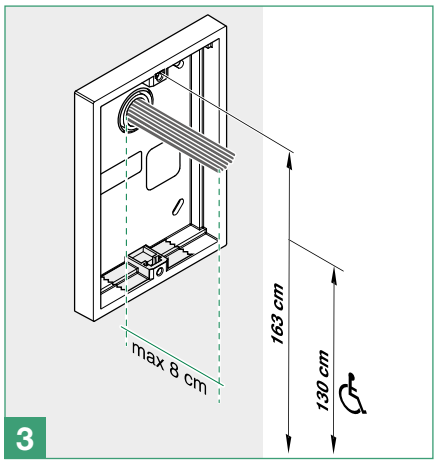

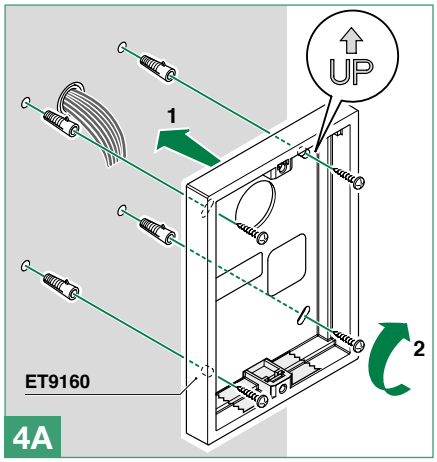

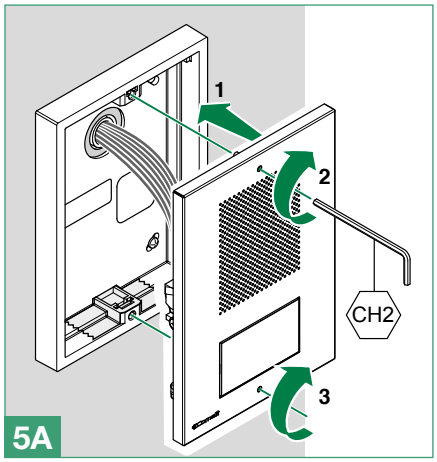

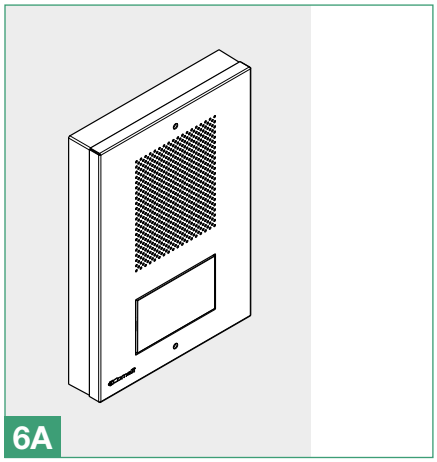

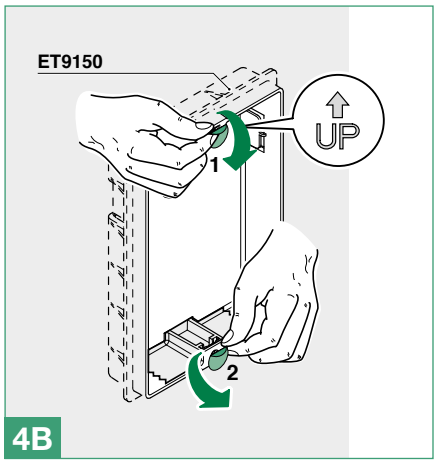

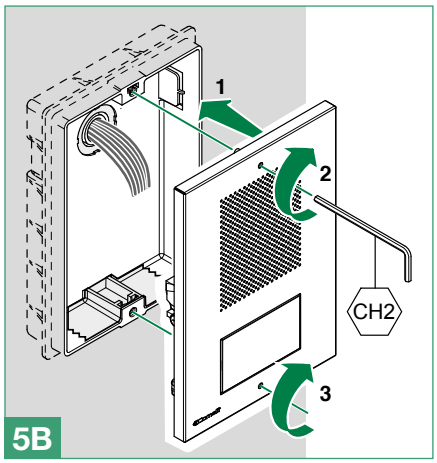

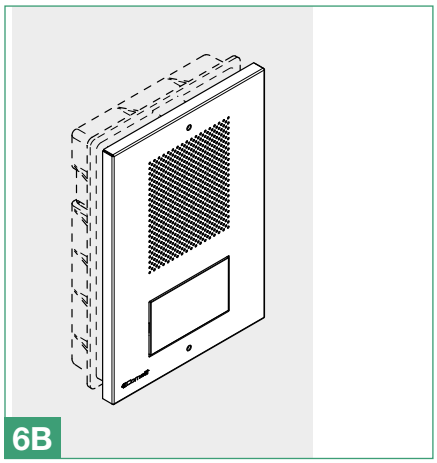

Étiquette porte-noms

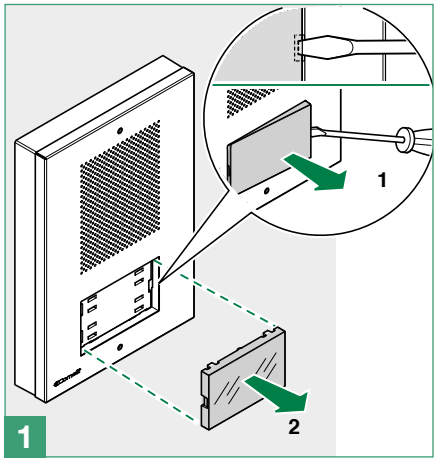

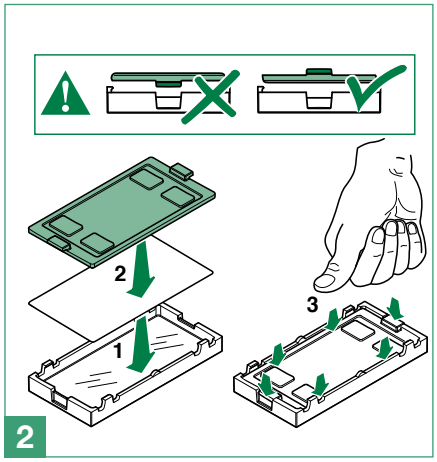

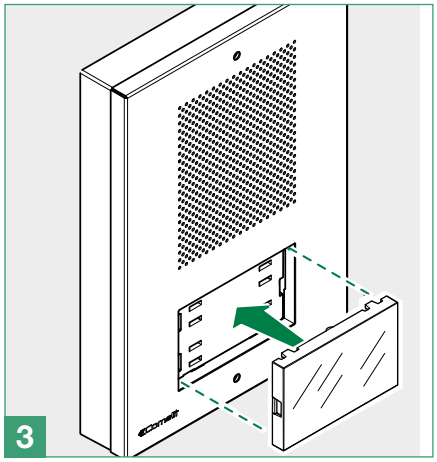

Poste intérieur art. 2712W

Description

Poste intérieur audio équipé d'1 bouton ouvre-porte.

Dimensions 105 x 190 x 28 mm.

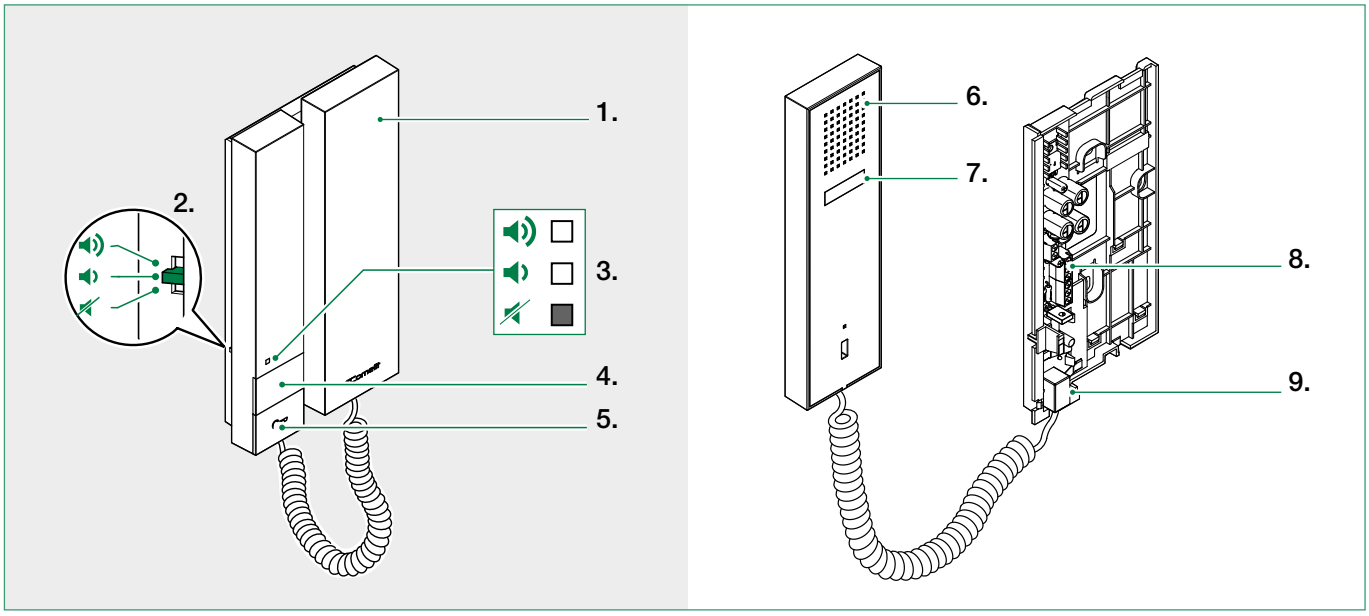

1. Combiné

2. Sélecteur sonnerie/modalité Privacy à 3 positions

Position haute : Sonnerie volume maximum

Position centrale : Sonnerie volume moyen

Position basse : Activation modalité Privacy (le modalité privacy exclut la sonnerie d'appel de la platine extérieure)

3. Témoin rouge: modalité privacy ON

4. Bouton **P1** appel pour services divers

5. Bouton ouvre-porte

6. Haut-parleur

7. Crochet phonie

Ne pas maintenir le crochet phonie enfoncé lorsque le combiné est décroché

8. Bornier:

B	**A**	Connexion poste extérieur
S-	**S+**	Connexion dispositifs de répétition d'appel
12~	**0~**	Bornes alimentation combiné
P1	**C**	Bornes du bouton P1 C. NO. 24 V 100 mA dédié à divers services

9. Connecteur combiné

Installation

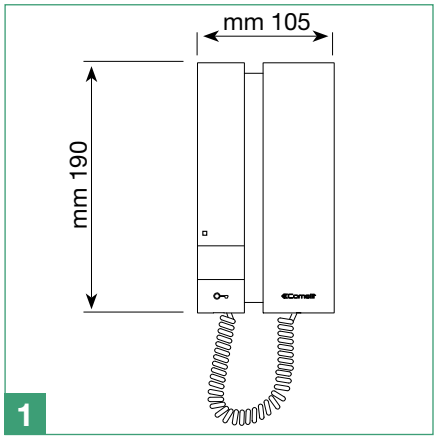

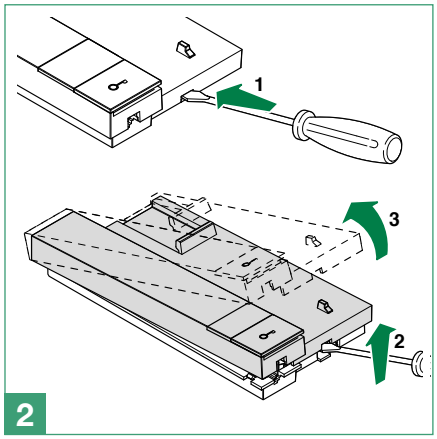

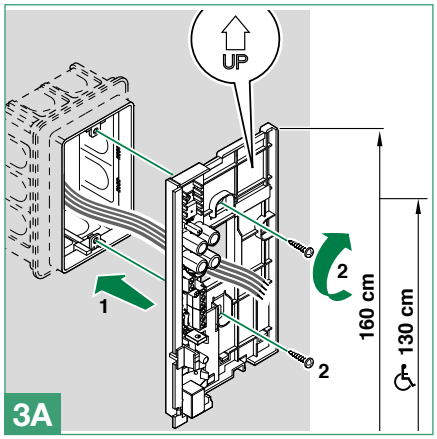

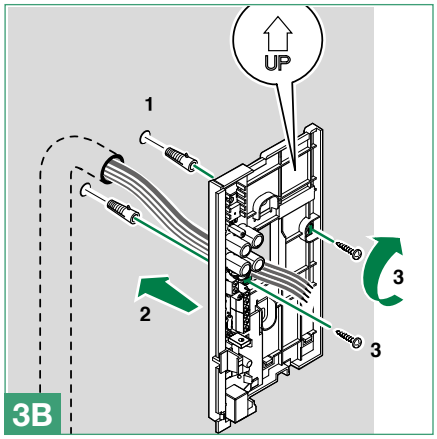

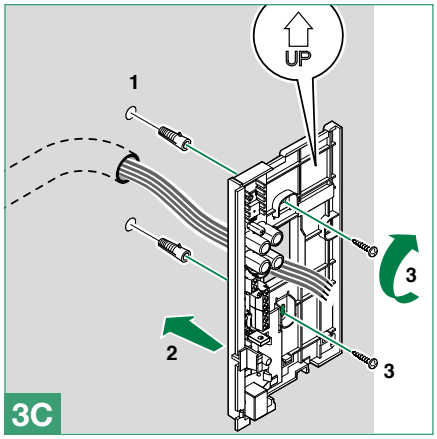

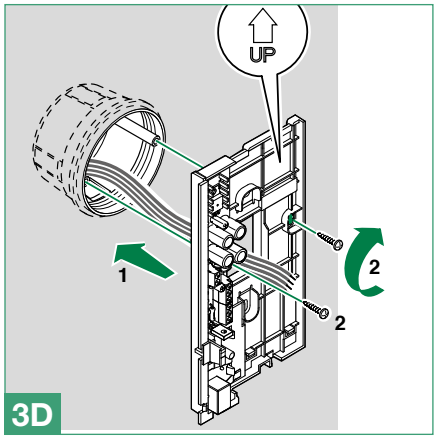

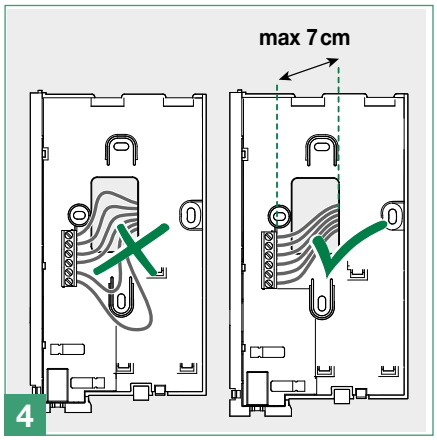

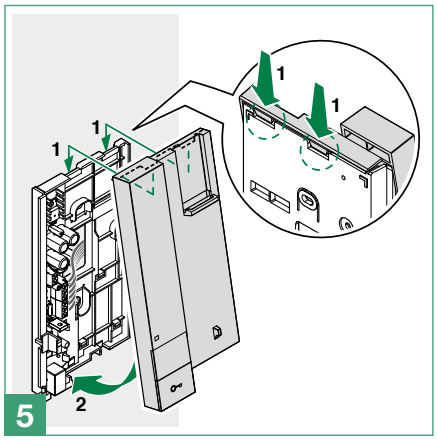

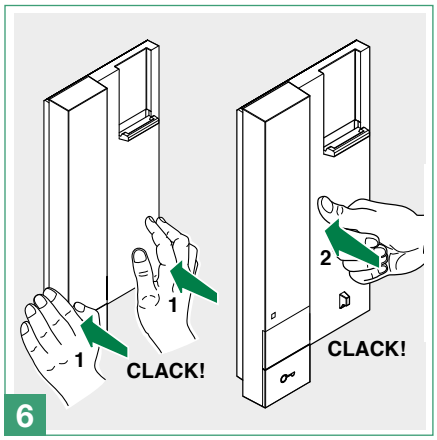

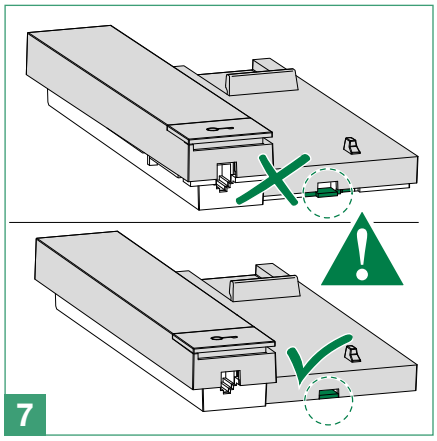

Schéma de connexion

Installation de base

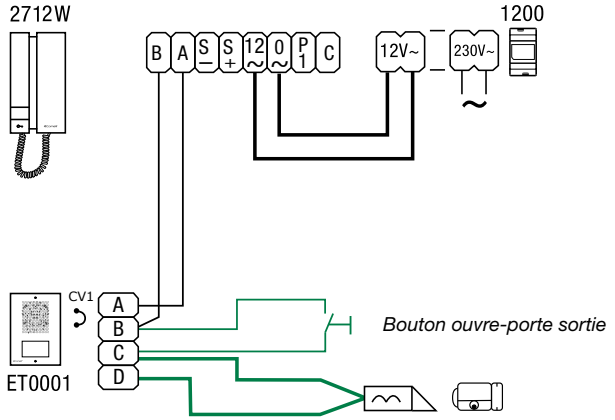

Couper CV1 s'il y a une connexion avec la serrure èlectrique

Utilisations multiples de le bouton 2

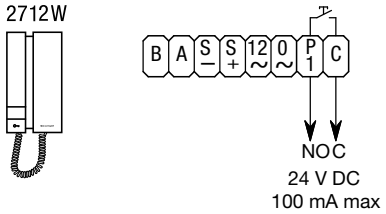

Connexion de dispositifs de répétition d'appel

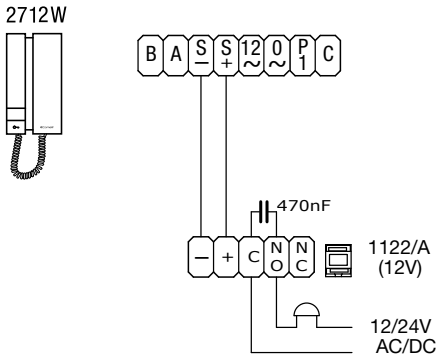

Distances de fonctionnement

0,5 mm²	**0,5 mm²**	0,5 mm²	**0,5 mm²**
50 m	**25 m**	**10 m**	**10 m**

1 mm²	**1 mm²**	1 mm²	**1 mm²**
100 m	**50 m**	**20 m**	**25 m**

2 mm²	**2 mm²**	2 mm²	**2 mm²**
200 m	**100 m**	**30 m**	**50 m**

1ª edizione 11/2017
cod. 2G40001779

CERTIFIED MANAGEMENT SYSTEMS

www.comelitgroup.com

Via Don Arrigoni, 5 - 24020 Rovetta (BG) - Italy

Comelit®
Passion.Technology.Design.