# Kit motorisation - 1030139

## Kit tradi motorisation volet S&SO RS100 io Somfy - 10/17

Réf 1030139

**335.51€TTC***

Voir le produit :
https://www.domomat.com/24729-kit-tradi-motorisation-volet-sso-rs100-io-somfy-1017-somfy-1030139.html

*Le produit Kit tradi motorisation volet S&SO RS100 io Somfy - 10/17 est en vente chez Domomat !*

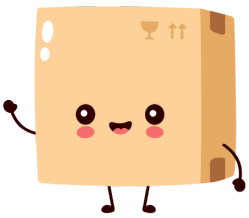

* : Prix sur le site Domomat.com au 12/10/2024. Le prix est susceptible d'être modifié.

# KIT DE MODERNISATION
# COFFRE TUNNEL ET MENUISÉ

MOTORISATION
S&SO RS100
somfy

somfy® Building happiness

# Sommaire


**PRESENTATION DU KIT DE MODERNISATION TRADITIONNEL** **p. 5**

**DESCRIPTIF DU KIT DE MODERNISATION** **p. 6**

**INSTALLATION DU KIT DE MODERNISATION** **p. 8**

Etape 1 Ouverture du coffre et démontage du treuil p. 8
Etape 2 Préparation de l'axe compensé p. 9
Etape 3 Préparation du montage p. 9
Etape 4 Démontage des fixations existantes p. 11
Etape 5 Préparation du nouveau kit motorisé p. 13
Etape 6 Montage de l'axe du kit de modernisation p. 14

**SÉLECTION DES PROFILS D'ATTACHE TABLIER** **p. 16**

**CÂBLAGE DU MOTEUR** **p. 17**

**REGLAGE MOTEUR** **p. 18**

**REGLAGES SUPPLEMENTAIRES** **p. 19**

**TRUCS ET ASTUCES** **p. 21**

**COMMANDES COMPLEMENTAIRES** **p. 22**


→ Avant d'installer et d'utiliser le kit de modernisation, lire attentivement cette documentation. Outre les instructions décrites dans cette documentation, respecter également les consignes détaillées dans les documents joints : Consignes de sécurité et notice moteur.

## *Kit de modernisation Traditionnel*

# *Un nouveau bien-être dans la maison*

> **Centralisez et automatisez** *vos volets roulants, supprimez les pénibles séances de manivelle : un clic sur la télécommande et vous fermez tous les volets roulants en partant.*

*Avec les volets roulants* **automatisés et silencieux,** *restez sereins, dormez tranquille.*

> **Vivez une nouvelle expérience :** *le moteur S&SO RS100 démarre et s'arrête en douceur et offre un confort acoustique PREMIUM.*

**100% sensation :** *La douceur du mouvement maîtrisé ; le mouvement des volets adapté à ses envies*

**100% sécurité :** *Un mouvement protecteur ; détection d'obstacle et gel ; verrouillage du volet roulant*

**100% silencieux :** *Un confort acoustique hors du commun ; « le mode discret » : une expérience inédite autour du volet roulant.*

ACT FOR GREEN

*Avec ce moteur act for green, Somfy s'engage dans l'amélioration continue de l'impact environnemental avec l'éco-conception de ses produits.*

*Somfy innove avec un moteur tubulaire intelligent qui réinvente le mouvement du volet roulant. Simplifiez l'installation : avec le premier moteur radio Plug&Play S&SO RS100 io vous bénéficiez de :*

**100% connecté :** *Le moteur connecté par excellence : répond aux exigences de traçabilité ; possibilité de pilotage avec un Smartphone, une tablette ou un ordinateur ; prêt pour la maison connectée.*

**100% simple à installer :** *Le 1er moteur radio Plug &Play : L'ensemble des moteurs S&SO RS100 sont double isolation (sans fil de terre) ; adaptation universelle (le réglage ou re-réglage des fins de courses peut se faire de façon intuitive sans double coupure et l'apprentissage du sens de rotation est automatique).*

**100% fiable :** *Le nouveau standard de qualité : fiabilité multipliée par 5 ; des composants et une technologie testés sur 17 500 cycles ; écosystème complet permettant l'identification et la personnalisation du volet roulant.*

**Kit de modernisation traditionnel** *est adapté aux volets roulants "traditionnels" et "coffre tunnel". Ces principes de montage sont particulièrement fréquents lorsque les volets roulants sont posés lors de la construction de l'habitation.*

*Ce kit de modernisation peut motoriser des volets roulants PVC et Aluminium.*
*Il n'est pas adapté pour la modernisation des volets roulants de rénovation et "bloc baie".*

*Traditionnel menuisé*

*Traditionnel coffre Tunnel*

*Bloc baie*

*Volet roulant rénovation*

# DESCRIPTIF DU KIT DE MODERNISATION

**2 puissances moteurs sont appropriées pour la motorisation d'un volet de fenêtre ou d'un volet de porte fenêtre.**

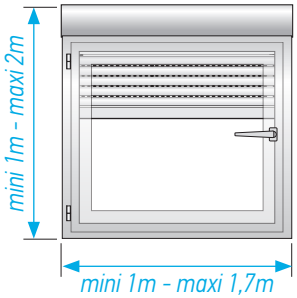


**Kit de modernisation Traditionnel Fenêtre :**

- *Largeur mini : 1m / Largeur maxi : 1,7m*
- *Hauteur mini : 1m / Hauteur maxi : 2m*

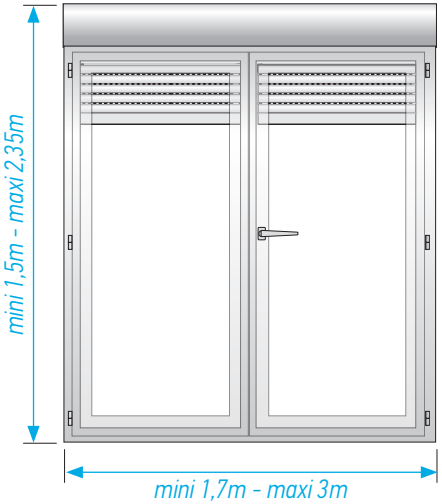


**Kit de modernisation Traditionnel Porte-fenêtre :**

- *Largeur mini : 1,7m / Largeur maxi : 3m*
- *Hauteur mini : 1,5m / Hauteur maxi : 2,35m*

# COMPOSITION DU KIT

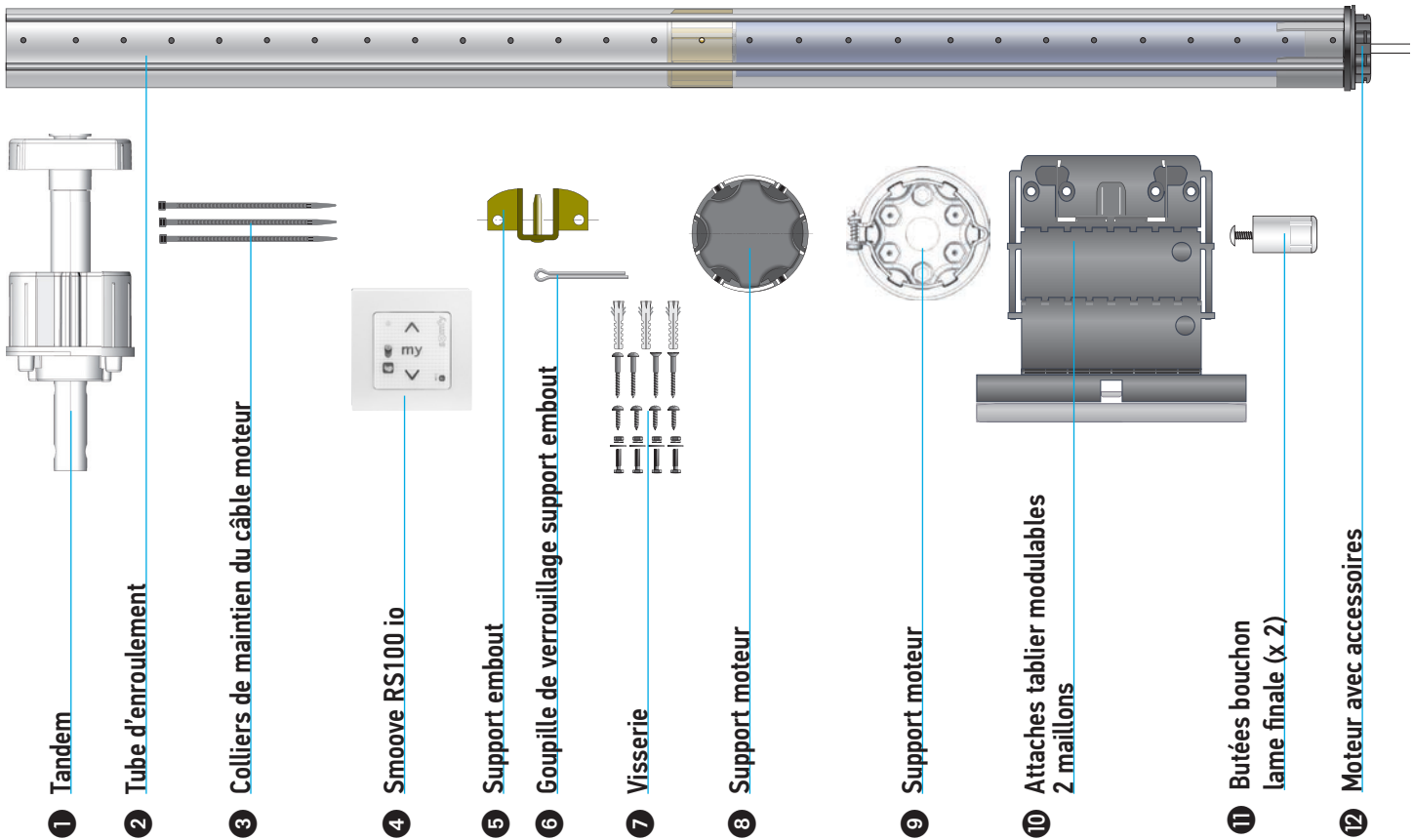

ETAPE 1

# INSTALLATION DU KIT DE MODERNISATION

## Ouverture du coffre et démontage du treuil

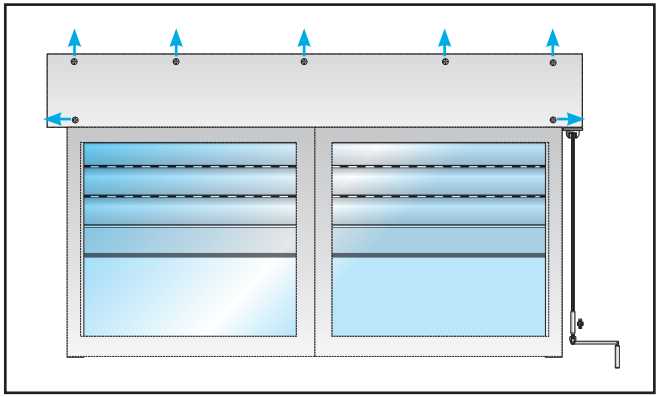

**Pour axe compensé : ATTENTION**

*Il est possible que l'axe à remplacer soit équipé d'un ressort (destiné à faciliter la manœuvre existante).*
*Pour le démontage de cet axe existant, détendre le ressort pour éviter tout accident corporel ou toute casse.*
*Bien suivre les étapes 3 à 5 sinon aller directement à l'étape 6 après avoir détaché le volet de l'axe.*

❶ **Coffre menuisé.**
Retirer la face avant pour avoir accès au volet roulant.

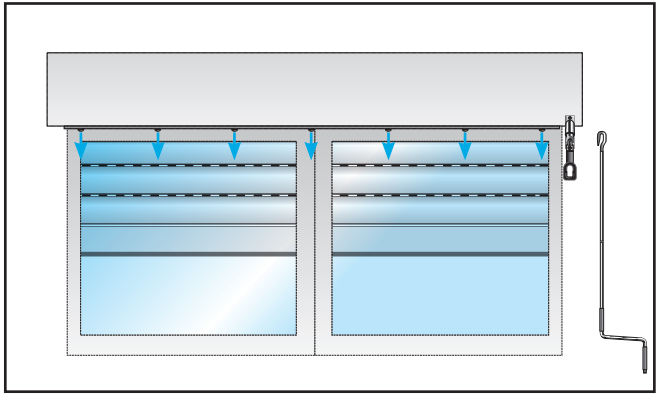

❷ **Coffre tunnel.**
Retirer la sous-face avant pour avoir accès au volet roulant.

## ETAPE 2 Préparation de l'axe compensé

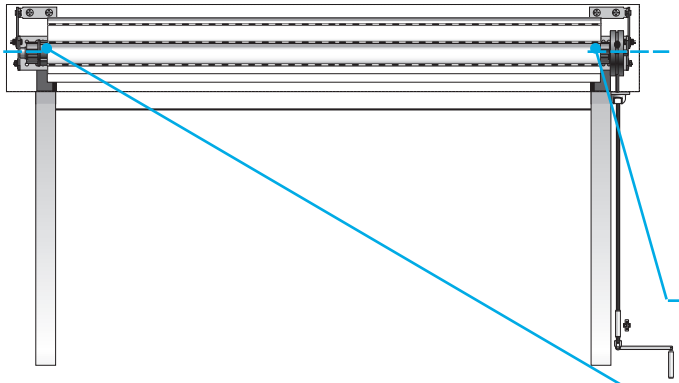

### *Votre axe est maintenant accessible !*

■ *Si l'axe est non compensé se diriger directement à l'étape 6 après avoir détaché le volet de l'axe.*

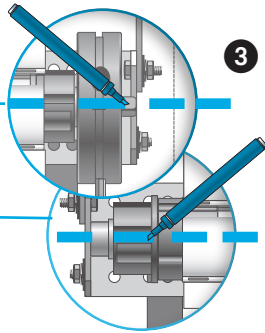

❸ **Remonter complètement le volet. Marquer la position de l'axe par rapport à son support de chaque côté de l'axe.**

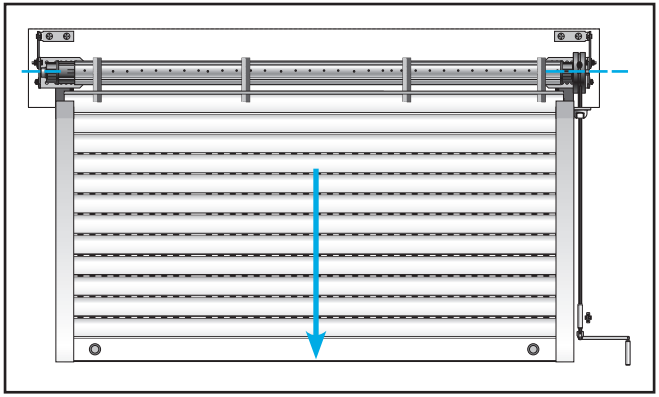

❹ **Descendre complètement le volet.**

*Compter le nombre de tours effectués par l'axe (grâce aux repères réalisés à l'étape 3).*

# Préparation de l'axe compensé

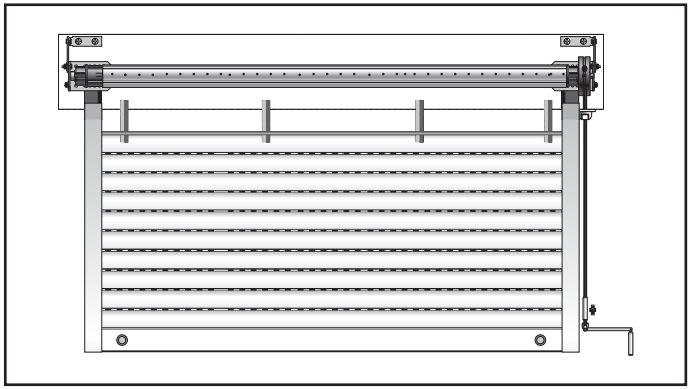

**5** Détacher le volet de l'axe.

Détendre le ressort avec la manivelle en tournant l'axe dans le sens contraire (montée) du nombre de tours repéré à l'étape 4.

Enlever la manivelle.
Démonter le passe-caisson.

## ETAPE 4 Démontage des fixations existantes

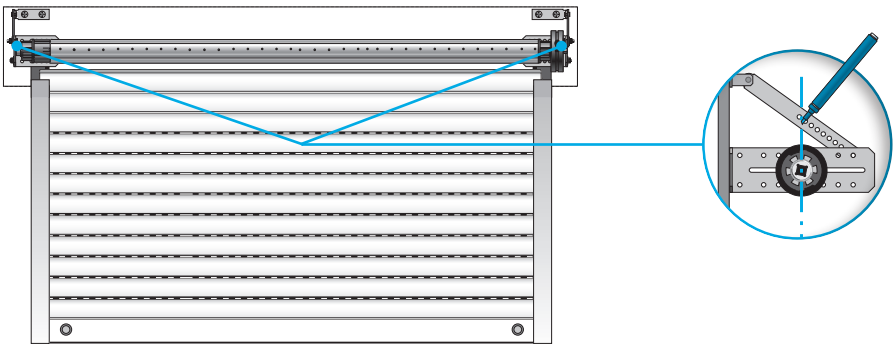

**6** Repérer le sens d'enroulement du volet.

Marquer la position exacte de l'axe sur les 2 équerres support.

■ *Ce repère est nécessaire afin de placer l'axe motorisé dans une configuration identique (position sur équerre).*

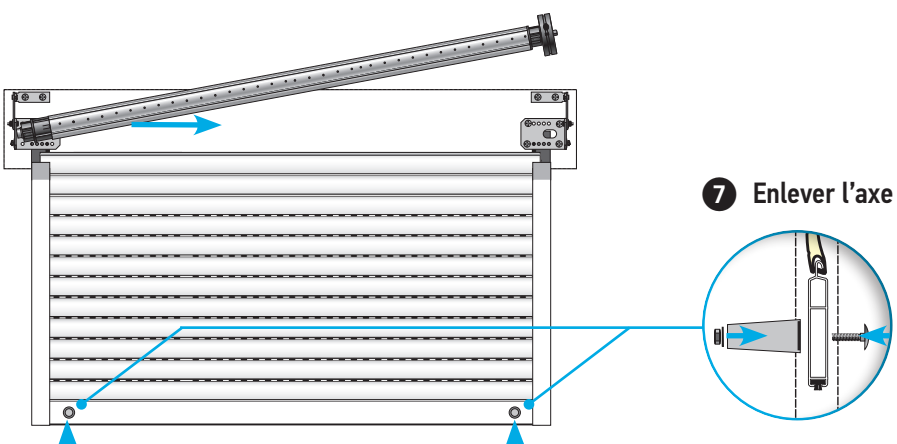

**7** Enlever l'axe côté treuil, puis de l'autre côté.

**8** Conserver les butées si elles existent, ou monter les butées fournies dans le kit sur la lame finale du tablier. Percer la lame finale du tablier, visser les butées.

# Démontage des fixations existantes (suite)

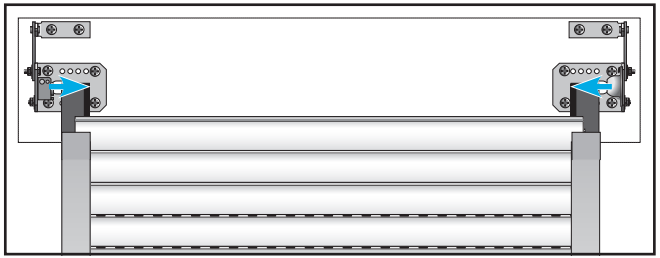

**9 Enlever le support embout et le support treuil.**

*Ne pas démonter les équerres existantes.*

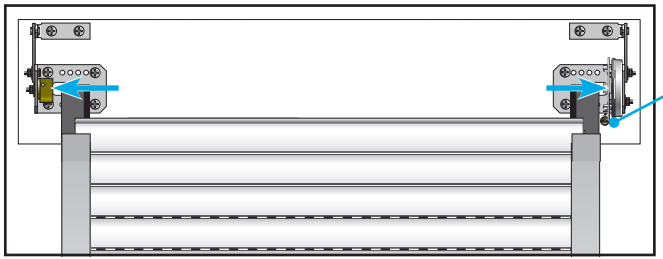

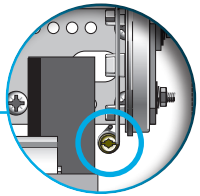

**10 Aux emplacements des équerres restées en place et marquées à l'étape 6,**

**- Fixer le support moteur côté treuil,**

**- Fixer le support embout côté embout.**

*Attention : la vis du clip sur le support moteur doit être face à vous. Dans le cas contraire, retournez-le.*

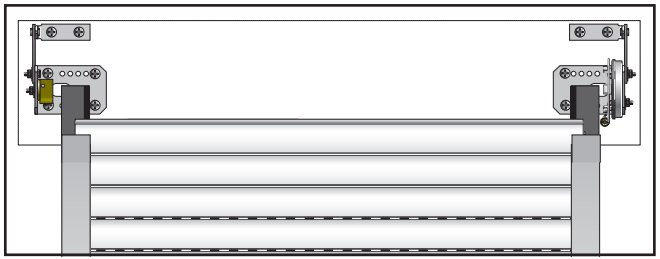

Pour coffre tunnel

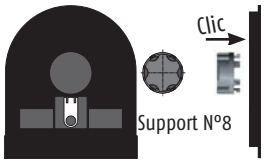


*Attention : Dans le cas d'un coffre tunnel avec un treuil fixé par clippage, utiliser le support N°8.*

ETAPE 5

# PRÉPARATION DU NOUVEAU KIT MOTORISÉ

## Recoupe du tube (si besoin)

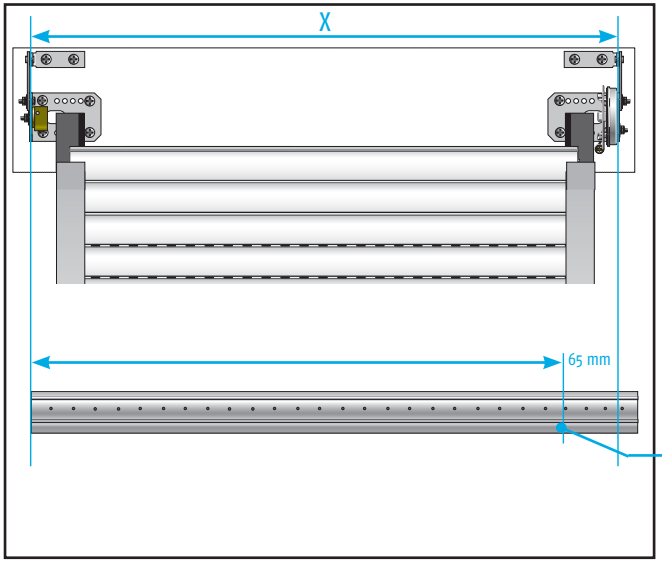


**⓫ Mesurer la largeur entre supports = X (mm)**

***Si cette dimension est inférieure à la longueur du tube fourni dans le kit, celui-ci doit être recoupé.***

*Tolérance pour les recoupes de tubes : ± 10 mm*

**⓬ Découper le tube à l'aide d'une scie à métaux.**

***Pour la découpe du tube :*** *appliquer la règle suivante :*
*Tube = X (mm) – 65 mm.*

***Après découpe :*** *bien ébavurer le tube.*

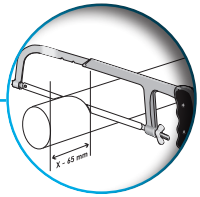


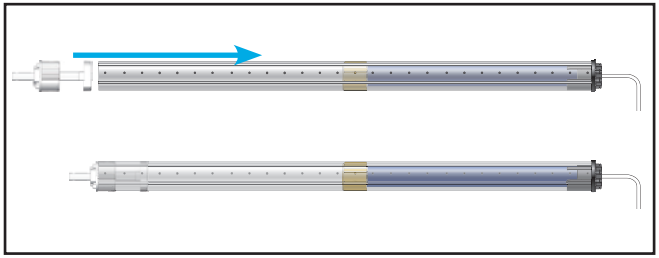

**⓭ Insérer l'embout tandem au maximum.**

# *Votre axe motorisé est prêt à être monté !*

# ETAPE 6 Montage de l'axe motorisé

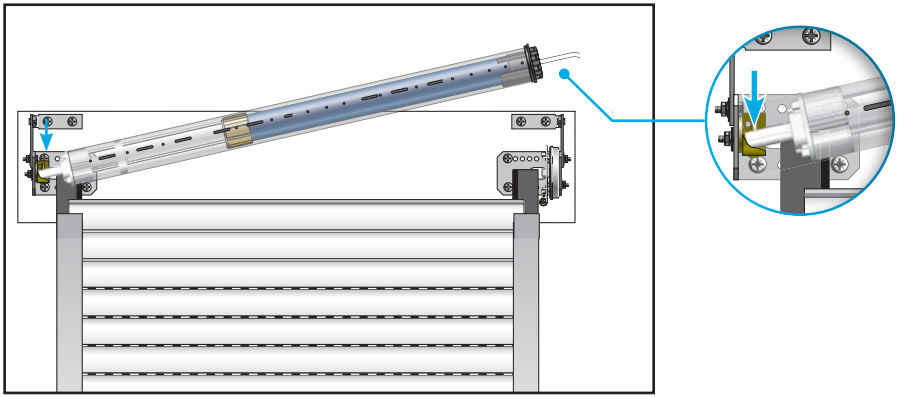

⓮ Poser l'axe motorisé côté embout.

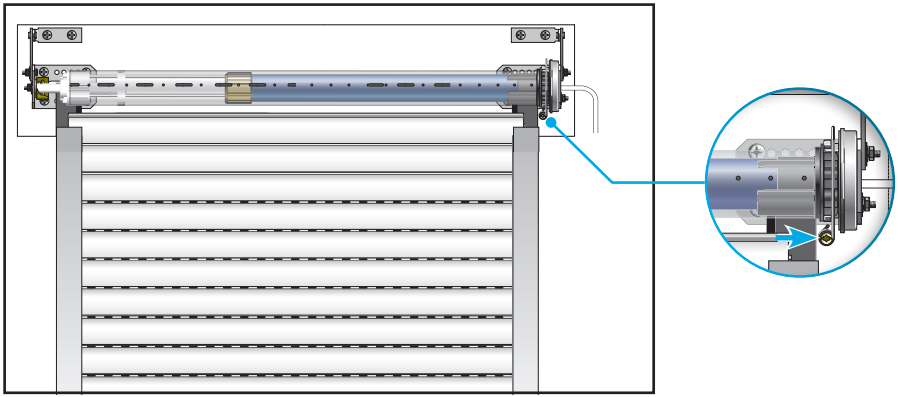

⓯ Passer le câble d'alimentation axial ou radial.
Clipper la tête moteur sur le support et visser le circlip à l'aide d'un tournevis.

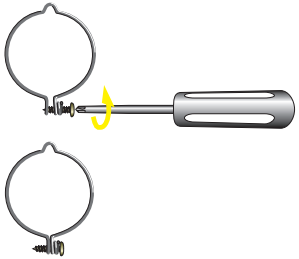

# Montage de l'axe motorisé (suite)

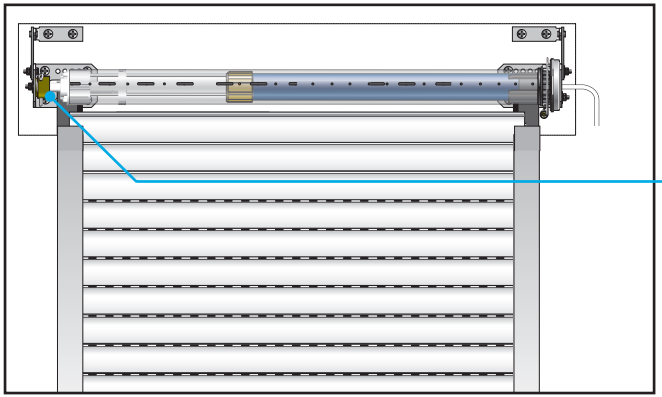

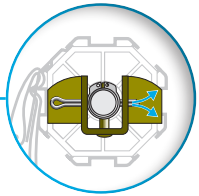

**⑯ Verrouiller le support embout avec la goupille.**

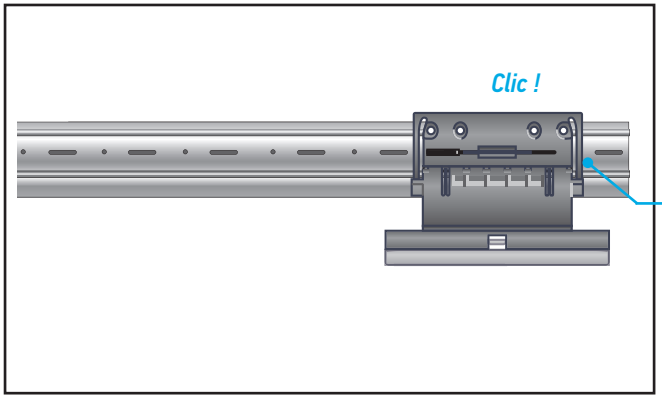

**⑰ Positionner les attaches, insérer les clips au niveau des lumières du tube, puis verrouiller à l'aide des deux crans.**

***Remarque :*** *Pour le kit fenêtre : 2 clicksurs minimum. En fonction du poids du tablier, il peut être nécessaire de mettre jusqu'à 4 clicksurs.*
*Pour le kit porte fenêtre : 5 clicksurs minimum. En fonction du poids du tablier, il peut être nécessaire de mettre jusqu'à 7 clicksurs.*
*Poids du tablier par attache : 7 kg*

## *Votre axe est monté !*

*Le montage de l'axe est terminé, raccordement du câble électrique puis réglage avant de refermer.*

## SELECTION DES PROFILS D'ATTACHE TABLIER PVC OU ALU

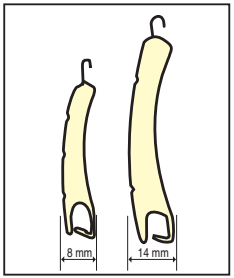


**Sélectionner le profil d'attache selon l'épaisseur de la lame du volet.**
**Les types de profil sont fournis dans le kit de modernisation.**

## TYPE D'ATTACHES ENTRE LE TABLIER ET LE TUBE

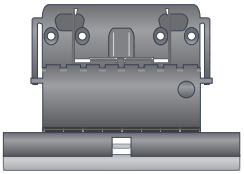

*AVEC barette de réduction*

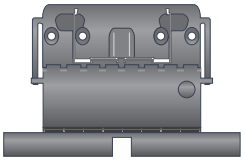

*SANS barette de réduction*

**Tablier Alu et PVC :**

**Le système d'attache du kit de modernisation permet une compatibilité avec les différents volets : adaptez le nombre de maillons à votre tablier.**

**- Lame de 8mm → utiliser les attaches avec la barrette de réduction**

**- Lame de 14mm → utiliser les attaches sans la barrette de réduction.**

***Se référer à la notice du clicksur modulable.***

# CÂBLAGE DU MOTEUR

## PRINCIPE DE RACCORDEMENT ÉLECTRIQUE DU MOTEUR AU SECTEUR 230V-50HZ

# Attention

*Pour votre sécurité, celle des utilisateurs et des produits.*

- *Veillez à ce qu'aucune contrainte mécanique ne soit appliquée sur câble après branchement.*
- *Raccordements électriques effectués hors tension : ne jamais raccorder au secteur avant d'avoir terminé le processus de montage.*
- *Si le câble d'alimentation est endommagé, vous rapprocher de notre service après-vente.*
- *Si votre chantier comprend plusieurs moteurs, seul celui à régler doit être alimenté.*

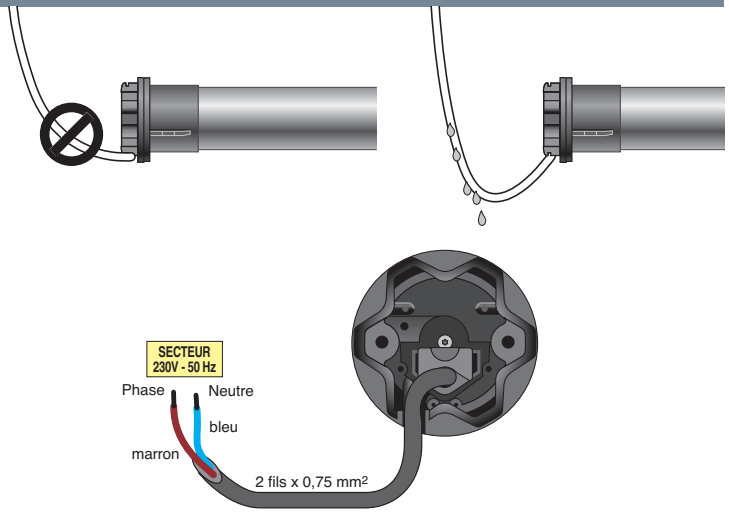


**Pour les détails, vous pouvez consulter la notice du moteur fournie dans le kit.**

# REGLAGE MOTEUR

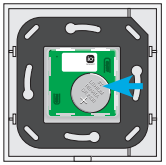

*Le bouton ON/OFF permet d'activer ou de désactiver le clavier sensitif, cependant le bouton PROG reste actif. Le module est livré désactivé.*

**ON = Activation du clavier**

*Appuyer sur le bouton jusqu'à la fin des bips : le voyant témoin s'allume fixe : les touches sensitives sont actives.*

**OFF = Désactivation du clavier**

*Appuyer sur le bouton jusqu'à la fin des bips et du clignotement du voyant témoin : les touches sensitives sont inactives.*

***Pratique :*** *Pour éviter une consommation inutile de la batterie, il est recommandé de remettre le module en OFF tant que celui-ci n'est pas installé sur le mur.*

**LE MOTEUR TROUVE SON SENS DE ROTATION AUTOMATIQUEMENT -> IL FAUT RÉGLER LES FINS DE COURSE HAUTE ET BASSE MANUELLEMENT**

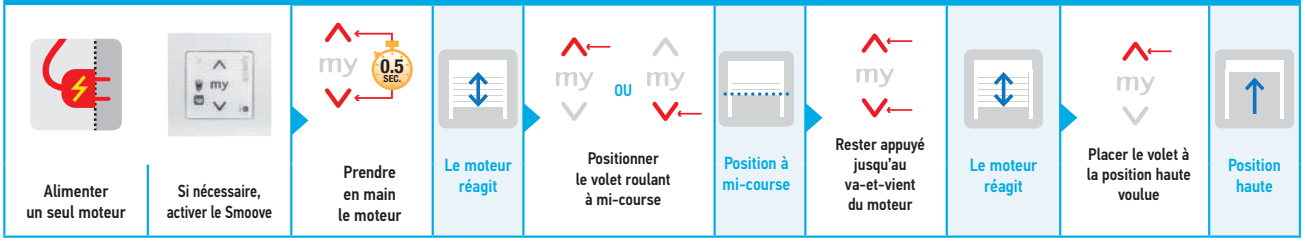


**RÉGLAGE DES FINS DE COURSE BAS ET HAUT**

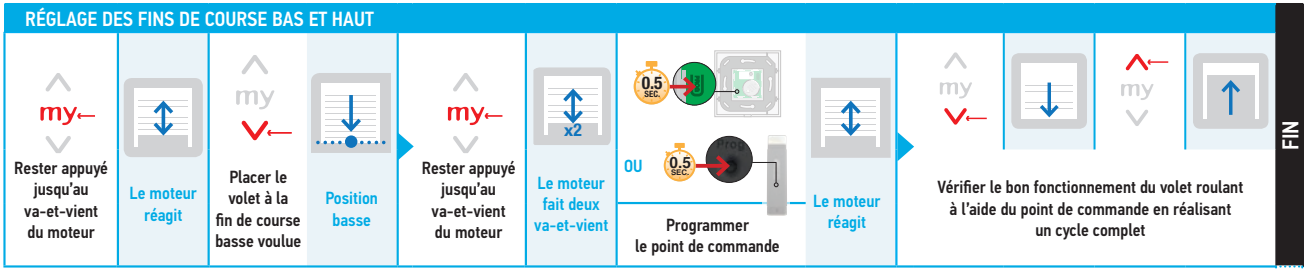


## *Le moteur fonctionne avec son point de commande* *Fini la manivelle !*

*Vous pouvez alors réaliser 4 cycles de fonctionnement à votre moteur afin que ce dernier trouve automatiquement son sens de rotation et auto-ajuste ses fins de courses.*

# REGLAGES SUPPLEMENTAIRES (OPTIONNELS)

## Mémoriser ou supprimer une position favorite

### MEMORISER UNE POSITION FAVORITE

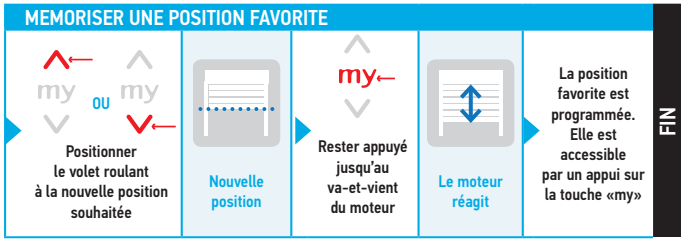


### SUPPRIMER UNE POSITION FAVORITE

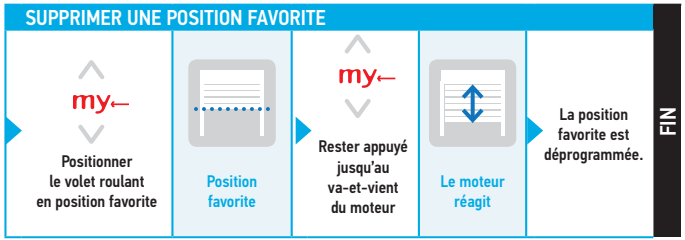


## Ajouter ou supprimer un point de commande

### AJOUT OU SUPPRESSION D'UN POINT DE COMMANDE

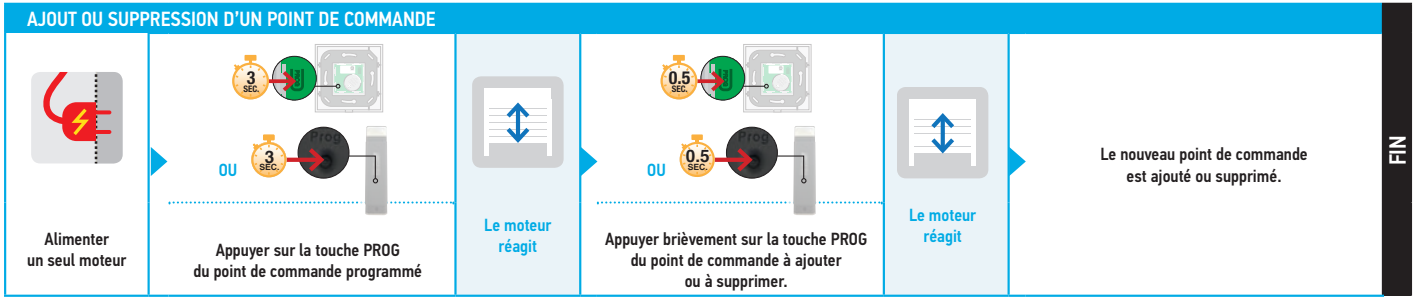

# REMETTRE LE MOTEUR EN MODE USINE

**Nouvelle ergonomie dédiée au moteur S&SO RS100 :**

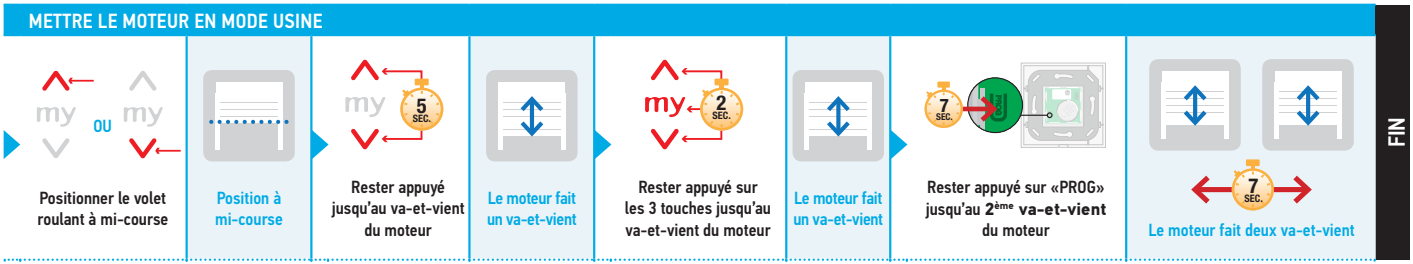


# REMETTRE LES FINS DE COURSE À ZERO

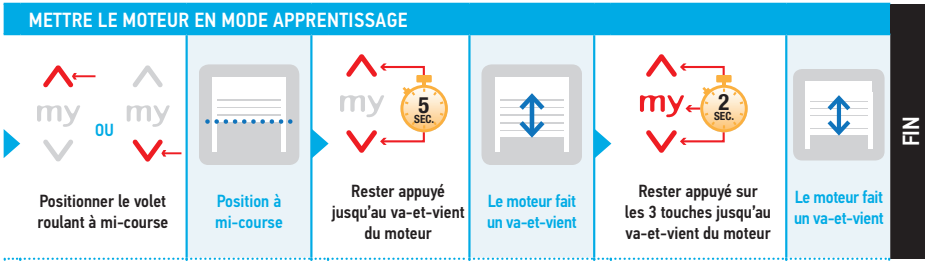

# TRUCS ET ASTUCES

## VOUS ÊTES PERDU OU AVEZ COMMIS UNE ERREUR ?

**flashcode**

*Depuis votre smartphone, laissez vous guider pour la mise en service et le paramétrage d'un moteur RS100.*

## DIAGNOSTICS

**Rien ne fonctionne :**

- *vérifier l'alimentation 230 V*
- *vérifier la programmation des points de commande*
- *vérifier la pile du point de commande*

**L'opérateur ne s'arrête pas en fin de course :**

- *vérifier si la couronne est entraînée en rotation par le tube et si les fins de courses sont réglés.*

**Pour plus d'infos, vous pouvez consulter la notice du moteur fournie dans le kit.**

# COMMANDES COMPLEMENTAIRES

**Points de commande**
**SANS retour d'information**

**Liste des points de commande SANS retour d'information**

| Smoove io Origin/Sensitif | Smoove RS100 io | Situo 1 io | Situo 5 io | Chronis io |
|---|---|---|---|---|
| 1 | 1 | 1 | 1 | 1 |
| | | | | 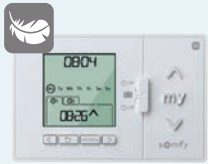 |

**Fonctionnement en mode discret pour des volets roulants silencieux.**

| Points de commande AVEC retour d'information | Pilotage à distance AVEC retour d'information | |
|---|---|---|
| AVEC retour d'information | Pilotage à distance | |
| NiNa | Connexoon | TaHoma |
| | | |

**Somfy France**
1 Place du Crêtet
BP 138 - 74307 Cluses Cedex
France

**www.somfypro.fr**

**0 820 374 374** Service 0,15 € / min + prix appel

SOMFY SAS, capital 20.000.000 euros, RCS Annecy 303.970.230 • ©SOMFY 12/2016 • Visuels non contractuels • **Réf. 5130392B**

somfy® Building happiness