405005 | Legrand notice

Peigne d'alimentation verticale VX³ optimisée monophasée - Coffret 4 rangées - Entraxe 150 mm

Réf 405005

39.14€TTC*

Voir le produit :
https://www.domomat.com/37330-peigne-d-alimentation-verticale-vx-optimisee-monophasee-coffret-4-rangees-entraxe-150-mm-legrand-405005.html

Le produit Peigne d'alimentation verticale VX³ optimisée monophasée - Coffret 4 rangées - Entraxe 150 mm est en vente chez Domomat !

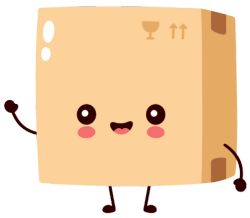

* : Prix sur le site Domomat.com au 12/10/2024. Le prix est susceptible d'être modifié.

VX³ 63 A
4 050 00/01/02/03/04/05

legrand®

12 mm

2,5 mm² ⩽ ⊡ ⩽ 25 mm²

2,0 Nm max.

	4 050 00 4 050 03	x1
	4 050 01 4 050 04	x2
	4 050 02 4 050 05	x3

LE05093AA_03

125 mm (4 050 00/01/02)

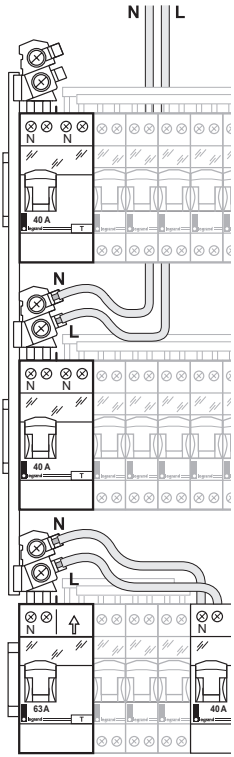

150 mm (4 050 03/04/05)

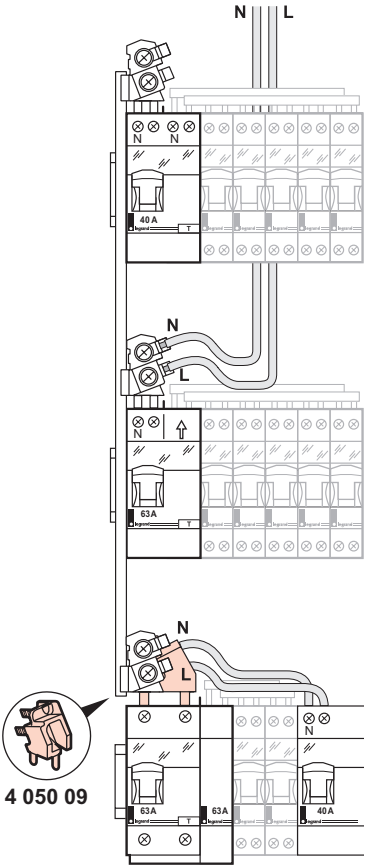

4 050 09

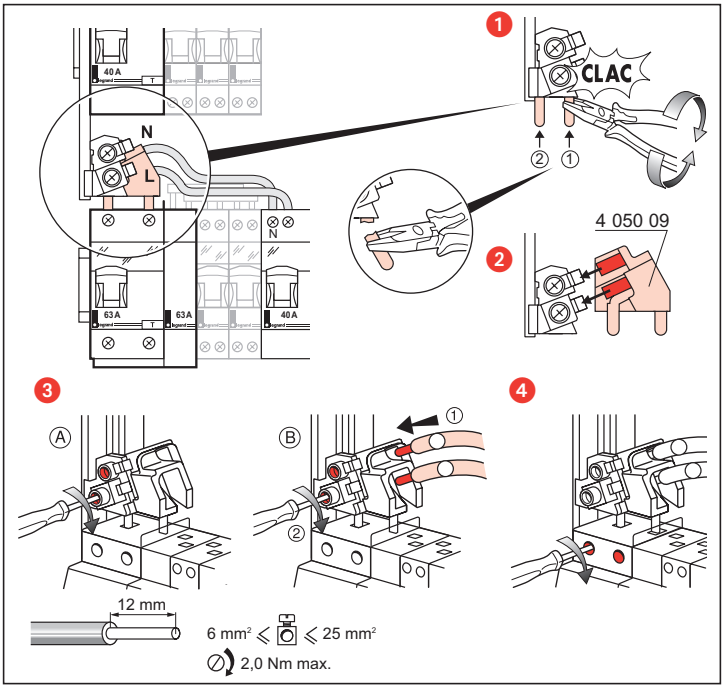
1
CLAC
2
1
4 050 09
2
3
4
40 A
N
L
63 A
63 A
40 A
A
B
1
2
12 mm
6 mm² ⩽ ⩽ 25 mm²
2,0 Nm max.

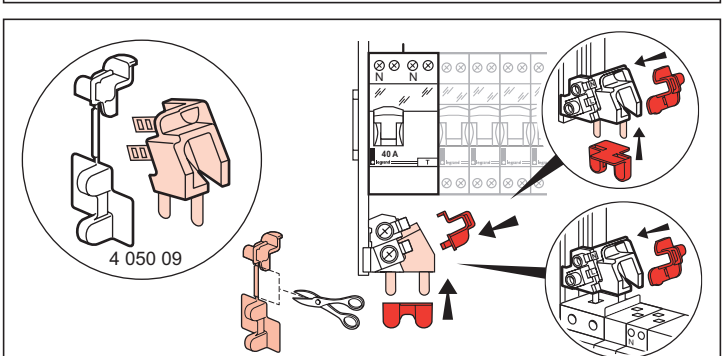
4 050 09
40 A
N
N

⚠ Consignes de sécurité

FR LU BE

Ce produit doit être installé de préférence par un électricien qualifié.
Une installation et une utilisation incorrectes peuvent entraîner des risques de choc électrique ou d'incendie.
Avant d'effectuer l'installation, lire la notice, tenir compte du lieu de montage spécifique au produit.
Ne pas ouvrir l'appareil. Tous les produits Legrand doivent exclusivement être ouverts et réparés par du personnel formé et habilité par LEGRAND. Toute ouverture ou réparation non autorisée annule l'intégralité des responsabilités, droits à remplacement et garanties.
Utiliser exclusivement les accessoires d'origine.

⚠ Safety instructions

GB IE

This product should be installed preferably by a qualified electrician.
Incorrect installation and use can entail risk of electric shock or fire.
Before carrying out the installation, read the instructions and take account of the product's specific mounting location.
Do not open up the device. All Legrand products must be exclusively opened and repaired by personnel trained and approved by LEGRAND. Any unauthorised opening or repair completely cancels all liabilities and the rights to replacement and guarantees.
Only use genuine accessories.

⚠ Medidas de seguridad

ES

Este producto debe ser instalado preferentemente por un instalador electricista cualificado.
La instalación y utilización incorrectas pueden generar riesgos de descargas eléctricas o de incendio.
Antes de efectuar la instalación, leer el manual y, tener en cuenta el lugar de montaje específico del producto.
No abrir el aparato. Todos los productos Legrand deben ser abiertos y reparados exclusivamente por personal formado y autorizado por Legrand. Cualquier apertura o reparación no autorizada anula la integridad de las responsabilidades, derechos de cambio y garantías.
Utilizar exclusivamente accesorios originales.