413250 | Legrand notice

Lot de 3 coffrets multimédia basique double play DRIVIA 13 - 4RJ45 + Répartiteur TV 13 modules

Réf 413250

408.14€TTC*

Voir le produit : https://www.domomat.com/30558-lot-de-3-coffrets-multimedia-basique-double-play-drivia-13-4rj45-repartiteur-tv-13-modules-legrand-413250.html

Le produit Lot de 3 coffrets multimédia basique double play DRIVIA 13 - 4RJ45 + Répartiteur TV 13 modules est en vente chez Domomat !

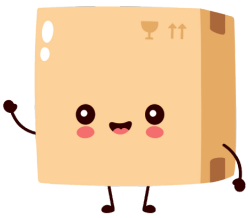

Coffret basique Double Play
4 132 50 - 4 182 50
Notice d'installation

legrand®

■ PRÉSENTATION DU COFFRET

Répond aux exigences de la NF C 15-100 qui prend en compte l'arrêté sur les réseaux de communication

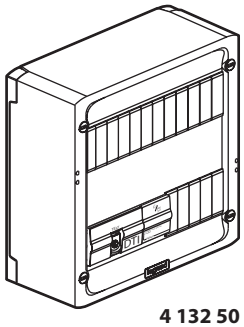

4 132 50

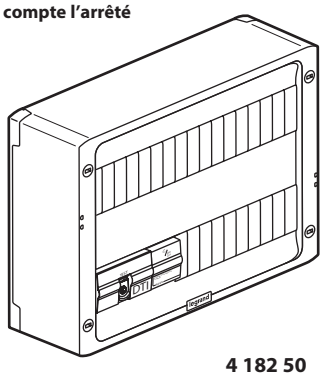

4 182 50

SOMMAIRE

- Présentation du coffret 1
- Composition du coffret 1
- Schéma de principe 1
- Fixation 2
- Câblage 4
- Mise en oeuvre TV sur coaxial 5
- Mise en oeuvre TV sur RJ 6
- Mise en oeuvre TV sur coaxial avec support box 7
- Mise en oeuvre TV sur RJ avec support box 8
- Mise en oeuvre TV sur coaxial avec kit box déportée 9
- Mise en oeuvre TV sur RJ avec kit box déportée 9
- Mise en oeuvre du DTI 10
- Consignes de sécurité 11

■ COMPOSITION DU COFFRET

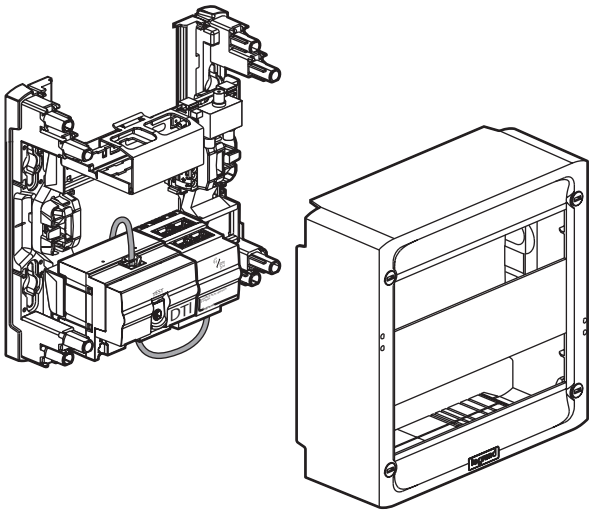

■ COMPOSANTS A INSTALLER

4 Connecteurs RJ 45 Cat 6 STP

Cordons plats F/UTP

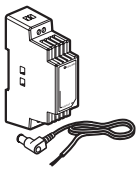

Alimentation 9 V + cordon d'alimentation

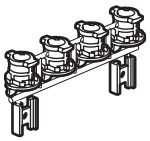

Grappe de fixation

Obturateurs
x 26 **(4 132 50)**
x 36 **(4 182 50)**

■ COMPOSANTS PRE-INSTALLES

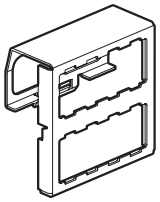

Support de connecteurs RJ 45 (1 à 8 connecteurs)

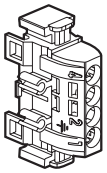

Bornier de terre

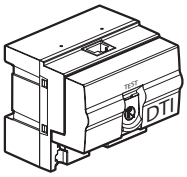

DTI RJ 45 modulaire

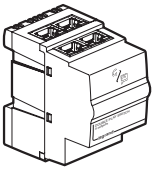

Centrale Double play

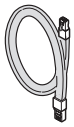

Cordon de liaison DTI/ centrale Double Play (0,18 m)

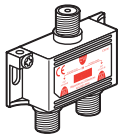

Répartiteur TV 2 sorties

■ SCHEMA DE PRINCIPE

4 RJ 45 + 2 TV

Position PHONE

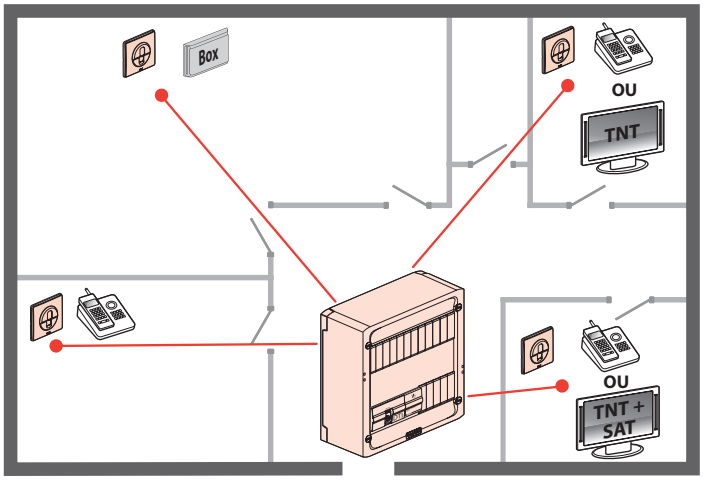

Position LAN@

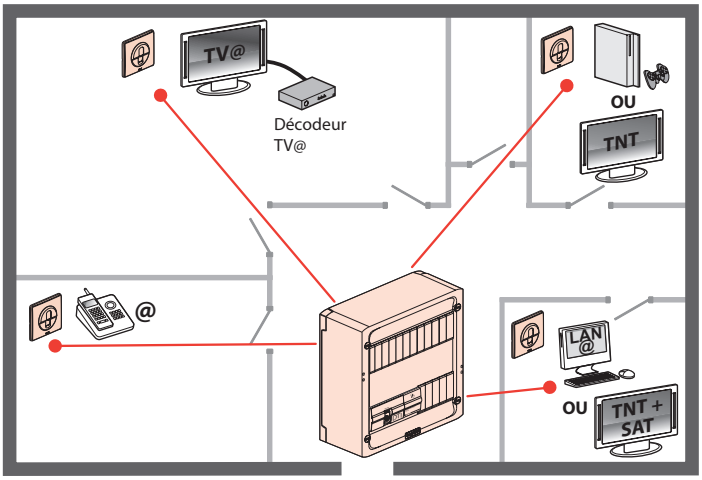

LE09728AB

■ FIXATION

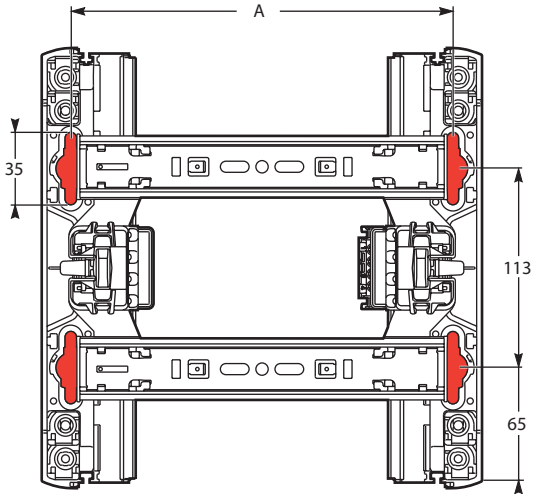

	A
4 132 50	217
4 182 50	322

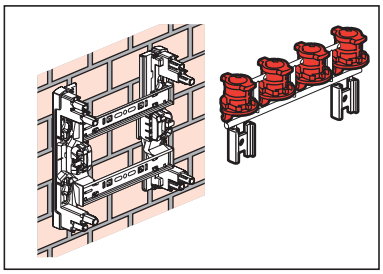

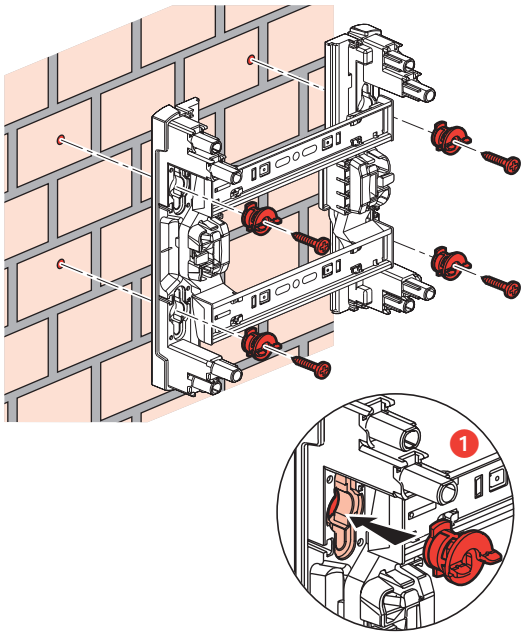

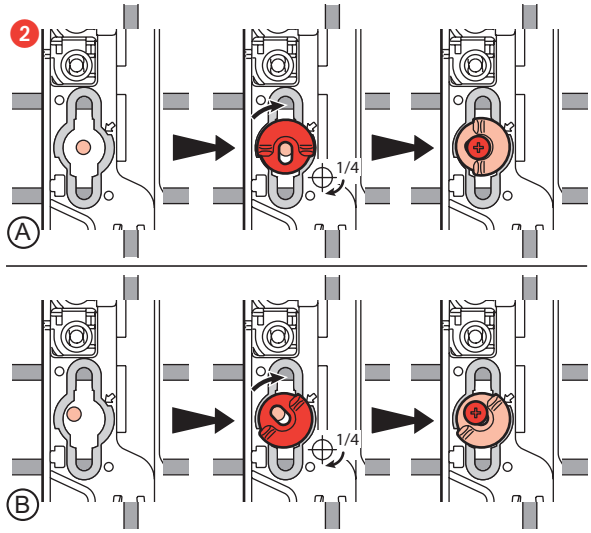

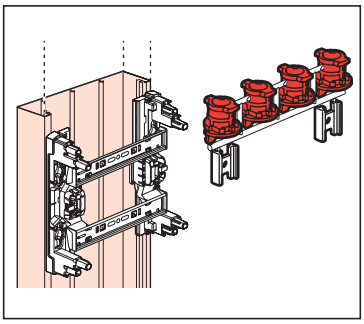

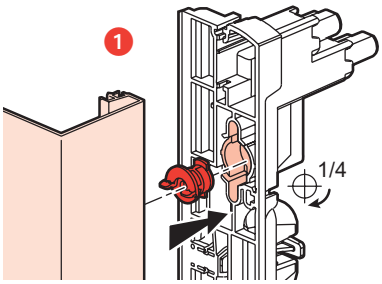

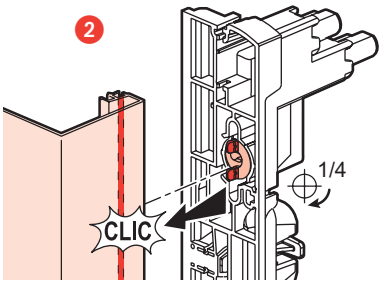

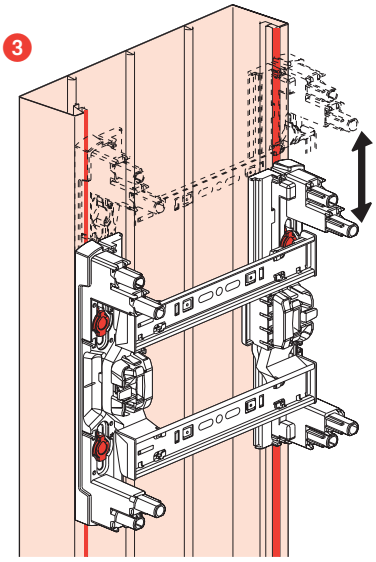

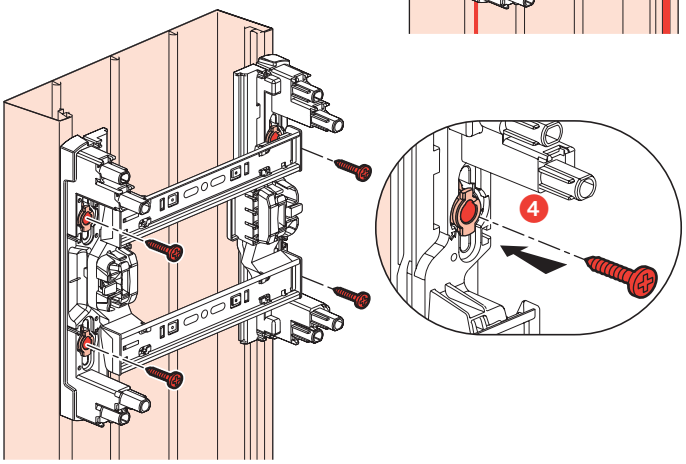

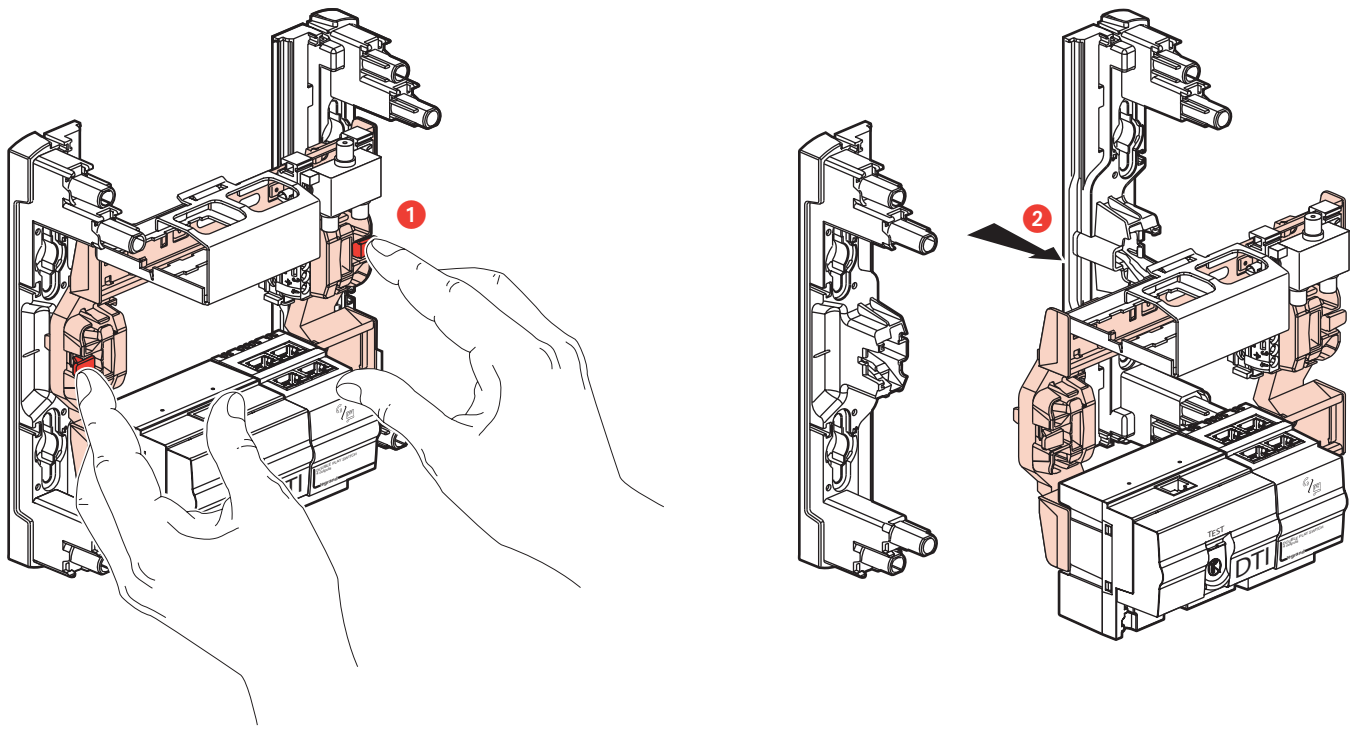

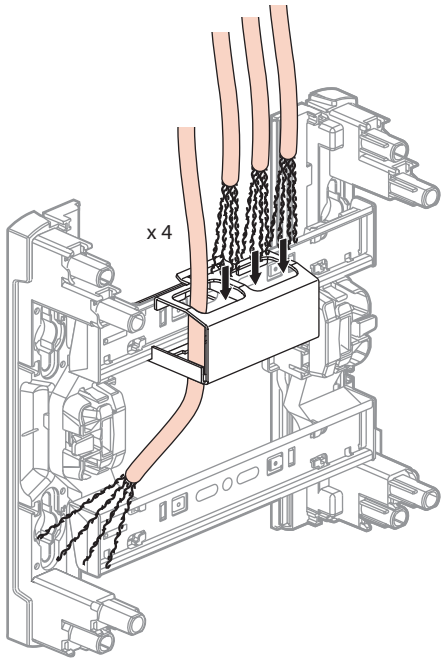

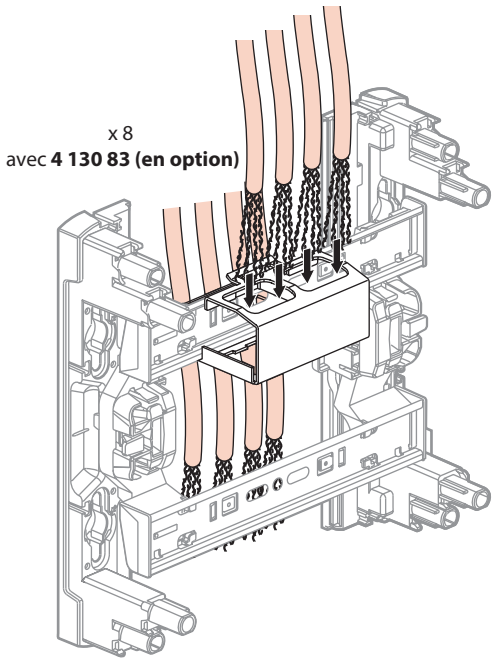

■ CÂBLAGE

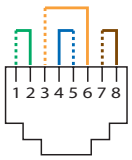

EIA 568 A

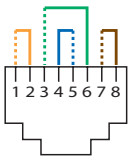

EIA 568 B

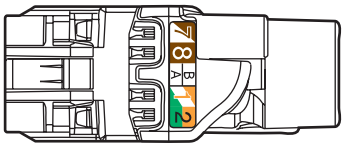

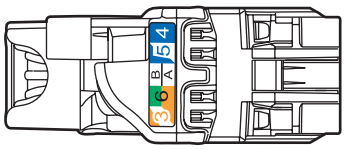

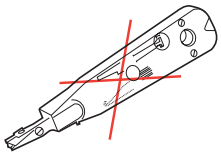

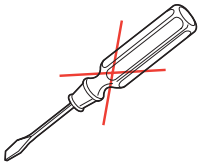

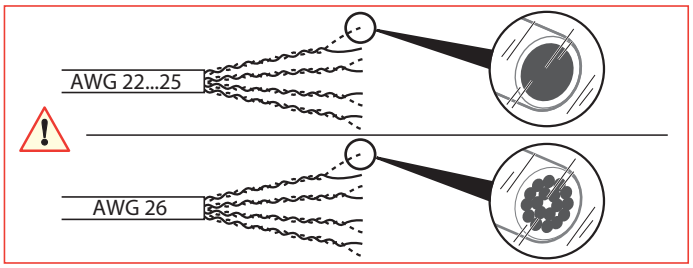

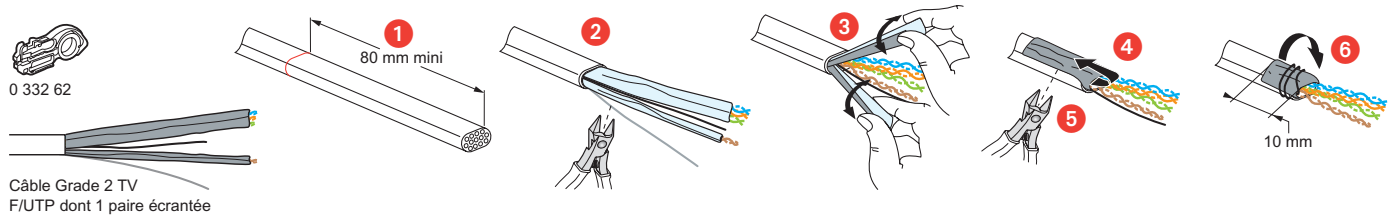

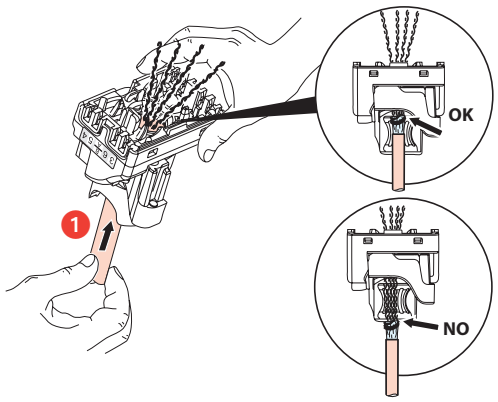

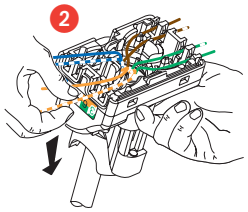

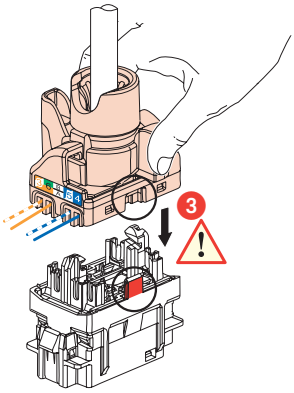

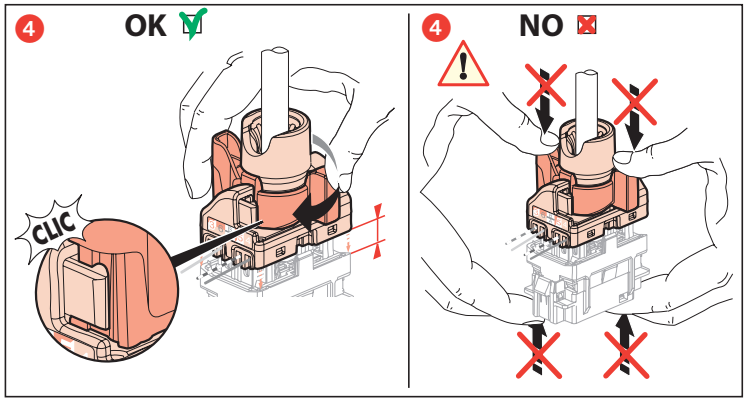

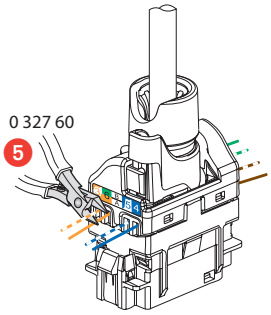

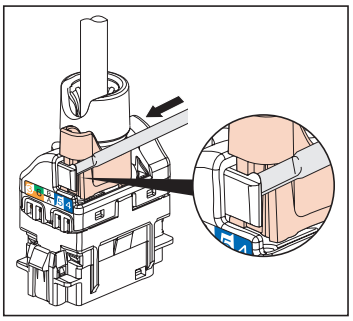

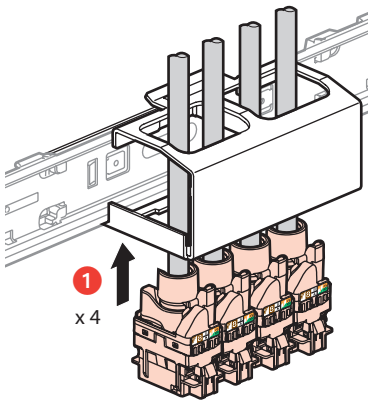

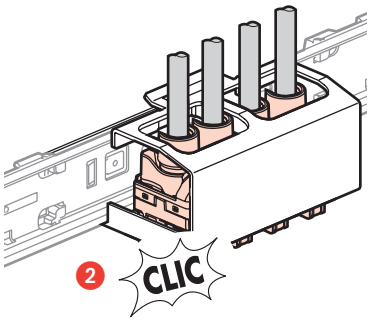

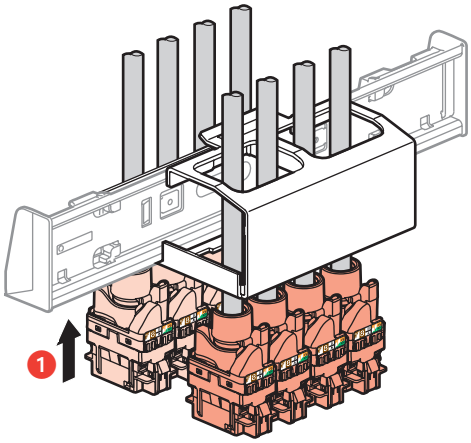

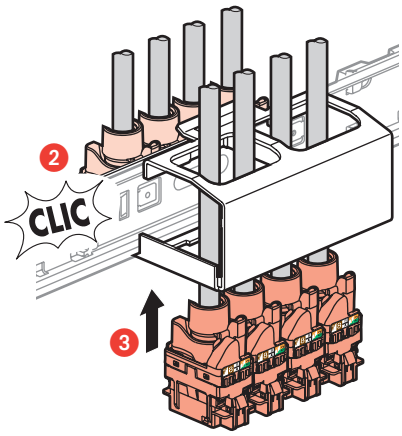

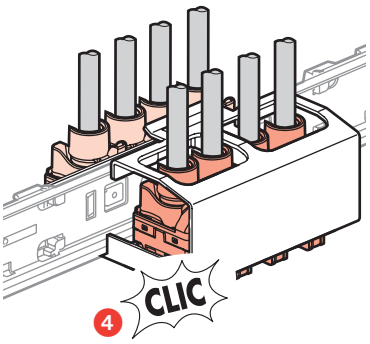

x 8 avec **4 130 83 (en option)**

■ MISE EN OEUVRE TV SUR COAXIAL = «FONCTION PHONE / BOX EN AMBIANCE»

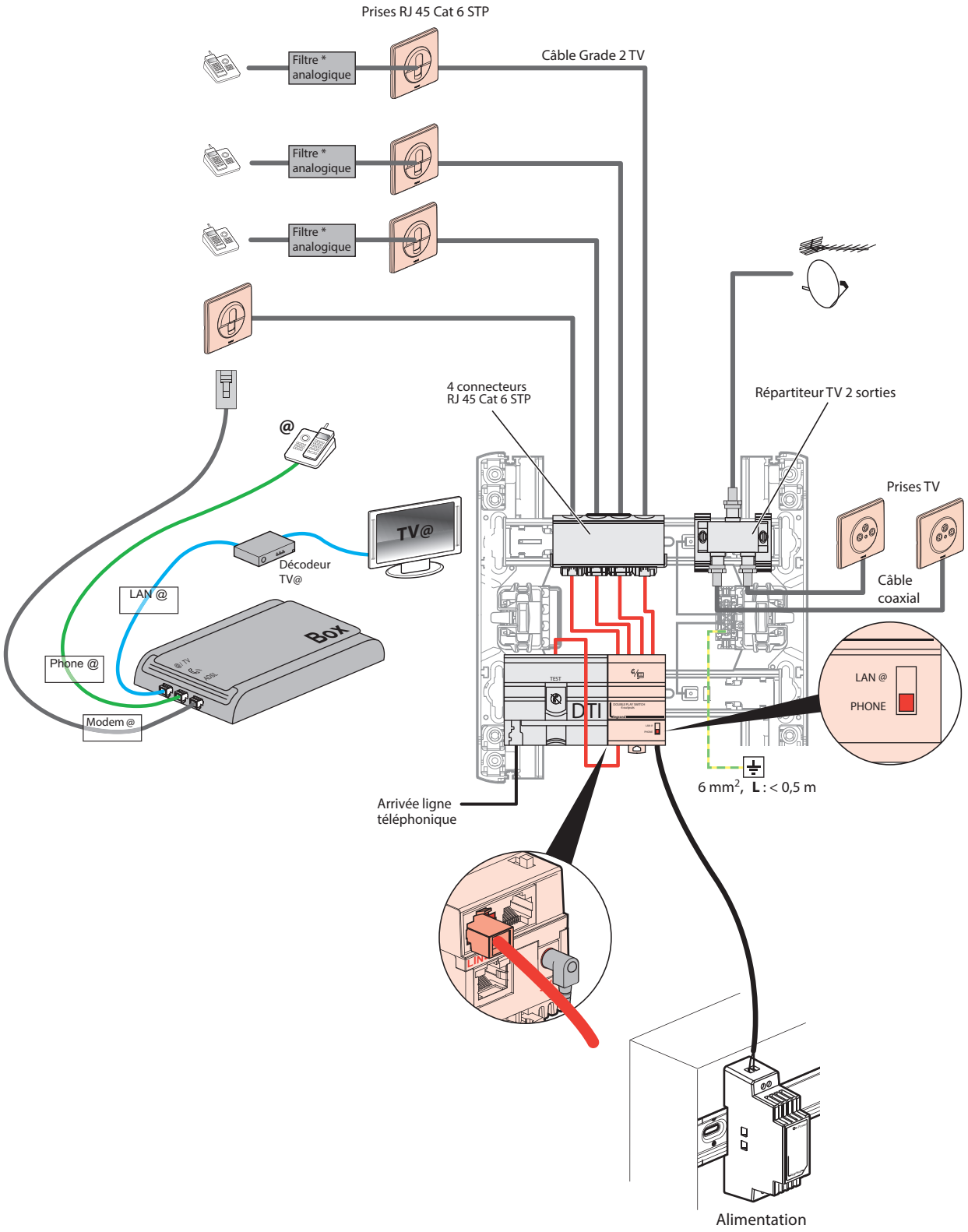

* Non fourni (réf. 0 910 65 en option),
à utiliser seulement si ligne ADSL + ligne analogique

■ MISE EN OEUVRE TV SUR RJ = «FONCTION PHONE / BOX EN AMBIANCE»

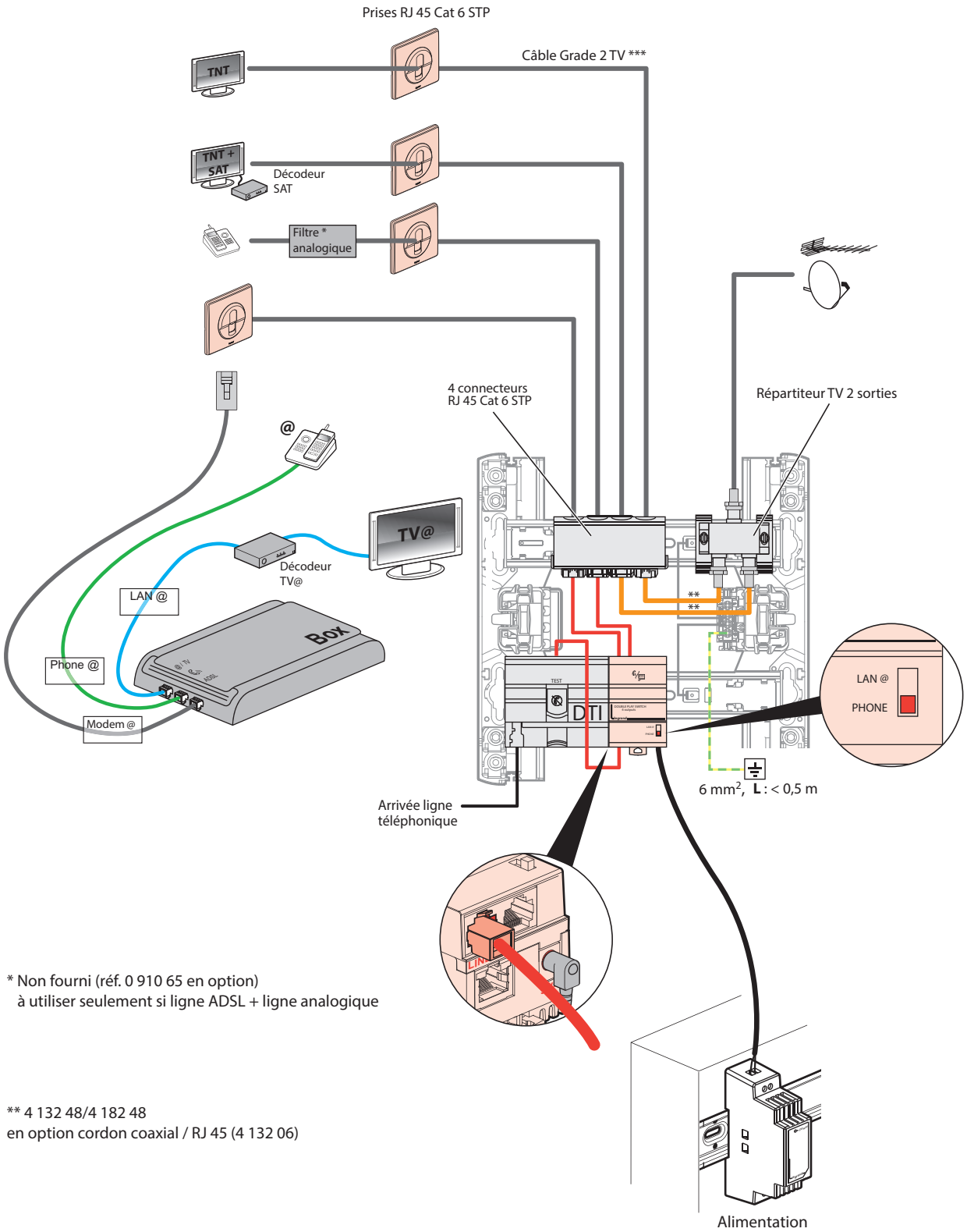

* Non fourni (réf. 0 910 65 en option)
à utiliser seulement si ligne ADSL + ligne analogique

** 4 132 48/4 182 48
en option cordon coaxial / RJ 45 (4 132 06)

*** ⚠ **Longueurs admissibles TV sur RJ**

TV	Niveau de signal moyen	Longueur maximum	Option
TNT	65 (dBµV)	20 (m)	40 m avec réf. 4 131 18 ou 45 m avec réf. 0 739 51
SAT	70 (dBµV)	10 (m)	30 m avec réf. 4 131 18 ou réf. 0 739 52
CABLE	65 (dBµV)	20 (m)	30 m avec réf. 4 130 19

■ MISE EN OEUVRE TV SUR COAXIAL AVEC SUPPORT BOX réf. 4 131 49 (en option) = «FONCTION LAN@ / BOX DANS LE COFFRET DE COMMUNICATION»

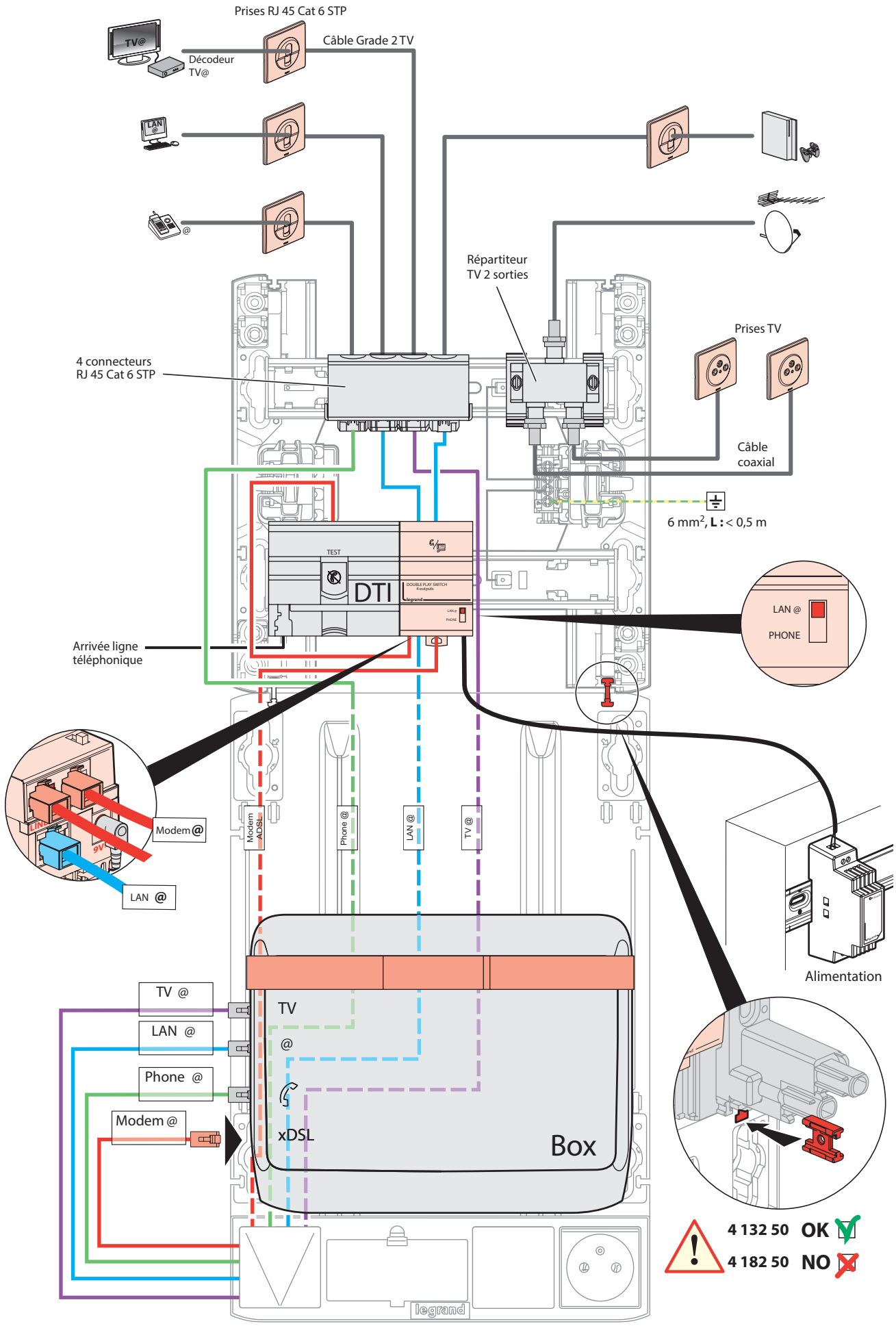

■ MISE EN OEUVRE TV SUR RJ AVEC SUPPORT BOX RÉF. 4 131 49 (en option) = «FONCTION LAN@ / BOX DANS LE COFFRET DE COMMUNICATION»

** 4 132 48/4 182 48
en option cordon coaxial / RJ 45 (4 132 06)

*** ⚠ **Longeurs admissibles TV sur RJ**

TV	Niveau de signal moyen	Longueur maximum	Option
TNT	65 (dBµV)	20 (m)	40 m avec réf. 4 131 18 ou 45 m avec réf. 0 739 51
SAT	70 (dBµV)	10 (m)	30 m avec réf. 4 131 18 ou réf. 0 739 52
CABLE	65 (dBµV)	20 (m)	30 m avec réf. 4 130 19

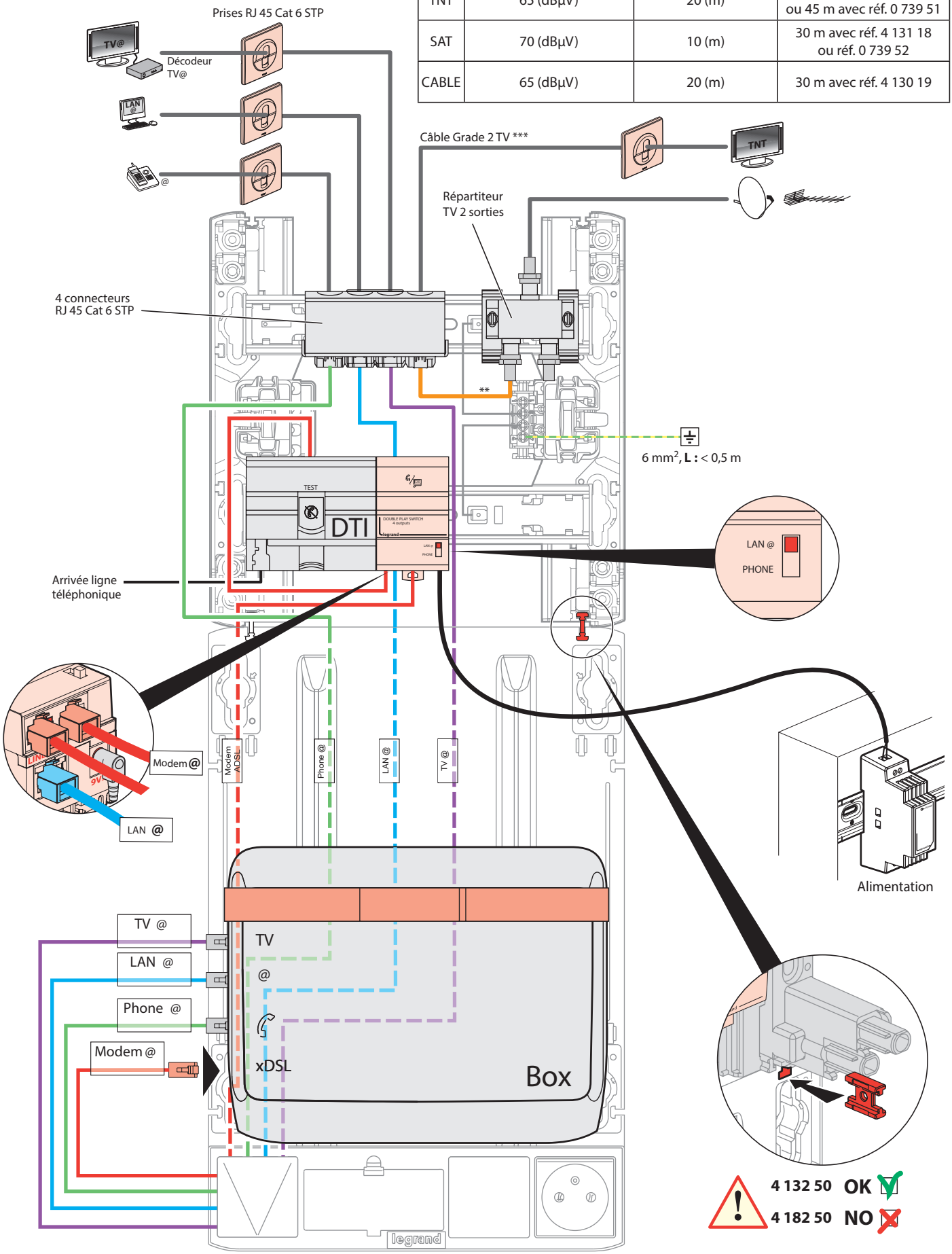

■ MISE EN OEUVRE TV SUR COAXIAL AVEC KIT BOX DÉPORTÉE RÉF. 4 132 05 (en option) = «FONCTION LAN@ / BOX DEPORTÉE»

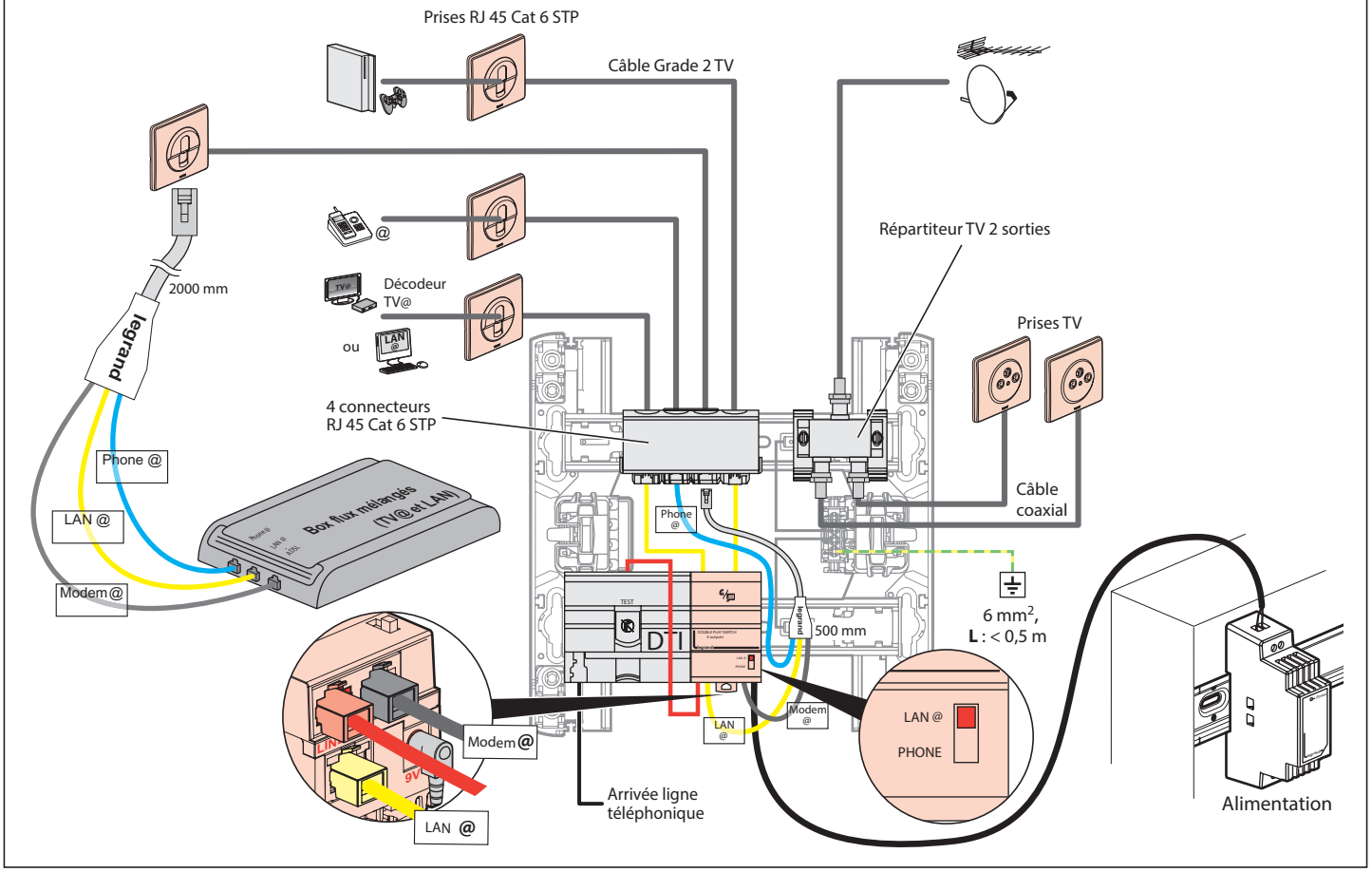

■ MISE EN OEUVRE TV SUR RJ AVEC KIT BOX DÉPORTÉE RÉF. 4 132 05 (en option) = «FONCTION LAN@ / BOX DEPORTÉE»

** 4 132 48/4 182 48
en option cordon coaxial / RJ 45 (4 132 06)

*** ⚠ **Longueurs admissibles TV sur RJ**

TV	Niveau de signal moyen	Longueur maximum	Option
TNT	65 (dBµV)	20 (m)	40 m avec réf. 4 131 18 ou 45 m avec réf. 0 739 51
SAT	70 (dBµV)	10 (m)	30 m avec réf. 4 131 18 ou réf. 0 739 52
CABLE	65 (dBµV)	20 (m)	30 m avec réf. 4 130 19

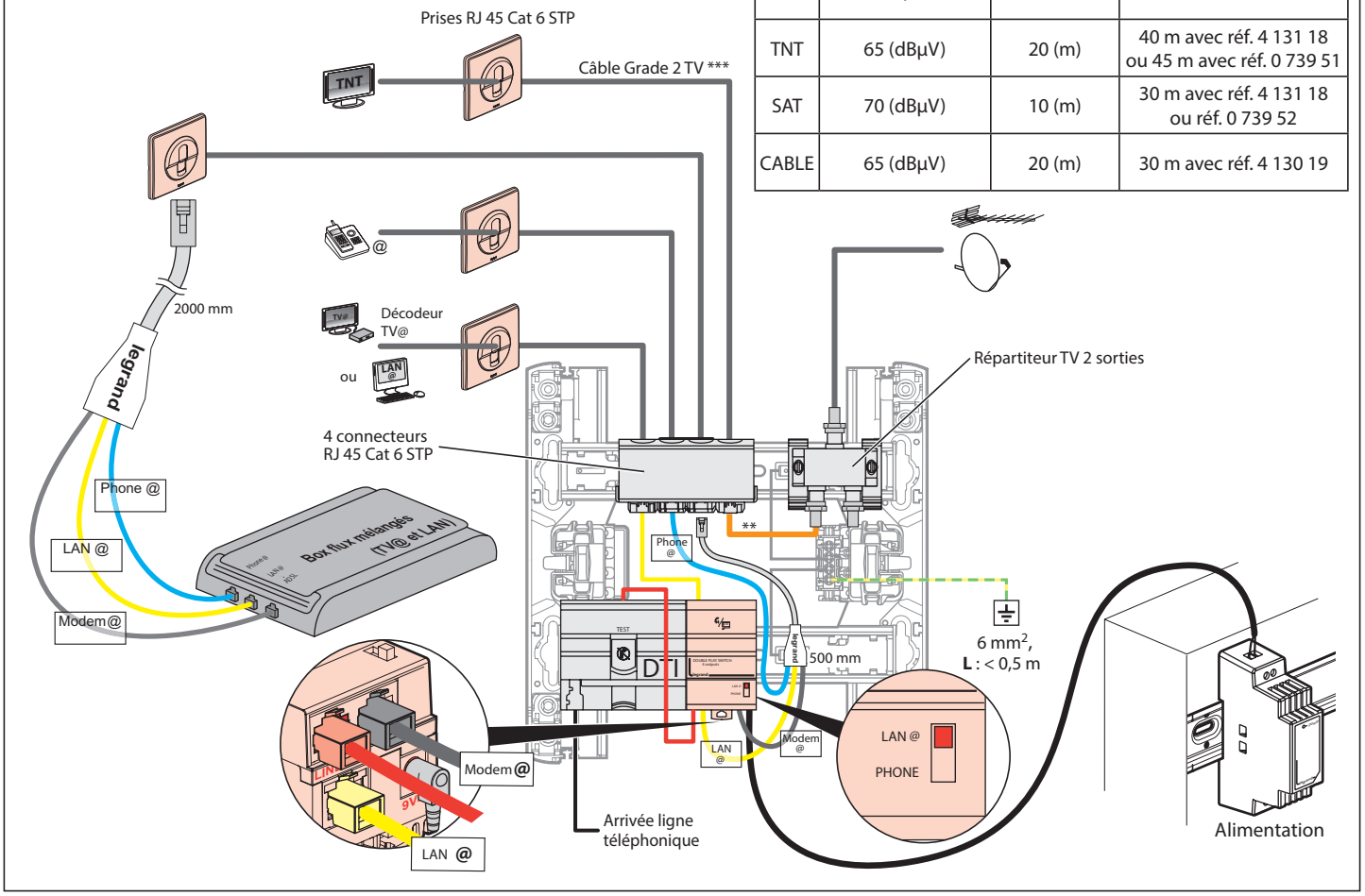

■ MISE EN OEUVRE DU DTI

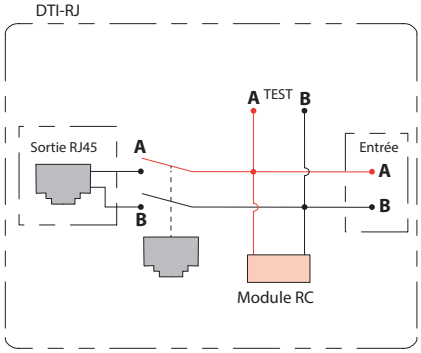

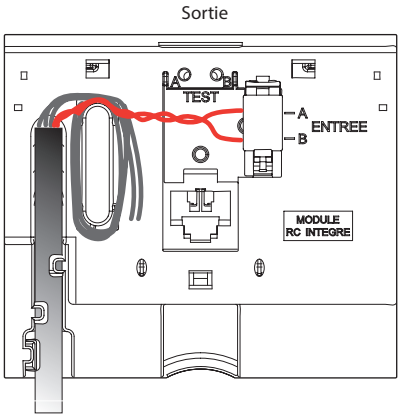

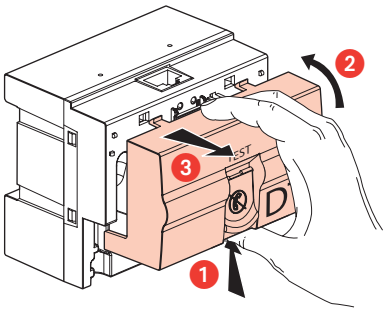

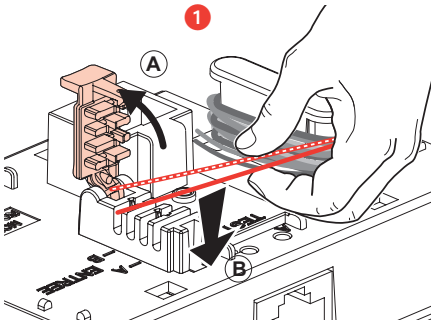

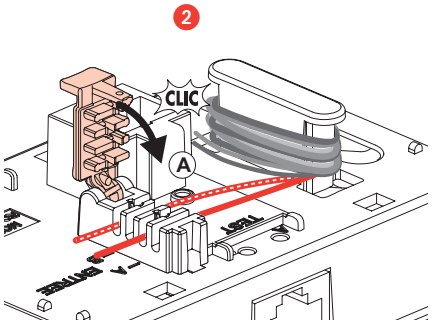

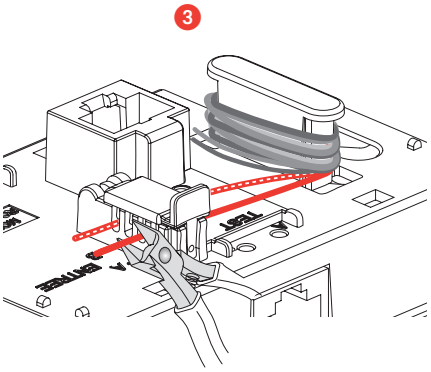

■ **NOTES**

⚠ **Consignes de sécurité**

Ce produit doit être installé conformément aux règles d'installation et de préférence par un électricien qualifié. Une installation et une utilisation incorrectes peuvent entraîner des risques de choc électrique ou d'incendie. Avant d'effectuer l'installation, lire la notice, tenir compte du lieu de montage spécifique au produit.

Ne pas ouvrir, démonter, altérer ou modifier l'appareil sauf mention particulière indiquée dans la notice. Tous les produits Legrand doivent exclusivement être ouverts et réparés par du personnel formé et habilité par Legrand. Toute ouverture ou réparation non autorisée annule l'intégralité des responsabilités, droits à remplacement et garanties.

Utiliser exclusivement les accessoires de la marque Legrand.