Original instructions

Thermoplus

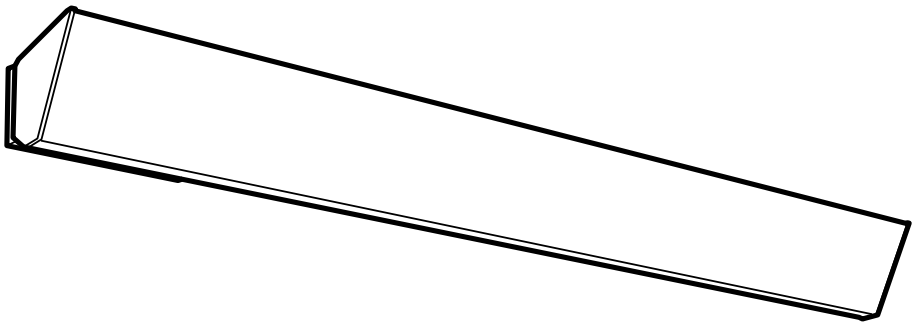

SE ... 6

GB ... 8

NO ... 10

FR ... 12

DE ... 14

FI ... 16

IT ... 18

NL ... 20

RU ... 22

Thermoplus EC

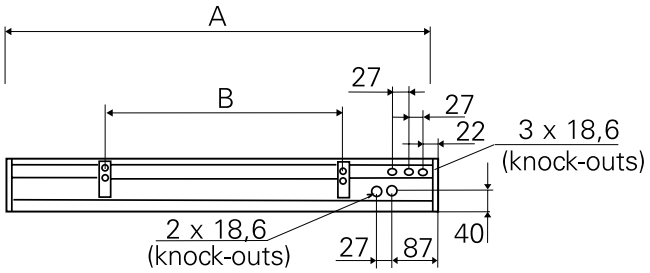

Type	A [mm]	B [mm]
EC450	1076	600
EC600	1505	900
EC750	1810	1200
EC900	2140	1800

Thermoplus ECV

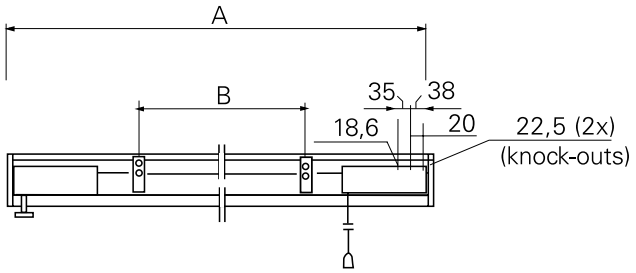

Type	A [mm]	B [mm]
ECV300	870	400
ECV550	1505	900
ECV700	1810	1200

Mounting on the wall

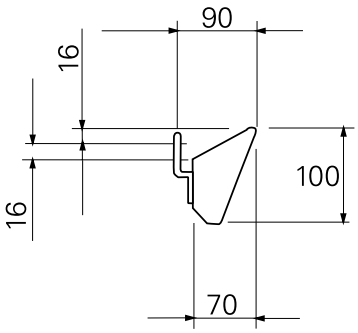

Mounting on the ceiling

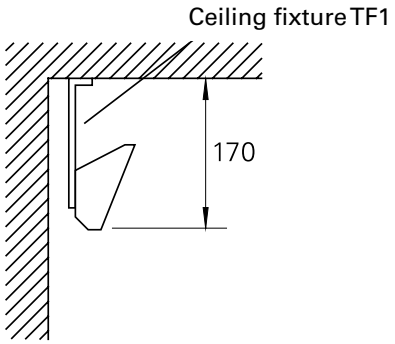

Minimum mounting distance

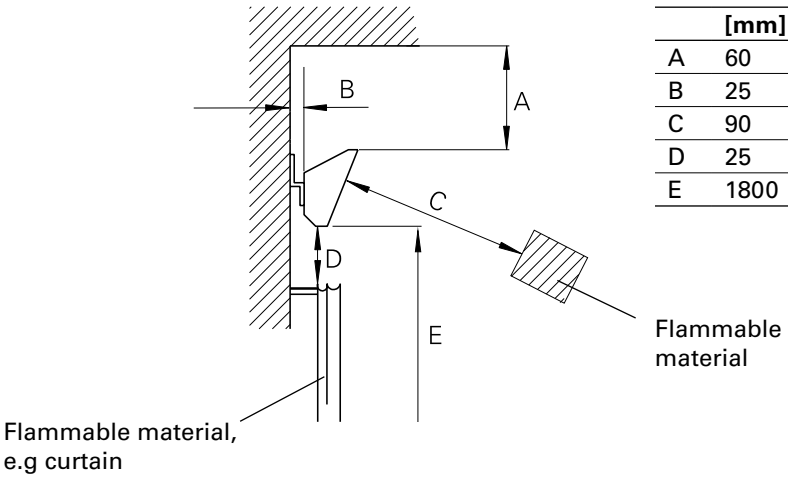

	[mm]
A	60
B	25
C	90
D	25
E	1800

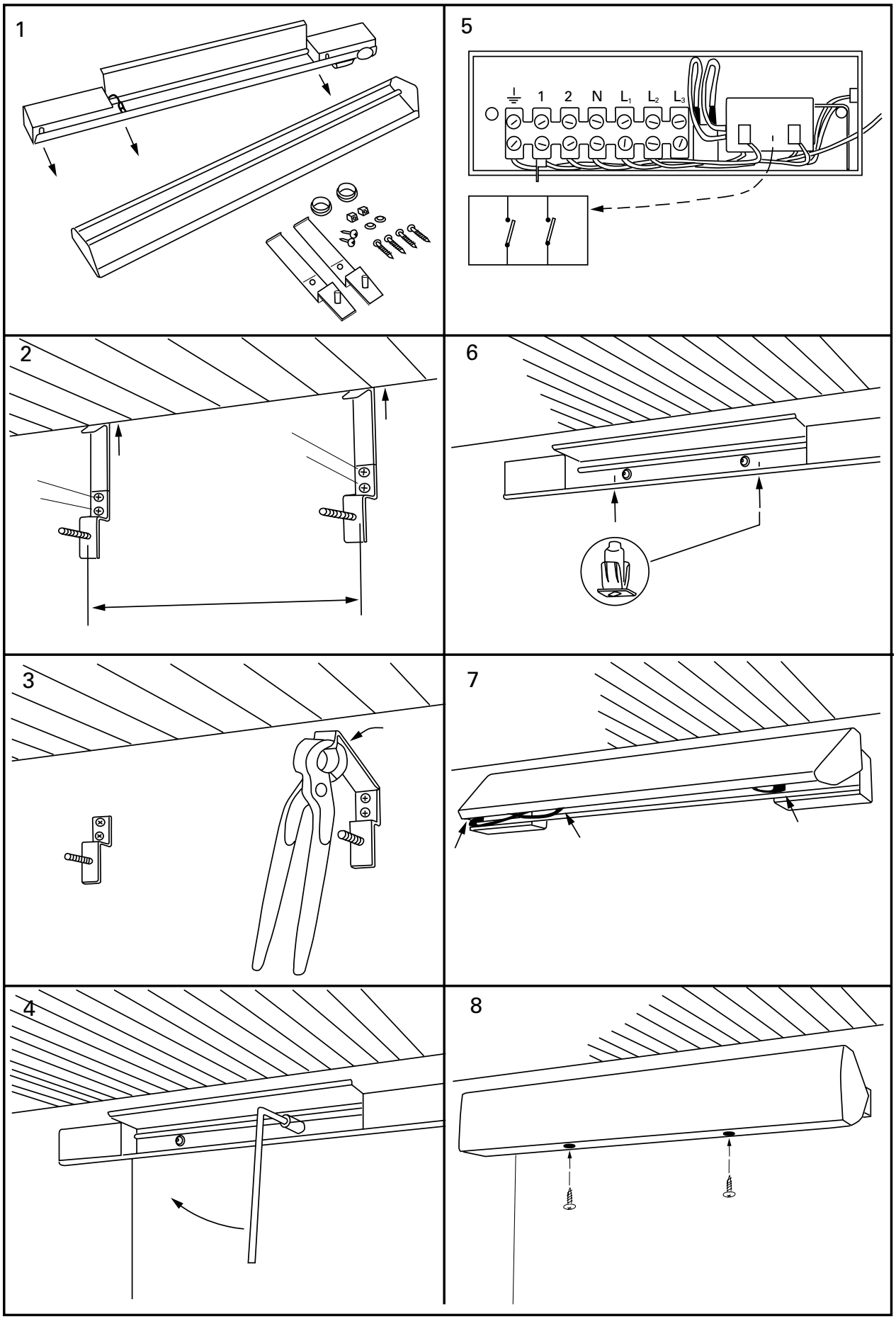
1
5
1 2 N L1 L2 L3
2
6
3
7
4
8

Technical specifications

Type	Output (1) [W]	Voltage (2) [V]	Amperage (3) [A]	Max. surface temperature (4) [°C]	Weight (5) [kg]
EC45021	450	230V~	2,0	180	2,6
EC60021	600	230V~	2,6	180	3,7
EC75021	750	230V~	3,3	180	4,4
EC90021	900	230V~	3,9	180	4,8
EC90031	900	400V2~	2,3	180	4,8

Type	Output (1) [W]	Voltage (2) [V]	Amperage (3) [A]	Max. surface temperature (4) [°C]	Weight (5) [kg]
ECV30021	300	230V~	1,3	180	2,3
ECV55021	550	230V~	2,4	180	4,0
ECV55031	550	400V2~	1,4	180	4,0
ECV70021	700	230V~	3,0	180	4,7
ECV70031	700	400V2~	1,8	180	4,7

(1)
SE: Effekt
GB: Output
NO: Effekt
FR: Puissance
DE: Heizleistung
RU: Мощность
FI: Lämmitysteho

(2)
SE: Spänning
GB: Voltage
NO: Spenning
FR: Tension
DE: Spannung
RU: Напряжение
FI: Jännite

(3)
SE: Ström
GB: Amperage
NO: Strøm
FR: Intensité
DE: Stromstärke
RU: Ток
FI: Virta

(4)
SE: Maximal yttemperatur
GB: Max. surface temperature
NO: Maksimal overflatetemp.
FR: Température de surface
DE: Max. Oberflächentemperatur
RU: Max. температура поверхности
FI: Suurin pintalämpötila

(5)
SE: Vikt
GB: Weight
NO: Vekt
FR: Poids
DE: Gewicht
RU: Вес
FI: Paino

Accessories

Type	HxWxD [mm]
TAP16R	87x87x53
TEP44	87x87x55
RB3	155x87x43
RTX54	82x88x25
TF1	

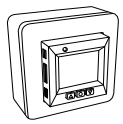
TAP16R

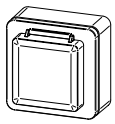
TEP44

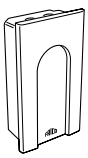
RB3

RTX54

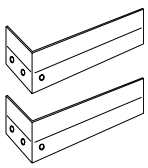
TF1

Wiring diagram

Control by thermostat

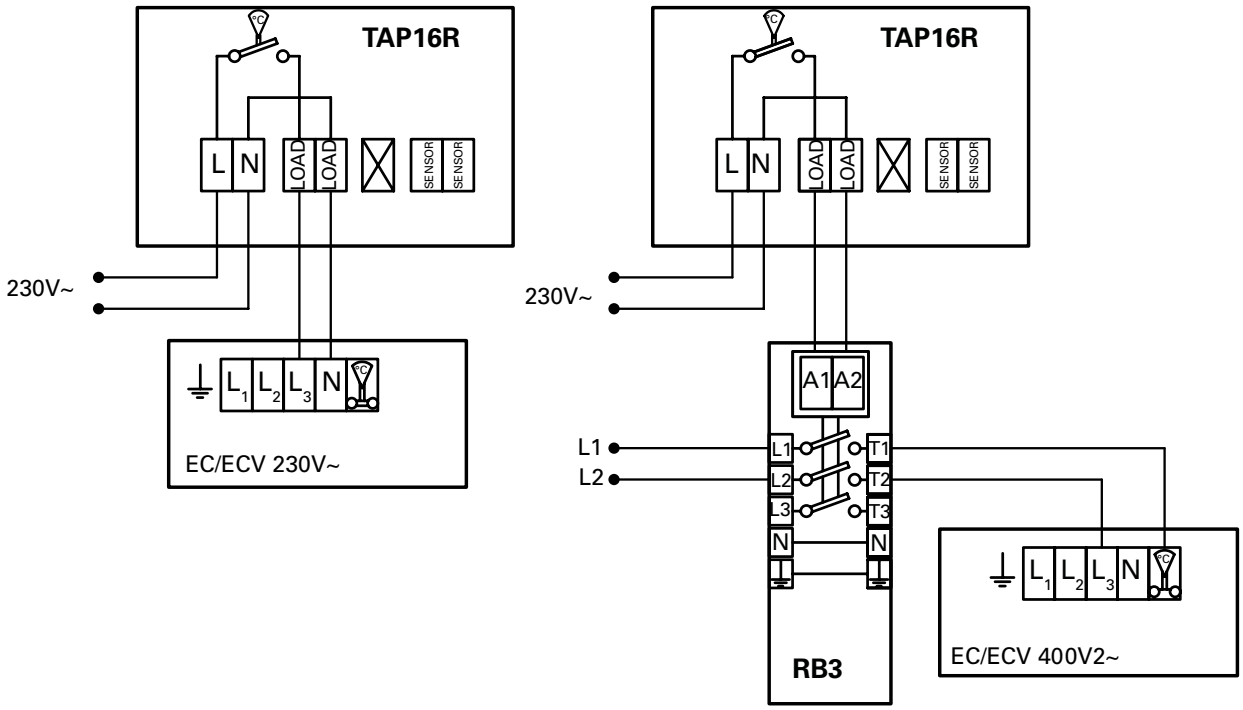

Consignes de montage et mode d'emploi

Généralités

Lisez attentivement les présentes consignes avant d'installer et d'utiliser l'appareil. Conservez ce manuel afin de pouvoir le consulter ultérieurement.
Le produit doit être utilisé uniquement en conformité avec les consignes de montage et le mode d'emploi. La garantie n'est valable que si l'utilisation du produit est conforme aux indications et consignes.

Application

Le type EC est homologué en version standard (IP20) pour un emplacement dans des lieux secs. Ls typs ECV est homologué en version hermétique (IP44) pour un emplacement par exemple dans salles de bain, douches ou autres pièces d'eau sans tuyau de rinçage.
Le chauffage se monte vers l'angle du plafond et ne doit pas être caché par des rideaux, des draperies ou autres. Pour obtenir un bon fonctionnement, le plafond directement au-dessus du chauffage doit être bien isolé. Si le chauffage est monté assez loin du plafond, les qualités de rayonnement sont moins bonnes.

Raccordement

Thermoplus est prévue pour une installation permanente. Thermoplus est équipé de sections de fiches supplémentaires pour un branchement des phases c'est pourquou aucun boîtier de raccord n'est necessaire.

Montage

Thermoplus protège entre autres contre l'effet de paroi froide des vitres et se place horizontalement au-dessus d'une fenêtre. La cassette est fournie avec deux consoles pour montage mural. Les consoles de fixation au plafond sont à commander séparément, TF1. Pour les distances minimales d'installation cf p.2.

1. Détacher la face avant et déconnecter les fils électriques reliant la face avant et la section arrière.
2. Fixer les appliques dans l'angle formé par le plafond et la cloison murale. Distance (B) entre les appliques - consulter le tableau. NOTA. Prévoir un espace de dilatation de 15 mm au moins pour l'appareil de chauffage.
3. Plier la section supérieure des appliques au niveau des repères.
4. Serrer convenablement la section arrière contre les appliques.
5. Presser les deux chevilles en plastique dans le bord sous-jacent de la section arrière.
6. Raccorder les fiches et suspendre la face avant sur le rebord supérieur de la section arrière.
7. Rabattre la face avant et la fixer au moyen de deux vis dans les chevilles en plastique.

Régulation

Si ce produit est utilisé comme dispositif de chauffage décentralisé conformément à la réglementation relative à l'écoconception (UE) 2015/1188, il doit être accompagné de l'un des dispositifs de contrôle agréés suivants. Notez que les produits 400V~ nécessitent une boîte de relais RB3.

- TAP16R, thermostat électronique incluant :
  - Contrôle électronique de la température de la pièce et programmateur hebdomadaire
  - Contrôle de la température de la pièce avec détecteur de fenêtre ouverte

Le produit peut être contrôlé d'une autre manière, par exemple, au moyen d'un système de contrôle global (BMS), auquel cas il incombe à l'installateur de veiller à ce que ce système soit programmé de manière à garantir la conformité de l'installation avec les exigences de la réglementation relative à l'écoconception (UE) 2015/1188.

Démarrage

Lorsque l'unité sert pour la première fois, ou suite à une longue période d'inactivité, de la fumée ou une odeur résultant de la poussière ou saleté éventuellement accumulée à l'intérieur de l'appareil peut se dégager. Ce phénomène est tout à fait normal et disparaît rapidement.

Entretien

Tous les appareils de chauffage électrique émettent de petits claquements dûs à la dilatation du matériau qui se contracte ensuite avec les variations de température.

Disjoncteur à courant résiduel

Si l'installation est protégée par un disjoncteur à courant résiduel, et que ce dernier se déclenche à la mise sous tension de l'appareil, le problème peut être lié à la présence d'humidité dans l'élément de chauffe. En cas de stockage prolongé dans un lieu humide, l'élément de chauffe de l'appareil peut avoir pris l'humidité.

Ce n'est pas une panne et il est facile d'y remédier en branchant provisoirement l'appareil sur le secteur via une prise sans disjoncteur différentiel, de sorte à sécher l'élément de chauffe. Le séchage peut prendre de quelques heures à quelques jours. À titre préventif, il est conseillé de faire fonctionner l'appareil pour une courte durée, de temps à autre, lorsqu'il n'est pas en service pendant une période prolongée.

Emballage

Les matériaux d'emballage sélectionnés sont recyclables, dans un souci de respect de l'environnement.

Gestion du produit en fin de vie

Ce produit peut contenir des substances qui sont nécessaires à son fonctionnement, mais peuvent constituer un danger pour l'environnement. Il ne doit donc pas être jeté avec les déchets ménagers, mais déposé dans un point de collecte agréé en vue d'être recyclé. Veuillez contacter les autorités locales pour en savoir plus sur le point de collecte agréé le plus proche de chez vous. Le recyclage des produits usagés permet de préserver les ressources naturelles et de limiter notre impact sur l'environnement.

Sécurité

- *Un disjoncteur à courant résiduel de 300 mA doit être utilisé contre les risques d'incendie dans les installations de produits avec chauffage électrique.*
- *Les surfaces de l'appareil peuvent être brûlantes lors de son fonctionnement et de son refroidissement !*
- *L'appareil ne doit en aucun cas être couvert de tissus ou autres matériaux de même type : toute surchauffe est susceptible de provoquer un incendie. (E)*
- *Les enfants de plus de 8 ans peuvent utiliser cet appareil, tout comme les personnes aux capacités physiques, mentales ou sensorielles réduites, ou manquant d'expérience ou de connaissances, si une personne les a conseillés ou formés à son utilisation et aux dangers possibles. Les enfants ne doivent pas jouer avec cet appareil. Le nettoyage et l'entretien de l'appareil ne doivent pas être confiés aux enfants sans surveillance.*

Main office
Frico AB
Box 102
SE-433 22 Partille
Sweden

Tel: +46 31 336 86 00

mailbox@frico.se
www.frico.se

For latest updated information and information about your local contact: www.frico.se

2018-01-29 HH/CH