Notice Alimentation Paulmann

Alimentation électrique URail Paulmann Max 300W Chrome mat
Réf 50120 **103.88€TTC***
https://www.domomat.com/97085-alimentation-electrique-urail-paulmann-max-300w-chrome-mat-paulmann-50120.html

Alimentation électrique URail Paulmann Max 300W Blanc
Réf 50121 **103.88€TTC***
https://www.domomat.com/97086-alimentation-electrique-urail-paulmann-max-300w-blanc-paulmann-50121.html

---

Retrouvez tous les produits de la catégorie Eclairage sur rail Paulmann Paulmann chez Domomat !

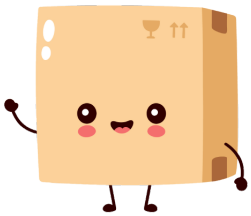

* : Prix sur le site Domomat.com au 27/04/2024. Le prix est susceptible d'être modifié.

Paulmann

Safety Instructions

1,2,3,4,5,6,8,11,19,21,22,
24,32,33,34

Info

www.paulmann.com

Paulmann Licht GmbH
Quezinger Feld 2
31832 Springe
Germany

www.paulmann.com

Art.-Nr.: **501.20**
501.21
968.19

(+MA326)PBO 03/21

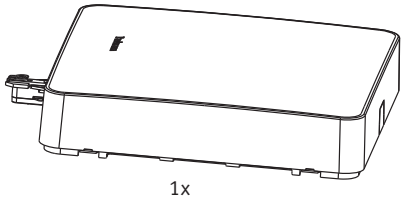

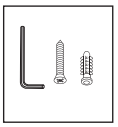

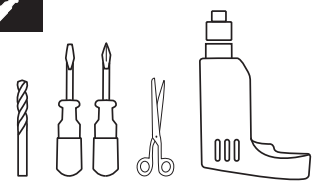

A

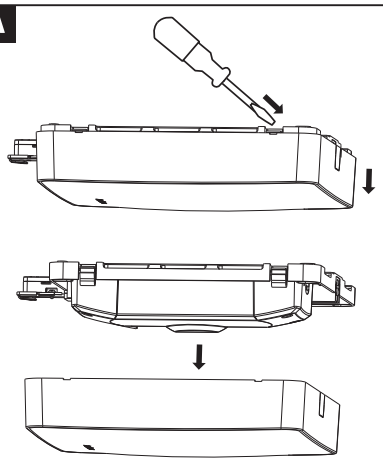

B

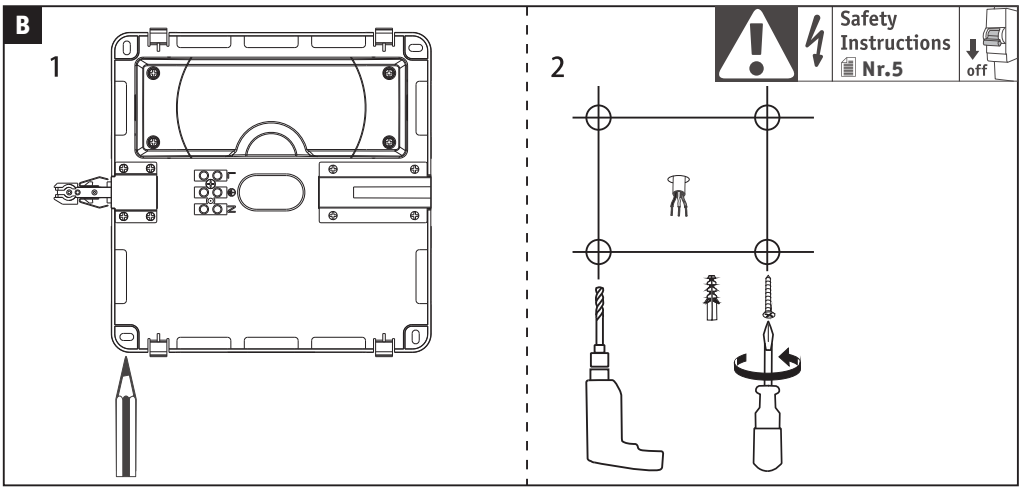

C

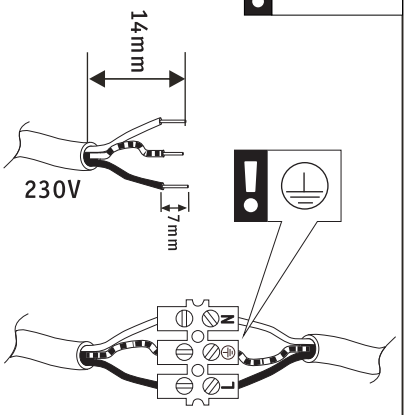

D

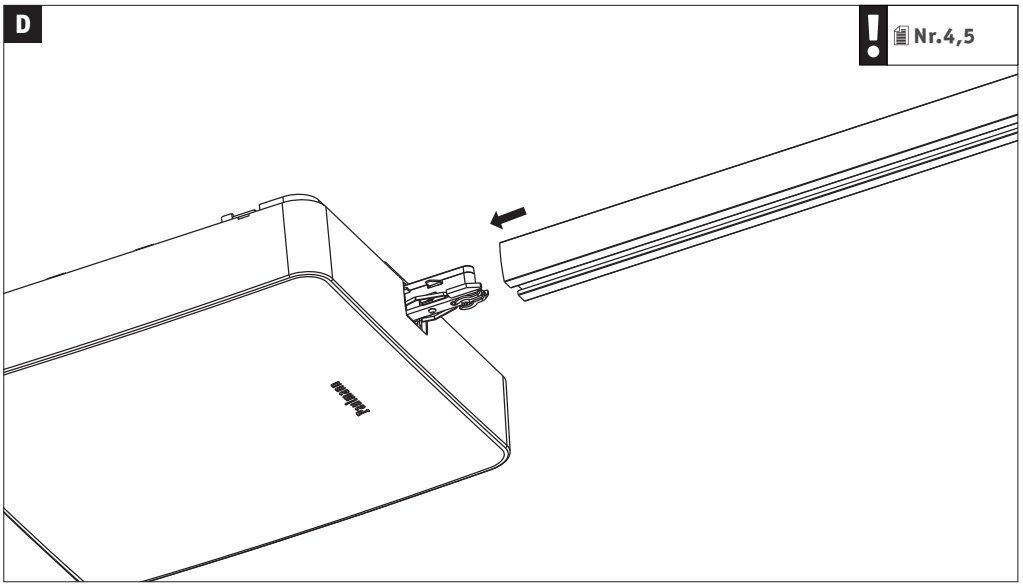

E

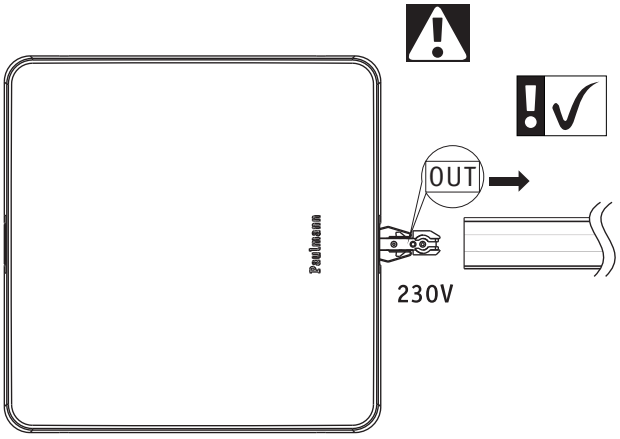

F

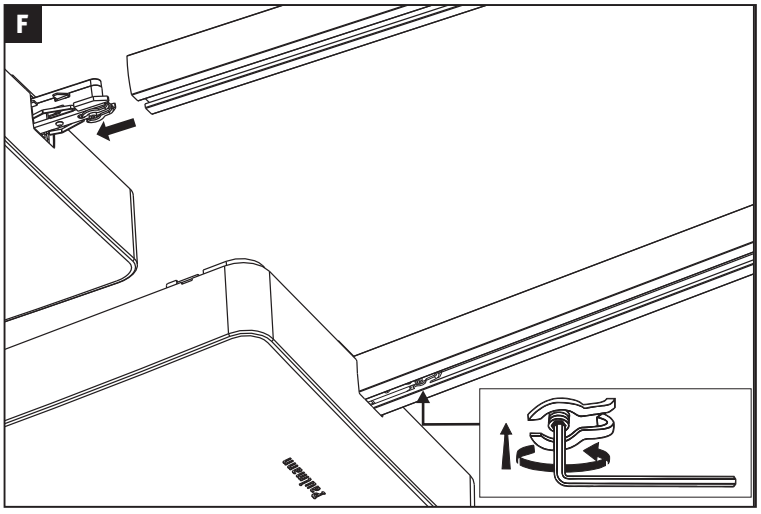

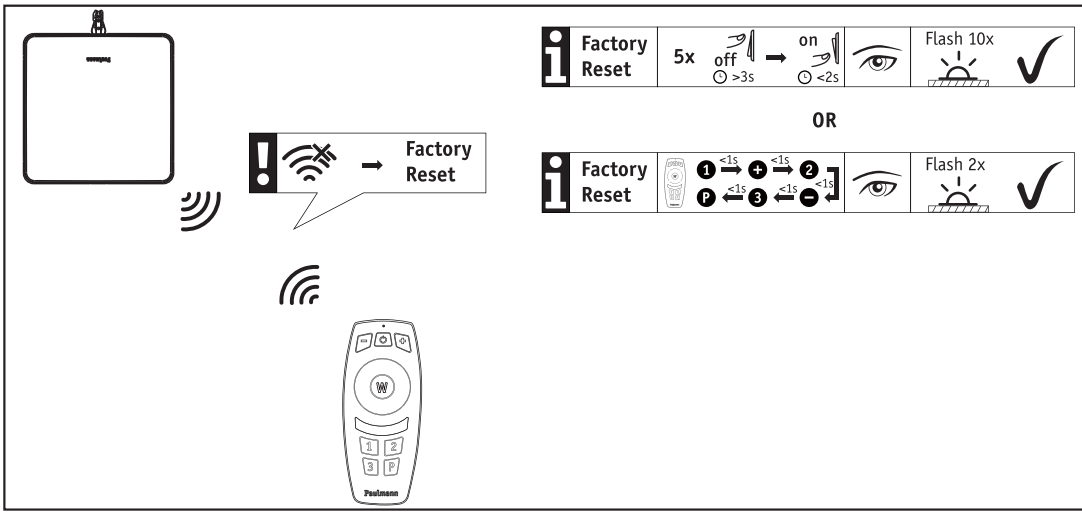

not incl.
Remote Control
Art.-Nr.: **500.67**

Add more Functions

www.paulmann.com/zb

not incl.
Gateway

Zugelassen für den Betrieb in allen Ländern der EU / Approved for operating in all European countries
CE: Konform mit / in accordance with / conformement a 2014/53/EU http://www.paulmann.com/ce

2,4 GHz –
2,4835 GHz

NO

Doesn't apply for the geographical area within a radius of 20km from the centre on "Ny Alesund"

Hiermit erkl rt Paulmann Licht, dass der Funkanlagentyp [501.20/501.21/968.19] der Richtlinie 2014/53/EU entspricht.
Der vollständige Text der EU-Konformitätserklärung ist unter der folgenden Internetadresse verfügbar: www.paulmann.com/ce
Funk-Frequenz [2,4 GHz – 2,4835 GHz] Abgestrahlte Energie [10 mW]