INSTALLATION SUR LE MONTANT SUPÉRIEUR : MONTAGE CÔTÉ POUSSANT

- PORTE GAUCHE REPRÉSENTÉE — LES DIMENSIONS SONT IDENTIQUES POUR PORTE DROITE
- DIMENSIONS EN pouces (mm)
- LE SCHÉMA NE DOIT PAS ÊTRE MIS À L'ÉCHELLE — UNE MESURE À PARTIR DE LA CHARNIÈRE ℄

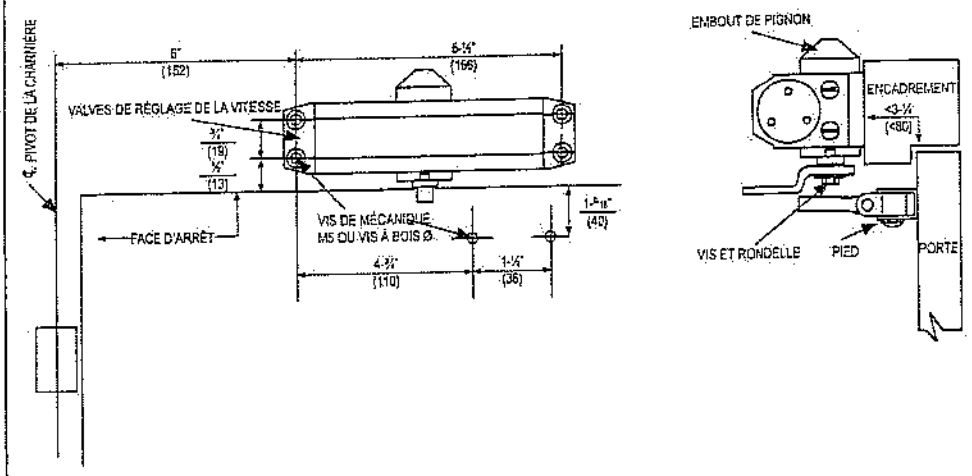

INSTRUCTIONS D'INSTALLATION

1. SÉLECTIONNEZ LE DEGRÉ D'OUVERTURE DE LA PORTE. UTILISEZ LES DIMENSIONS FIGURANT DANS LE TABLEAU ET SUR L'ILLUSTRATION CI-DESSUS POUR MARQUER L'EMPLACEMENT DES VIS DE FIXATION SUR LA PORTE ET DES TROUS PRÉPARATOIRES DE L'ENCADREMENT.
2. ASSEMBLEZ LE BRAS PRINCIPAL SUR LE FERME-PORTE.
3. FIXEZ LE DISPOSITIF DE FERMETURE SUR LA PORTE EN ORIENTANT LES VALVES DE RÉGLAGE DE VITESSE VERS LA CHARNIÈRE.
4. FIXEZ LE PIED DE L'AVANT-BRAS SUR L'ENCADREMENT.
5. RÉGLEZ LA LONGUEUR DE L'AVANT-BRAS AFIN DE LE POSITIONNER PERPENDICULAIREMENT À L'ENCADREMENT, PUIS RACCORDEZ-LE AU BRAS PRINCIPAL DE LA TIGE COUDÉE.
6. ACCROCHEZ L'EMBOUT DE PIGNON À LA BASE DU DISPOSITIF DE FERMETURE.
7. RÉGLEZ LE FERME-PORTE.

INSTALLATION DU BRAS PARALLÈLE : MONTAGE CÔTÉ POUSSANT

- PORTE DROITE REPRÉSENTÉE — LES DIMENSIONS SONT IDENTIQUES POUR UNE PORTE GAUCHE.
- MESURE À PARTIR DE LA CHARNIÈRE ℄
- LE SCHÉMA NE DOIT PAS ÊTRE MIS À L'ÉCHELLE — LES DIMENSIONS SONT INDIQUÉES EN pouces (mm)

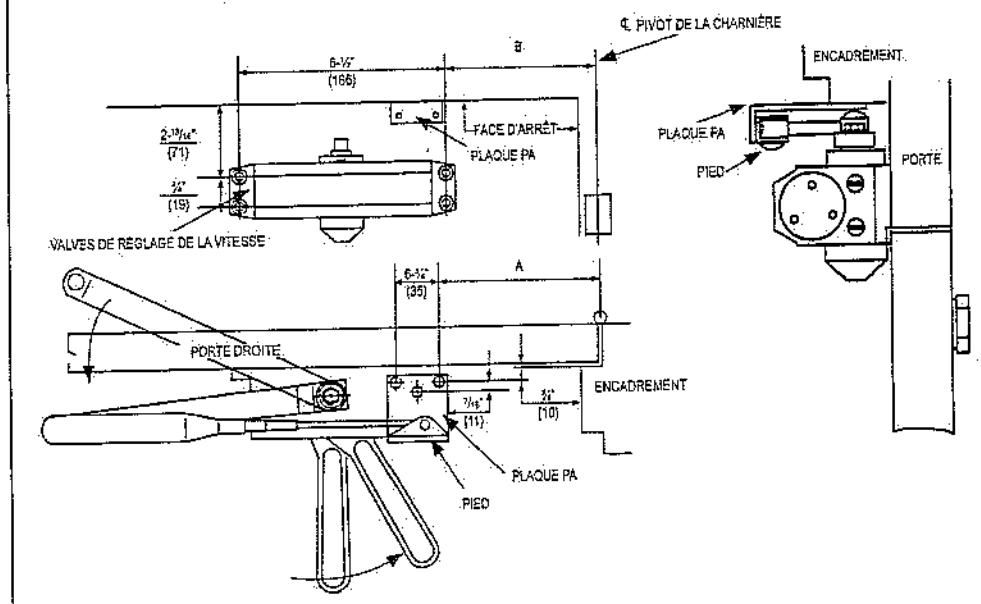

INSTRUCTIONS D'INSTALLATION

1. SÉLECTIONNEZ LE DEGRÉ D'OUVERTURE DE LA PORTE. UTILISEZ LES DIMENSIONS FIGURANT DANS LE TABLEAU ET SUR L'ILLUSTRATION CI-DESSUS POUR MARQUER L'EMPLACEMENT DES VIS DE FIXATION SUR LA PORTE ET DES TROUS PRÉPARATOIRES DE L'ENCADREMENT.
2. FIXEZ LE DISPOSITIF DE FERMETURE SUR LA PORTE EN PLAÇANT LES VALVES DE RÉGLAGE DE LA VITESSE DOS À LA CHARNIÈRE.
3. FIXEZ LE BRAS PRINCIPAL DE LA MANIÈRE SUIVANTE :

   (A) PLACEZ UNE CLÉ PLATE SUR L'AXE INFÉRIEUR ET TOURNEZ-LE DE 37° VERS LA CHARNIÈRE.

   (B) PLACEZ LE BRAS PRINCIPAL SUR L'AXE SUPÉRIEUR, INSÉREZ LA VIS DU BRAS EN HAUT DE L'AXE, PUIS SERREZ-LA.
4. FIXEZ LA PLAQUE PA SUR LE CADRE SUPÉRIEUR, COMME INDIQUÉ.
5. FIXEZ LE PIED DE L'AVANT-BRAS SUR LA PLAQUE PA.
6. RÉGLEZ LA LONGUEUR DE L'AVANT-BRAS AFIN DE LE POSITIONNER PARALLÈLEMENT À L'ENCADREMENT, PUIS RACCORDEZ-LE AU BRAS PRINCIPAL AU NIVEAU DE LA TIGE COUDÉE.
7. ACCROCHEZ L'EMBOUT DE PIGNON À LA BASE DE LA BROCHE.
8. RÉGLEZ LE FERME-PORTE.

MODÈLE	DIMENSIONS A		DIMENSIONS B		OUVERTURE
	pouces	mm	pouces	mm	
RS/AI/DC 5103-SS	8-3/16	208	6-5/8	168	VERS 110°
	6-1/8	156	4-9/16	116	AU-DESSUS 110°

APRÈS INSTALLATION, EFFECTUEZ LES VÉRIFICATIONS ET TESTS :
1. Ouvrez le vantail à l'angle d'ouverture maximal, puis relâchez-le. Le vantail doit se fermer complètement et s'enclencher dans l'encadrement de la porte.
2. Ouvrez le vantail et appuyez le bouton de verrouillage contre la gâche. Relâchez le vantail. La porte du ferme-porte doit suffire pour permettre l'enclenchement.

AVERTISSEMENT :
1. Conformément aux conditions stipulées dans le document accompagné B, l'utilisation des vitesses de puissance 1 et 2 ne convient pas pour les blocs-portes coupe-feu.
2. Les mécanismes de maintien en position ouverte ne doivent pas être installés sur les blocs-portes coupe-feu.
3. L'ouverture de ce dispositif ne doit pas dépasser son angle d'ouverture maximal, comme indiqué dans le tableau ci-dessus.
4. Ce ferme-porte est doté d'un puissant mécanisme à ressort, intégré au corps principal sous pression. Il est formellement interdit d'essayer de le démonter.

ENTRETIEN :
1. Veillez à vérifier le fonctionnement et les fixations du dispositif tous les 3 mois pour optimiser le fonctionnement. Effectuez les réglages nécessaires. Réglez également la vitesse de verrouillage/fermeture, au besoin, pour permettre à au dispositif de fonctionner correctement et conformément à la norme BS EN 1154:1996.
2. Appliquez une fine couche d'huile sur les joints de bras et les articulations pour assurer un bon fonctionnement.

PORTE CONCERNÉE: POIDS 40-60 Kg

CE		Opal Way Business Centre Opal Way, Stone Business Park, Stone, Staffordshire, ST15 0SW, UK.						
1121	AD0051	EN1154: 1996 + A1: 2002	4	8	3	1	1	3
Model Number: RS/AI/DC 5103-SS								