Notice voyant | Legrand

Voyant lumineux - 230 V
Réf 067686 **5.18€TTC***
https://www.domomat.com/13985-voyant-lumineux-230-v--legrand-067686.html

Voyant témoin 230 V 3mA - Cablâge phase distribuée
Réf 067688 **6.44€TTC***
https://www.domomat.com/13986-voyant-temoin-230-v-3ma-cablage-phase-distribuee--legrand-067688.html

Voyant témoin 230 V 3mA - Cablâge existant
Réf 067685 **4.44€TTC***
https://www.domomat.com/14423-voyant-temoin-230-v-3ma-cablage-existant-legrand-067685.html

Voyant lumineux Céliane 12-24-48 V
Réf 067687 **10.72€TTC***
https://www.domomat.com/14797-voyant-lumineux-celiane-12-24-48-v-legrand-067687.html

---

Retrouvez tous les produits de la catégorie Cadres et accessoires Céliane Legrand chez Domomat !

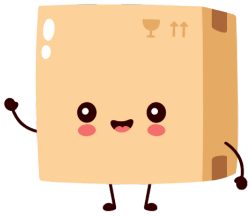

* : Prix sur le site Domomat.com au 19/04/2024. Le prix est susceptible d'être modifié.

128, av. du Maréchal-de-Lattre-de-Tassigny - 87045 LIMOGES Cedex
Tél. : 0 (+33) 5 55 06 87 87 - Fax : 0 (+33) 5 55 06 88 88
www.legrand.com

Voyants

Référence(s) : 0 676 64/70/84/85/86/87/88
6 650 90/91

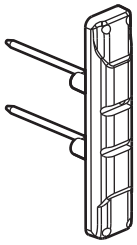

0 678 85/86/87/88

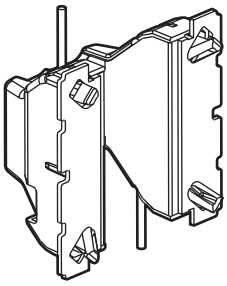

0 676 70

1. USAGE

Voyants lumineux et témoins.
Raccordement par montage direct ou indépendant avec lampe sans entretien (LED).

2. GAMME

VOYANTS LUMINEUX	
Voyant lumineux 230 V~	0 676 86
Voyant lumineux 12/24/48 V~	0 676 87
Voyant lumineux 230 V~	6 650 90
VOYANT TÉMOIN LUMINEUX	
Voyant indépendant avec couronne lumineuse pour fonction témoin ou lumineux 230 V~	0 676 70
VOYANTS TÉMOINS	
Voyant témoin pour câblage existant 230 V~	0 676 85
Voyant témoin pour câblage phase distribuée 230 V~	0 676 88
Voyant témoin pour prise de courant commandée 230 V~	0 676 64
Voyant témoin 230 V~	6 650 91

3. DIMENSIONS (mm)

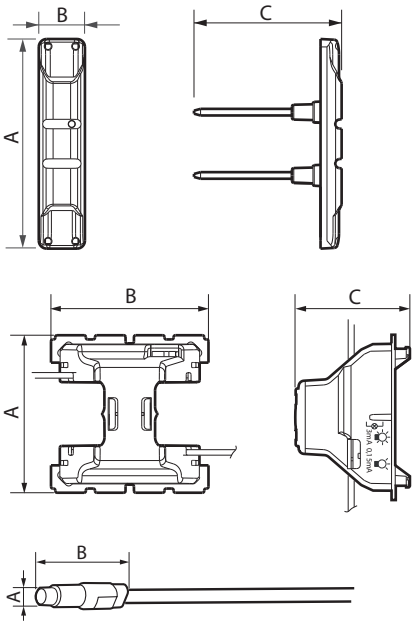

Références	A	B	C
0 676 85/86/87/88	31,7	7	22,4
0 676 70	45,15	45,05	30,5
6 650 90/91	36,5	17,25	9,7
0 676 64	6,8	25,25	-

4. RACCORDEMENT

Références	Type de connexion
0 676 85/86/87/88	Broches
0 676 70	2 fils à câbler
0 676 64	2 fils à câbler
6 650 90/91	2 fils à câbler

5. CARACTÉRISTIQUES TECHNIQUES

■ 5.1 Caractéristiques mécaniques
Protection contre les corps solides et liquides : IP 40 (monté)
IP 20 (seul)
Protection contre les impacts : IK 04

■ 5.2 Caractéristiques matières
Sans halogène
Autoextinguibilité :
850° C / 30 s pour les pièces isolantes maintenant en place les parties sous tension.
650° C / 30 s pour les autres pièces en matières isolantes.

■ 5.3 Caractéristiques électriques

Références	Tension	Consommation
0 676 86	230 V~	0,15 mA
0 676 87	12 V~ 24 V~ 48 V~	0,4 mA 1,2 mA 3,7 mA
0 676 85/88	230 V~	3 mA
0 676 70	230 V~	3 mA en témoin 0,15 mA en lumineux
0 676 61	12/24 V~	27 mA
0 676 64	230 V~	2,4 mA
6 650 90	230 V~	0,15 mA
6 650 91	230 V~	3 mA

■ 5.4 Caractéristiques climatiques
Température de stockage et d'utilisation: - 5° C à + 35° C

6. ENTRETIEN

Nettoyage superficiel au chiffon.
Ne pas utiliser : acétone, dégoudronnant, trichloréthylène.

7. NORMES ET AGRÉMENTS

Conformes aux normes d'installation et de fabrication.
Voir e. catalogue.