Ultrabox | Emuca

Kit de tiroir pour cuisine et sdb Ultrabox Emuca - H. 86mm - P. 500mm - Acier - Gris métallisé
Réf 4387725 **14.00€TTC***
https://www.domomat.com/43415-kit-de-tiroir-pour-cuisine-et-sdb-ultrabox-emuca-h-86mm-p-500mm-acier-gris-metallise-emuca-4387725.html

Kit de tiroir pour cuisine et sdb Ultrabox - H. 86mm - P. 450mm - Acier - Gris métallisé
Réf 4387625 **10.42€TTC***
https://www.domomat.com/43418-kit-de-tiroir-pour-cuisine-et-sdb-ultrabox-h-86mm-p-450mm-acier-gris-metallise-emuca-4387625.html

Kit de tiroir pour cuisine et sdb Ultrabox - H. 150mm - P. 500mm - Acier - Gris métallisé
Réf 4388325 **18.30€TTC***
https://www.domomat.com/43454-kit-de-tiroir-pour-cuisine-et-sdb-ultrabox-h-150mm-p-500mm-acier-gris-metallise-emuca-4388325.html

---

Retrouvez tous les produits de la catégorie
Coulisses et kits tiroirs EMUCA
chez Domomat !

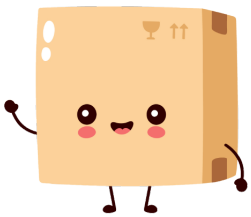

* : Prix sur le site Domomat.com au 29/04/2024. Le prix est susceptible d'être modifié.

Fiche technique du produit

Tiroir Ultrabox

Tiroir Ultrabox

Max. 25Kg

FIRA

Spécifications

H	Prof.		Cod.	Finition
86	270	10	**4387325**	Peint en aluminium
86	270	10	**4387312**	Peint en blanc
86	350	10	**4387425**	Peint en aluminium
86	400	10	**4387525**	Peint en aluminium
86	400	10	**4387512**	Peint en blanc
86	450	10	**4387612**	Peint en blanc
86	450	10	**4387625**	Peint en aluminium
86	500	10	**4387712**	Peint en blanc
86	500	10	**4387725**	Peint en aluminium
118	270	10	**4393725**	Peint en aluminium
118	350	10	**4393825**	Peint en aluminium
118	350	10	**4393812**	Peint en blanc
118	400	10	**4387825**	Peint en aluminium
118	400	10	**4387812**	Peint en blanc
118	450	10	**4387912**	Peint en blanc
118	450	10	**4387925**	Peint en aluminium

118	500	10	**4388012**	Peint en blanc
118	500	10	**4388025**	Peint en aluminium
150	270	10	**4393925**	Peint en aluminium
150	350	10	**4394025**	Peint en aluminium
150	350	10	**4394012**	Peint en blanc
150	400	10	**4388125**	Peint en aluminium
150	400	10	**4388112**	Peint en blanc
150	450	10	**4388212**	Peint en blanc
150	450	10	**4388225**	Peint en aluminium
150	500	10	**4388312**	Peint en blanc
150	500	10	**4388325**	Peint en aluminium

Croquis

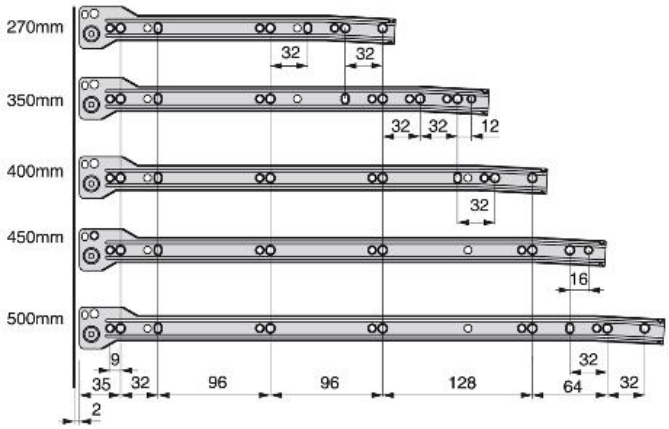

Information

Tiroir en acier formé par deux côtés latéraux et coulisses à galets à fermeture avec chute.

La base ne requiert pas d'usinage.

Capacité de fixation améliorée sur le côté.

Fournis avec la fixation déjà montée sur le côte.

Réglage à excentrique de ±2 mm en vertical.

Coulisses finition peinte en blanc RAL 9001 et aluminium RAL 9022.

Montage

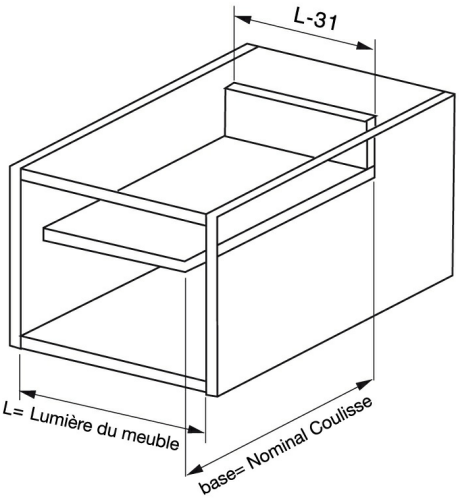

H	A	B
86	81	10
118	113	26
150	145	42

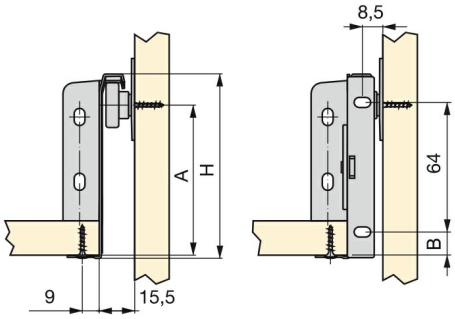

Produits indispensables

Cache

	Cod.	Finition
200	**4961721**	Plastique gris

Tringles Ø10

Prof.		Cod.	Finition
350	10	**4394225**	Peint en aluminium
400	10	**4393625**	Peint en aluminium
450	10	**4393525**	Peint en aluminium
500	10	**4393412**	Peint en blanc
500	10	**4393425**	Peint en aluminium

actionneur pour fermeture soft pour tiroir Ultrabox

	Cod.	Finition
200	**4005715**	Plastique blanc

Fermeture amortisseur compatible avec les tiroirs Ultrabox

	L	Cod.	Finition
100	250-300	**4005521**	Plastique gris
100	350-500	**4005621**	Plastique gris