Notice utilisation EZ300

Cassette rayonnante ElZtrip EZ345 - A 3 lames - Mono 230-400V - 4500W

Réf EZ345 **930.50€TTC***

https://www.domomat.com/21535-cassette-rayonnante-elztrip-ez345-a-3-lames-mono-230-400v-4500w-frico-ez345.html

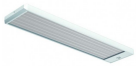

Cassette rayonnante ElZtrip EZ336 - A 3 lames - Mono 230-400V - 3600W

Réf EZ336 **671.72€TTC***

https://www.domomat.com/21536-cassette-rayonnante-elztrip-ez336-a-3-lames-mono-230-400v-3600w-frico-ez336.html

Retrouvez tous les produits de la catégorie Cassette rayonnante Frico chez Domomat !

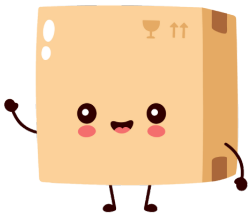

* : Prix sur le site Domomat.com au 18/04/2024. Le prix est susceptible d'être modifié.

Elztrip EZ300

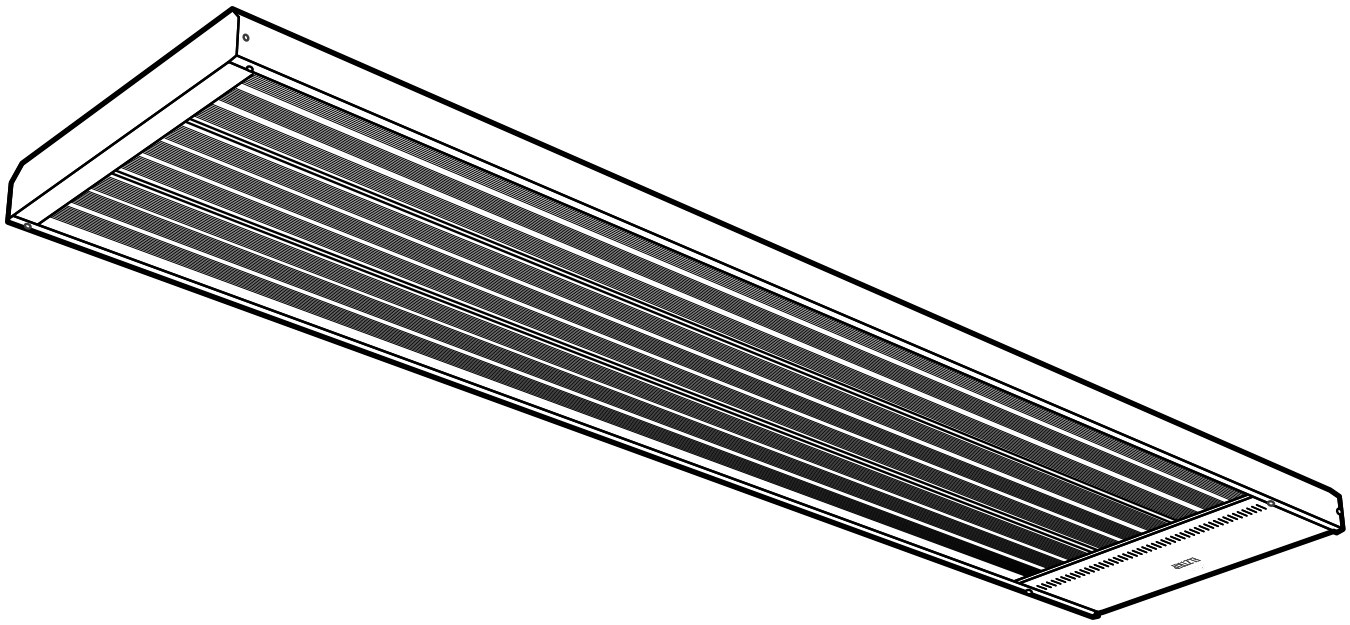

SE ... 8

NO ... 10

FI ... 12

GB ... 14

FR ...16

DE ... 18

RU ... 20

PL ... 22

ES ... 24

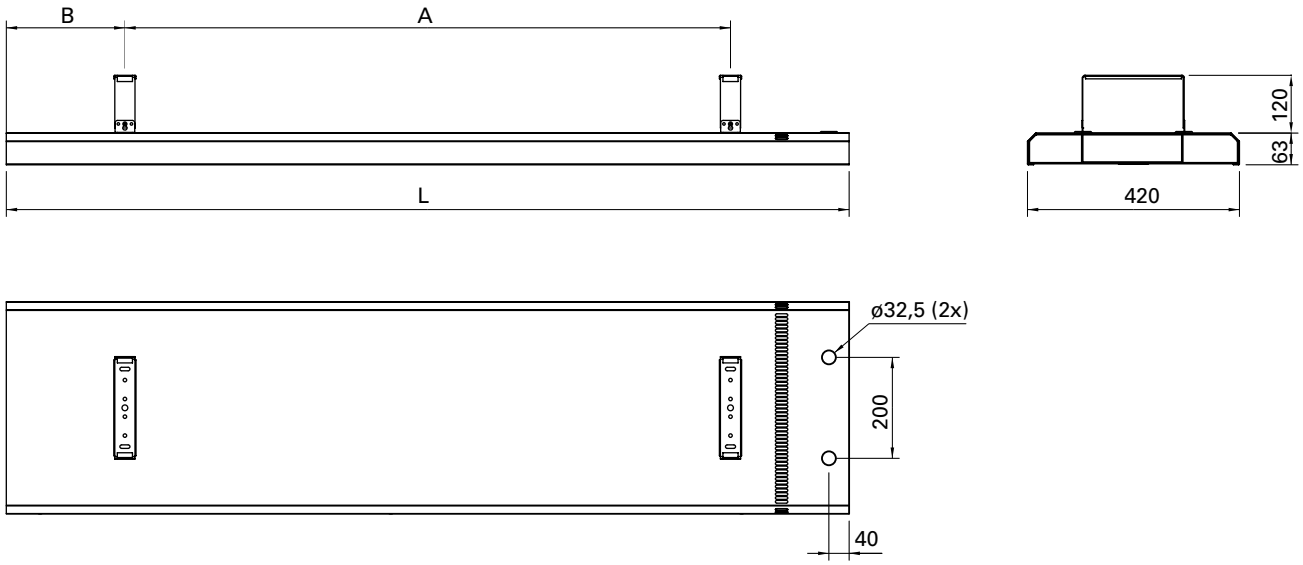

Type	L [mm]	A [mm]	B [mm]
EZ336	1670	1200	235
EZ345	2030	1500	265

Installation

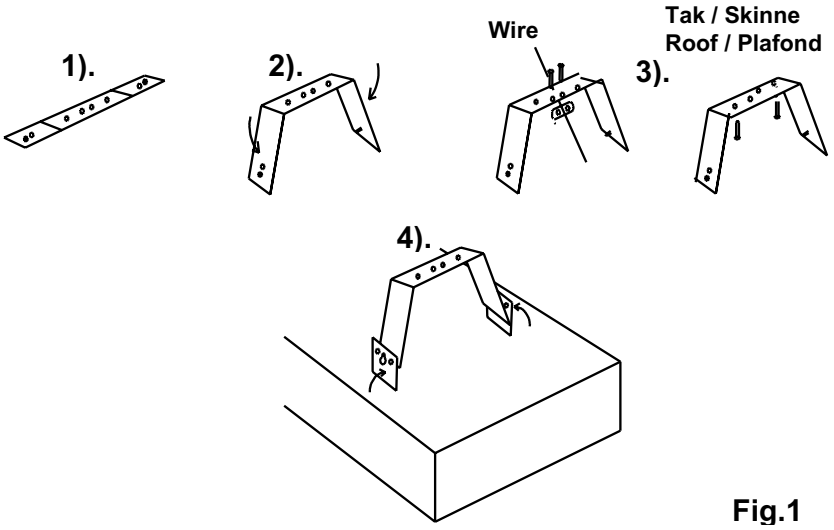

Fig.1

Positioning

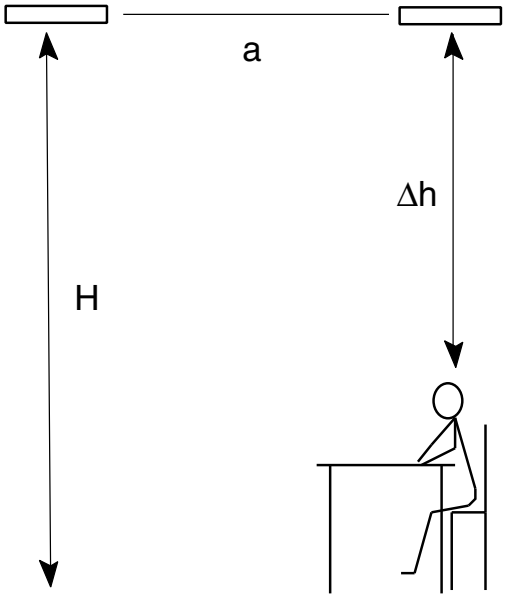

a < H
Δh = 1,5 - 2 m

Fig. 2: Positioning vertically

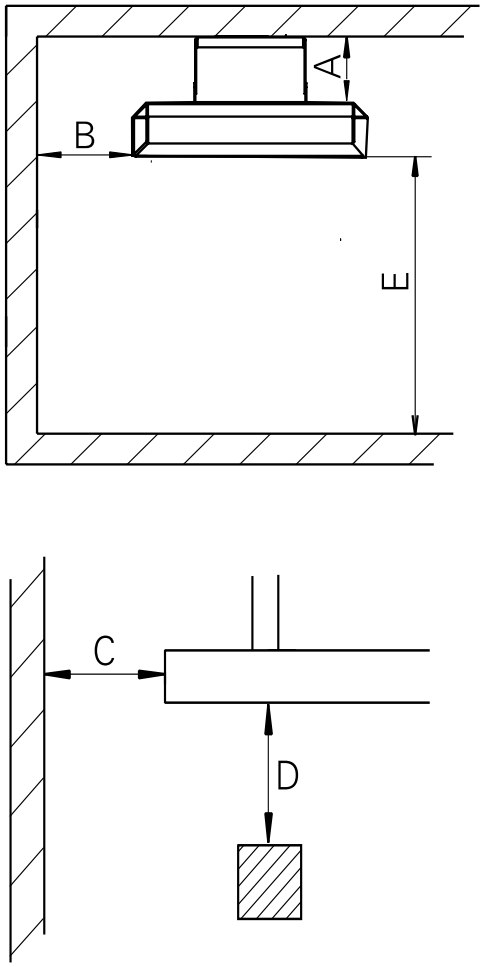

Type	EZ300 [mm]
A	120
B	250
C	250
D	700
E	1800

Fig. 3: Minimum mounting distance

Accessories

T10

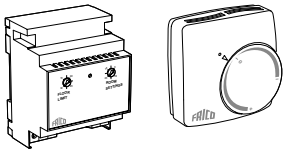

TDIN

TK10

KRT1900

TP8

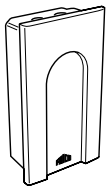

RTI2

Type	E-nr [SE]	EL-nr [NO]	HxWxD [mm]
T10	85 809 35	549 11 35	80x80x31
TK10	85 809 36	549 11 36	80x80x31
TP8	85 809 47	549 11 47	125x87x34
TDIN	85 809 48	549 11 48	70x90x58
RTI2	85 811 44	549 10 90	155x87x43
KRT1900	85 810 12	549 10 50	165x57x60

Type	E-nr [SE]	EL-nr [NO]	HxWxD [mm]
S123			

Wiring diagrams EZ300

Internal wiring diagrams

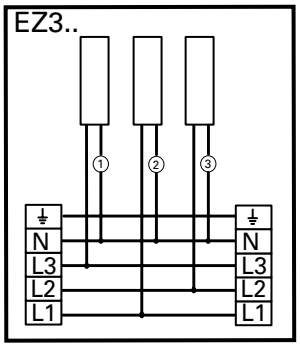

400V3N~

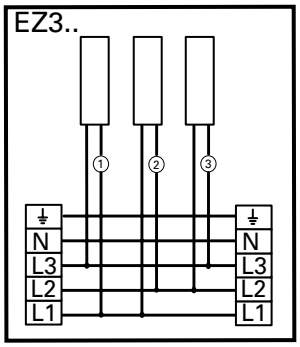

230V3~

Control with thermostat, contactor and switch

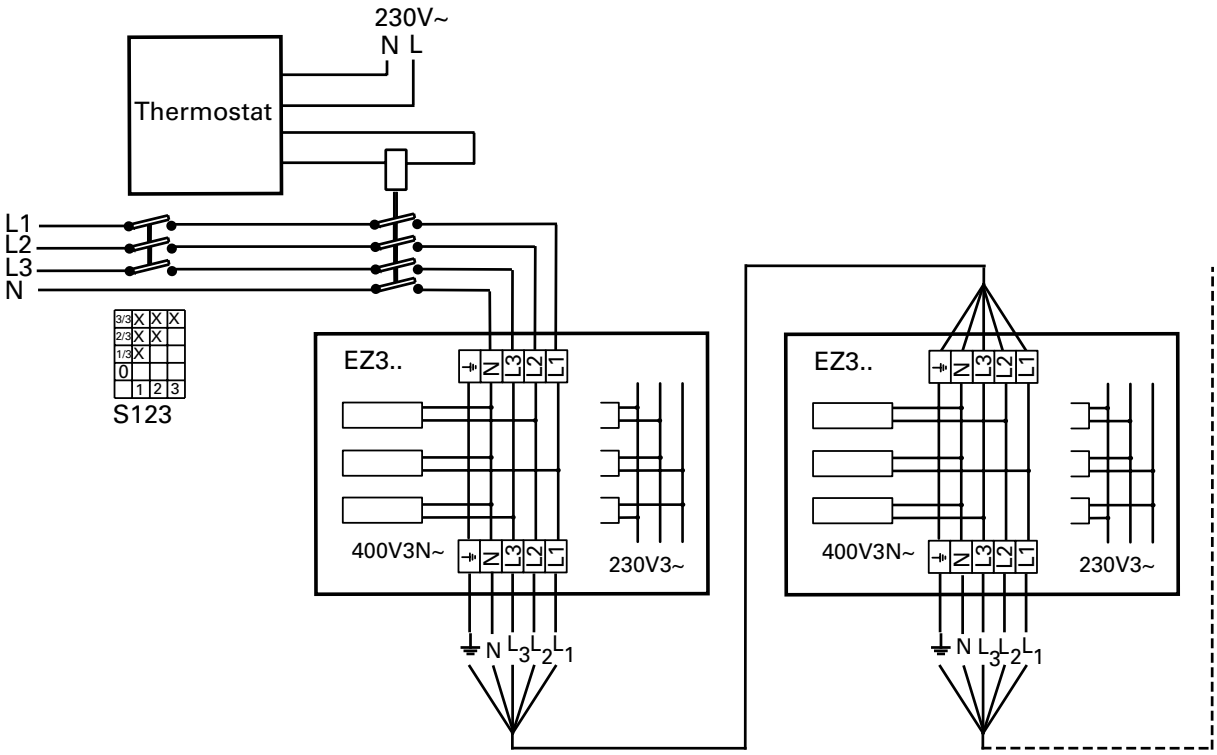

Thermostats

Internal wiring diagrams

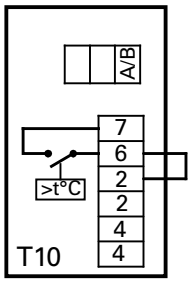

T10/TK10

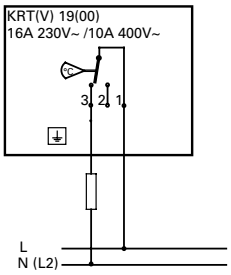

KRT1900

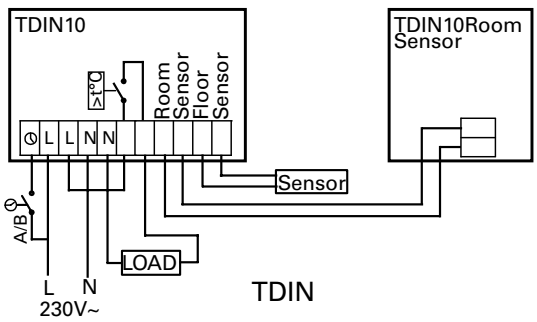

TDIN

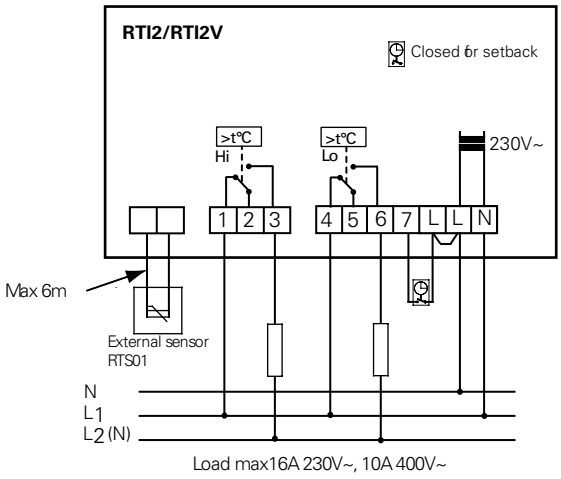

RTI2

Technical specifications | Elztrip EZ 300

Type	E-nr (SE)	EL-nr (NO)	Output (1) [W]	Voltage (2) [V]	Amperage (3) [A]	Max. surface temperature (4) [°C]	Weight (5) [kg]
EZ336	85 747 72	543 26 05	3600	230V3~/400V3N~	9,0/5,2	350	19,8
EZ345	85 747 74	543 26 06	4500	230V3~/400V3N~	11,3/6,5	350	24,2

Protection class EZ 300: IP44

(1)
SE: Effekt
GB: Output
NO: Effekt
FR: Puissance
RU: Выходная мощность
DE: Abgabe
PL: Moc
FI: Teho
ES: Potencia

(2)
SE: Spänning
GB: Voltage
NO: Spenning
FR: Tension
RU: Напряжение
DE: Spannung
PL: Napięcie
FI: Jännite
ES: Tensión

(3)
SE: Ström
GB: Amperage
NO: Strøm
FR: Intensité
RU: Сила тока
DE: Strom
PL: Natężenie prądu
FI: Virranvoimakkuus
ES: Intensidad

(4)
SE: Maximal yttemperatur
GB: Max. surface temperature
NO: Maksimal overflatetemp.
FR: Température de surface
RU: Max. темпер. греющ. поверх.
DE: Max. Oberflächentemperatur
PL: Max. temperatura powierzchni grzewczej
FI: Maks. pintalämpötila
ES: Máxima temperatura de superficie

(5)
SE: Vikt
GB: Weight
NO: Vekt
FR: Poids
RU: Вес
DE: Gewicht
PL: Waga
FI: Paino
ES: Peso

Instructions de montage et mode d'emploi

Généralités

Lisez attentivement les présentes consignes avant l'installation et l'utilisation. Conservez ce manuel à des fins de consultation ultérieure.
Le produit doit être utilisé uniquement en conformité avec les consignes de montage et le mode d'emploi. La garantie n'est valable que si l'utilisation du produit est conforme aux indications et consignes.

Applications

Les cassettes Elztrip EZ300 sont des cassettes rayonnantes à 3 lames prévues pour le chauffage de locaux ayant des hauteurs de 4 à 12 mètres.

Ces cassettes sont principalement utilisées pour des magasins, grandes surfaces, halls d'exposition, entrepôts, etc. Elles s'utilisent comme chauffage global ou d'appoint, ou pour chauffer ponctuellement certaines zones des bâtiments.
Classe de protection: protection contre les projections d'eau (IP44).

Fonctionnement

En fonctionnement, les cassettes ont une température d'environ 350 °C et émettent de la chaleur par rayonnement vers les surfaces plus froides. Le chauffage avec des cassettes rayonnantes est très efficace sur le plan énergétique et contribue à un confort thermique élevé. La température environnante max. est de +30 °C.

Montage

Les cassettes Elstrip EZ300 se montent au plafond, sur les rails de luminaires, sur câble ou en suspension à l'aide de tiges ou de chaînes. Les appareils sont prévus pour montage fixe et doivent toujours être montés horizontalement.

Dans les locaux fréquemment utilisés, monter les cassettes entre 3 et 3,5 mètres de haut. Lors de l'implantation, la distance entre chaque cassette ne doit pas être supérieure à la hauteur d'installation, c'est-à-dire la distance « a » ne doit pas être supérieure à « H » cf. fig.2. Pour les distances minima d'installation, cf. fig.3.

Le système de fixation (2 éléments) se trouve à l'intérieur du boîtier de raccordement.

1 Déterminer la position de la cassette sur le plafond.
2 Plier les pattes des consoles (fig 1.1) à environ 90° (fig 1.2).
3 Monter les consoles, en laissant un entraxe suivant l'illustration de la page 2, sur le plafond ou sur un câble (fig. 1.3). En cas de montage sur câble, installer la console au sommet du câble. Monter l'appareil conformément à la fig. 1.4, en commençant par une extrémité puis en assemblant l'autre extrémité. Veiller à serrer correctement les vis. En cas de montage sur câble, utiliser des clips qui empêchent la cassette de glisser.

Installation électrique

L'EZ300 est conçue pour un montage fixe et livrée précâblée pour 400 V3N~. Elle peut être convertie pour une tension de 230 V3~. L'installation doit être conçue par un installateur qualifié, conformément à la réglementation en vigueur dans leur édition la plus récente. L'installation doit être précédée d'un interrupteur universel avec une distance de coupure d'au moins 3 mm. Il y a 2 trous avec presse-étoupe de Ø 32,5 mm sur la face supérieure de la cassette. Les presse-étoupe utilisés doivent être homologués pour la classe de protection concernée. La connexion, éventuellement en série, s'effectue par les borniers (16 mm²).

Démarrage (E)

Lorsque l'unité sert pour la première fois, ou suite à une longue période d'inactivité, de la fumée ou une odeur résultant de la poussière ou saleté éventuellement accumulée à l'intérieur de l'appareil peut se dégager. Ce phénomène est tout à fait normal et disparaît rapidement.

Entretien

Un cliquetis dû à la stabilisation du revêtement de surface peut se produire lors de la première utilisation.

Dans les locaux où sont utilisés des aérosols, vernis et solvants, des dépôts peuvent se produire et provoquer une décoloration des cassettes. La puissance n'en est pas diminuée pour autant.

Tous les appareils de chauffage électrique émettent de petits claquements dûs à la dilatation du matériau qui se contracte ensuite avec les variations de température.

Disjoncteur à courant résiduel (E)

Si l'installation est protégée par un disjoncteur à courant résiduel, et que ce dernier se déclenche à la mise sous tension de l'appareil, le problème peut être lié à la présence d'humidité dans l'élément de chauffe. En cas de stockage prolongé dans un lieu humide, l'élément de chauffe de l'appareil peut avoir pris l'humidité.

Ce n'est pas une panne et il est facile d'y remédier en branchant provisoirement l'appareil sur le secteur via une prise sans disjoncteur différentiel, de sorte à sécher l'élément de chauffe. Le séchage peut prendre de quelques heures à quelques jours. À titre préventif, il est conseillé de faire fonctionner l'appareil pour une courte durée, de temps à autre, lorsqu'il n'est pas en service pendant une période prolongée.

Sécurité

- *Un disjoncteur à courant résiduel de 300 mA doit être utilisé contre les risques d'incendie dans les installations de produits avec chauffage électrique.*
- *Lorsque l'appareil fonctionne, ses surfaces sont brûlantes.*
- *Pour éviter tout risque d'incendie, ne jamais poser de matériaux inflammables (vêtements ou autres) sur l'appareil.*
- *Les enfants de plus de 8 ans peuvent utiliser cet appareil, tout comme les personnes aux capacités physiques, mentales ou sensorielles réduites, ou manquant d'expérience ou de connaissances, si une personne les a conseillés ou formés à son utilisation et aux dangers possibles. Les enfants ne doivent pas jouer avec cet appareil. Le nettoyage et l'entretien de l'appareil ne doivent pas être confiés aux enfants sans surveillance.*

Main office
Frico AB
Box 102
SE-433 22 Partille
Sweden

Tel: +46 31 336 86 00

mailbox@frico.se
www.frico.se

For latest updated information and information about your local contact: www.frico.se

Art.no: 206472 2013-06-11 HH/SÅ/SÅ