Hydrocontrol VFC Oventrop

Robinet d'équilibrage Hydrocontrol VFC Oventrop - DN50
Réf 1062650 **435.72€TTC***
https://www.domomat.com/62540-robinet-d-equilibrage-hydrocontrol-vfc-oventrop-dn50-oventrop-1062650.html

Vanne d'équilibrage Hydrocontrol VFC Oventrop - DN65
Réf 1062651 **510.48€TTC***
https://www.domomat.com/62542-vanne-d-equilibrage-hydrocontrol-vfc-oventrop-dn65-oventrop-1062651.html

Robinet d'équilibrage Hydrocontrol VFC Oventrop - DN80
Réf 1062652 **870.12€TTC***
https://www.domomat.com/62543-robinet-d-equilibrage-hydrocontrol-vfc-oventrop-dn80-oventrop-1062652.html

Retrouvez tous les produits de la catégorie
Vanne d'équilibrage Oventrop
chez Domomat !

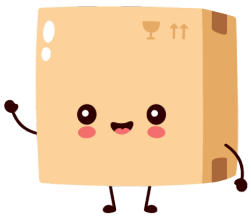

* : Prix sur le site Domomat.com au 12/10/2024. Le prix est susceptible d'être modifié.

Robinets d'équilibrage « Hydrocontrol VFC » en fonte grise PN 16 « Hydrocontrol VFR » en bronze PN 16 « Hydrocontrol VFN » en fonte à graphite sphéroïdal PN 25

Information technique

Domaine d'application :

Les robinets d'équilibrage Oventrop « Hydrocontrol VFC/VFR/VFN » se montent sur les colonnes d'installations de chauffage central à eau chaude et de rafraîchissement et permettent l'équilibrage hydraulique des colonnes entre elles.

Les robinets d'équilibrage « Hydrocontrol VFR » en bronze conviennent aussi à l'eau de mer froide (max. 38 °C) et à l'eau domestique.

Les robinets d'équilibrage se montent aussi bien sur l'aller que sur le retour.

Lors du montage, il faut veiller à ce que le sens de circulation corresponde à celui de la flèche sur le corps du robinet et qu'une portion de tuyauterie droite d'une longueur de 3 x Ø soit installée en amont du robinet et une portion de tuyauterie droite d'une longueur de 2 x Ø en aval du robinet.

Avantages :

- montage et utilisation facile grâce aux éléments fonctionnels montés sur un même plan
- un seul robinet répondant à 5 fonctions :
  préréglage
  mesure
  fermeture
  remplissage (à l'aide d'accessoires)
  vidange (à l'aide d'accessoires)
- perte de charge minime grâce au modèle à siège oblique
- préréglage progressif avec affichage qui peut être positionné à portée de vue, contrôle précis de la perte de charge et du débit à l'aide des prises de pression
- robinet de vidange et de remplissage à tournant sphérique et prise de pression avec joint torique vers le corps du robinet (étanchéité supplémentaire inutile)
- la cannelure de mesure brevetée tournant autour de la tige du clapet vers la prise de pression assure que la pression différentielle mesurée aux prises de pression est presque identique à la pression différentielle effective au robinet

Fonctionnement :

L'équilibrage des colonnes s'effectue par un préréglage qui peut être reproduit à volonté.

Le préréglage central et le réglage précis du débit ou de la perte de charge calculés peuvent être effectués pour chaque colonne individuelle.

Les valeurs de préréglage nécessaires se lisent sur les diagrammes de débit. Toutes les valeurs intermédiaires sont à réglage progressif.

Le préréglage se lit sur deux échelles graduées (voir sections «Préréglage»).

Le préréglage peut être reproduit en ouvrant le robinet jusqu'en butée.

Les diagrammes de débit correspondent au montage sur l'aller et sur le retour à condition que le sens de circulation corresponde à celui de la flèche.

Les robinets d'équilibrage Oventrop possèdent deux perçages équipés de prises de pression permettant la mesure de la pression différentielle.

Transport et stockage :

Attention :

- protéger des nuisances extérieures (chocs, secousses, vibrations etc.)
- les accessoires de robinetteries, tels que des poignées manuelles ou prises de pression, ne doivent pas être utilisés comme point d'attache pour des engins de levage etc.
- utiliser des moyens de transport et de levage appropriés
- température de stockage : -20 °C à +60 °C

« Hydrocontrol VFC »

« Hydrocontrol VFR »

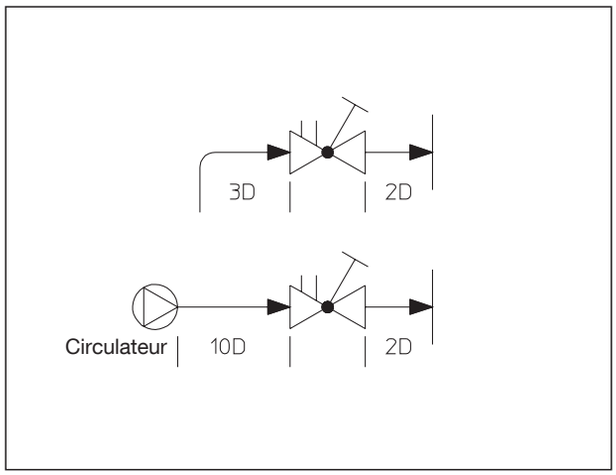

Conseils de montage

Robinet d'équilibrage DN 20 – DN 50
Technique de mesure « classic »

Texte d'appel d'offres :

Robinet d'équilibrage Oventrop à préréglage progressif protégé, contrôlable à tout moment grâce à la limitation de la levée.
Encombrements selon DIN EN 558-1 série de base 1
(correspond à ISO 5752 série 1)

Tous les éléments fonctionnels montés sur un même plan, prise de pression et robinet de vidange et de remplissage à tournant sphérique interchangeables.

Modèles :

	« Hydrocontrol VFC »			« Hydrocontrol VFR »
	PN 16	PN 6	ANSI 150	PN 16
Dim.	Réf.	Réf.	Réf.	Réf.
DN 20	1062646	1062676	1062946	
DN 25	1062647	1062677	1062947	
DN 32	1062648	1062678	1062948	
DN 40	1062649	1062679	1062949	
DN 50	1062650	1062680	1062950	1062350

« Hydrocontrol VFC »
PN 16, -10 à 150 °C, PN 20 pour eau froide.
Brides rondes selon DIN EN 1092-2, PN 16
(correspond à ISO 7005-2, PN 16)

PN 6, -10 bis +150 °C.
Brides rondes selon DIN EN 1092-2, PN 6
(correspond à ISO 7005-2, PN 6)

ANSI 150, -10 à +150 °C.
Brides avec entraxe de perçage selon ANSI 150.
Corps en fonte grise (GG25, EN-GJL-250 selon DIN EN 1561), tête, tige et clapet en bronze/laiton résistant au dézingage. Clapet avec joint en PTFE. Joint de la tige sans entretien grâce à un double joint torique en EPDM.

« Hydrocontrol VFR »
PN 16, -20 à +150 °C, PN 20 pour eau froide.
Brides rondes selon DIN EN 1092-2, PN 16
(correspond à ISO 7005-2, PN 16)

Corps, tête et clapet en bronze, tige en acier inoxydable, clapet avec joint en PTFE. Joint de la tige sans entretien grâce à un double joint torique en EPDM.

Préréglage DN 20 - DN 50 :

1. La valeur de préréglage se règle sur le robinet d'équilibrage en tournant la poignée manuelle.
   a. Le réglage principal (nombre de tour entier) se fait à l'aide de l'échelle graduée (graduation longitudinale) en correspondance avec le curseur-double mobile (ligne transversale du robinet).
   Un tour complet de la poignée correspond à une modification de réglage d'une graduation.
   b. Le réglage fin (1/10ième de tour) se fait en faisant apparaître le chiffre correspondant dans la fenêtre de lecture située sous la poignée.
2. Limitation de la valeur réglée à l'aide d'une clé six pans de 3 mm en tournant dans le sens des aiguilles d'une montre au niveau de la poignée.

Lecture des échelles de préréglage :

Selon la position du robinet dans une installation, il est possible de faciliter la lecture du préréglage en tournant l'échelle dans une position convenable. Pour cela, ferme le robinet jusqu'à ce que la graduation longitudinale et la valeur dans la fenêtre se trouvent sur « 0 ». Enlever le capot, dévisser la vis et retirer la poignée de la tige en la tirant légèrement.
Puis, sans modifier le réglage (position « 0 »), tourner la poignée manuelle de telle manière que la fenêtre de lecture soit facilement lisible. Remonter la poignée sur la tige du robinet et la fixer.
Remettre le capot.

Plombage du préréglage :

Introduire le fil à plomber (accessoire) dans le perçage de la poignée avec le capot monté et plomber.

Blocage de la poignée manuelle :

La poignée manuelle peut être bloquée dans toutes les positions (1/10ièmes de tour). Pour cela, remplacer le capot d'origine par le capuchon de blocage du jeu de blocage (accessoire).
De plus, le blocage peut être protégé à l'aide du fil à plomber.

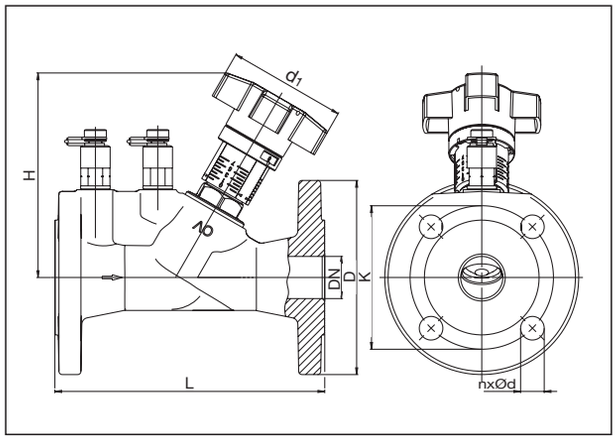

« Hydrocontrol VFC/VFR »						
				PN 16		
DN	L	H	d1	D	K	n x Ød
20	150	118	70	105	75	4 x 14
25	160	118	70	115	85	4 x 14
32	180	136	70	140	100	4 x 19
40	200	136	70	150	110	4 x 19
50	230	145	70	165	125	4 x 19

« Hydrocontrol VFC »						
	PN 6			ANSI 150		
DN	D	K	n x Ød	D	K	n x Ød
20	90	65	4 x 11	99	70	4 x 16
25	100	75	4 x 11	108	79	4 x 16
32	120	90	4 x 14	118	89	4 x 16
40	130	100	4 x 14	127	98	4 x 16
50	140	110	4 x 14	153	121	4 x 19

Encombrements

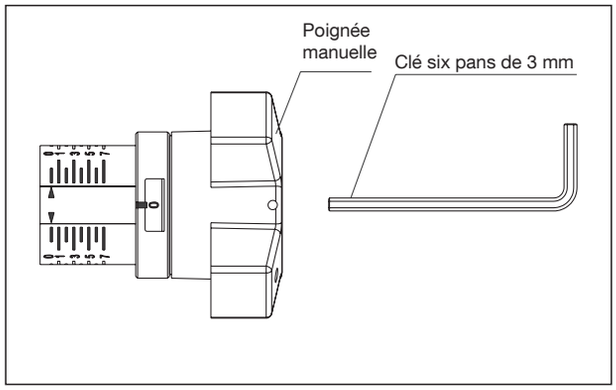

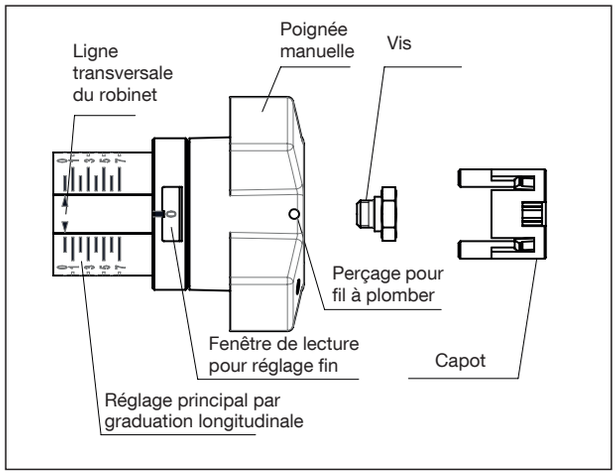

Robinet d'équilibrage DN 65 – DN 150
Technique de mesure « classic »
Texte d'appel d'offres :
Robinet d'équilibrage Oventrop à préréglage progressif protégé, contrôlable à tout moment grâce à la limitation de la levée.
Encombrements selon DIN EN 558-1 série de base 1
(correspond à ISO 5752 série)
Tous les éléments fonctionnels montés sur un même plan, prise de pression et robinet de vidange et de remplissage à tournant sphérique interchangeables.

Modèles :

	« Hydrocontrol VFC »			« Hydro-control VFR »	« Hydro-control VFN »
Dim.	PN 16 Réf.	PN 6 Réf.	ANSI 150 Réf.	PN 16 Réf.	PN 25 Réf.
DN 65	1062651	1062681	1062951	1062351	1062451
DN 80	1062652	1062682	1062952	1062352	1062452
DN 100	1062653	1062683	1062953	1062353	1062453
DN 125	1062654	1062684	1062954	1062354	1062454
DN 150	1062655	1062685	1062955	1062355	1062455

« Hydrocontrol VFC »
PN 16, -10 à +150 °C, PN 20 pour eau froide.
Brides rondes selon DIN EN 1092-2, PN 16
(correspond à ISO 7005-2, PN 16)
PN 6, -10 bis 150 °C.
Brides rondes selon DIN EN 1092-2, PN 6
(correspond à ISO 7005-2, PN 16)
ANSI 150, -10 à +150 °C.
Brides avec entraxe de perçage selon ANSI 150.
Corps en fonte grise (GG25, EN-GJL-250 selon DIN EN 1561), tête, clapet et tige en bronze/laiton résistant au dézingage. Clapet avec joint en PTFE. Joint de la tige sans entretien grâce à un double joint torique en EPDM.
« Hydrocontrol VFR »
PN 16, -20 à +150 °C, PN 20 pour eau froide.
Brides rondes selon DIN EN 1092-2, PN 16
(correspond à ISO 7005-2, PN 16)
Corps, tête et clapet en bronze, tige en acier inoxydable. Clapet avec joint en PTFE. Joint de la tige sans entretien grâce à un double joint torique en EPDM.
« Hydrocontrol VFN »
PN 25, -20 bis 150 °C.
Brides rondes selon DIN EN 1092-2, PN 25
(correspond à ISO 7005-2, PN 25)
Corps en fonte à graphite sphéroïdal (GGG 50/EN-GJS-500-7 DIN EN 1563), tête et clapet en bronze, tige en laiton résistant au dézingage. Clapet avec joint en PTFE. Joint de la tige sans entretien grâce à un double joint torique en EPDM.

Préréglage DN 65 – DN 150 :
1. La valeur de préréglage se règle sur le robinet d'équilibrage en tournant la poignée manuelle.
   a. Le réglage principal (nombre de tour entier) se fait à l'aide de l'échelle graduée (graduation longitudinale) en correspondance avec le curseur-double mobile (ligne transversale du robinet).
   Un tour complet de la poignée correspond à une modification de réglage d'une graduation.
   b. Le réglage fin (1/10ième de tour) se fait en faisant apparaître le chiffre correspondant dans la fenêtre de lecture située sous la poignée.
2. Limitation de la valeur réglée à l'aide d'une clé six pans de 4 mm en tournant dans le sens des aiguilles d'une montre au niveau de la poignée.

Lecture des échelles de préréglage :
Selon la position du robinet dans une installation, il est possible de faciliter la lecture du préréglage en tournant l'échelle dans une position convenable. Pour cela, ferme le robinet jusqu'à ce que la graduation longitudinale et la valeur dans la fenêtre se trouvent sur « 0 ». Enlever le capot, dévisser la vis et retirer la poignée de la tige en la tirant légèrement.
Puis, sans modifier le réglage (position « 0 »), tourner la poignée manuelle de telle manière que la fenêtre de lecture soit facilement lisible. Remonter la poignée sur la tige du robinet et la fixer.
Remettre le capot.

Plombage du préréglage :
Introduire le fil à plomber (livré avec chaque robinet) dans le perçage de la poignée avec le capot monté et plomber.

Blocage de la poignée manuelle :
La poignée manuelle peut être bloquée dans toutes les positions (1/10ièmes de tour). Pour cela, introduire le clip fourni avec le robinet dans la cavité de la poignée en-dessous du perçage et le faire coulisser dans le guide jusqu'en butée (voir croquis). Le clip peut être bloqué comme illustré. Il faut pour cela que le fil à plomber soit bien serré contre la poignée .

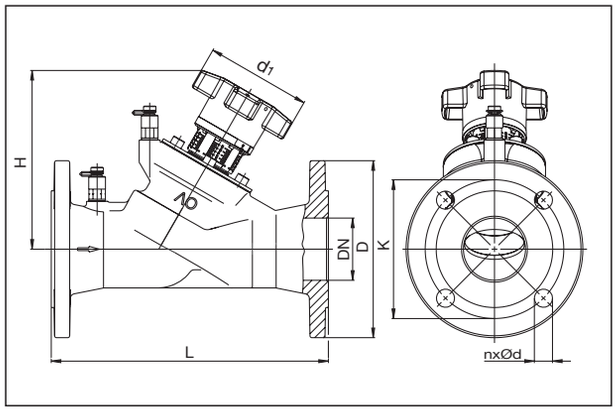

	« Hydrocontrol VFC/VFR/VFN »			« Hydrocontrol VFC »					
				PN 16			PN 6		
DN	L	H	d1	D	K	n x Ød	D	K	n x Ød
65	290	188	110	185	145	4 x 19	160	130	4 x 14
80	310	203	110	200	160	8 x 19	190	150	4 x 19
100	350	240	160	220	180	8 x 19	210	170	4 x 19
125	400	283	160	250	210	8 x 19	240	200	8 x 19
150	480	285	160	285	240	8 x 23	265	225	8 x 19

	« Hydrocontrol VFC »			« Hydrocontrol VFR »			« Hydrocontrol VFN »		
	ANSI 150			PN 16			PN 25		
DN	D	K	n x Ød	D	K	n x Ød	D	K	n x Ød
65	185	140	4 x 19	185	145	4 x 19	185	145	8 x 19
80	200	152	4 x 19	200	160	8 x 19	200	160	8 x 19
100	220	191	8 x 19	220	180	8 x 19	235	190	8 x 23
125	250	216	8 x 22	250	210	8 x 19	270	220	8 x 28
150	285	241	8 x 22	285	240	8 x 23	300	250	8 x 28

Encombrements

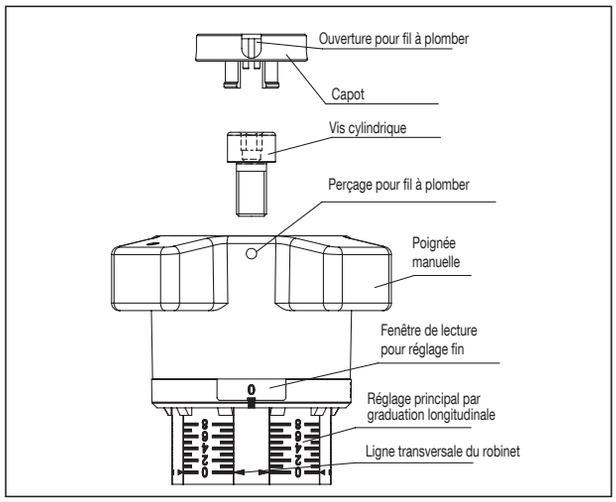

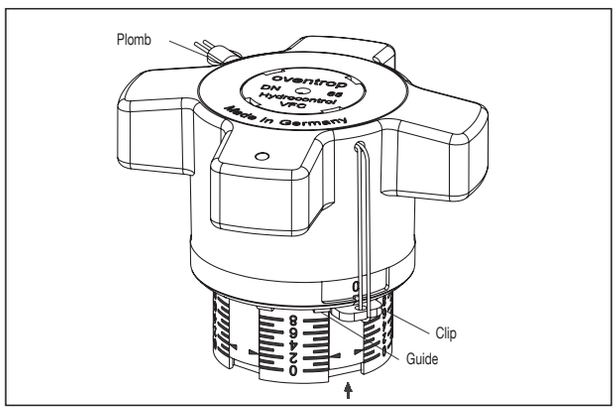

Robinet d'équilibrage DN 200 – DN 400
Technique de mesure « classic »

Texte d'appel d'offres :
Robinet d'équilibrage Oventrop à préréglage progressif protégé, contrôlable à tout moment grâce à la limitation de la levée. Encombrements selon DIN EN 558-1 série de base 1 (correspond à ISO 5752 Serie 1)
Tous les éléments fonctionnels montés sur un même plan, prise de pression et robinet de vidange et de remplissage à tournant sphérique interchangeables.

Modèles :

	« Hydrocontrol VFC »			« Hydro-control VFR »	« Hydro-control VFN »
Größe:	PN 16	PN 6	ANSI 150	PN 16	PN 25
	Réf.	Réf.	Réf.	Réf.	Réf.
DN 200	1062656	1062686	1062956	1062356	1062456
DN 250	1062657		1062957		1062457
DN 300	1062658		1062958		1062458
DN 350	1062659		1062959		
DN 400	1062660				

« Hydrocontrol VFC »
PN 16, -10 à +150 °C, PN 20 pour eau froide.
Brides rondes selon DIN EN 1092-2, PN 16
(correspond à ISO 7005-2, PN 16)
PN 6, -10 à +150 °C.
Brides rondes selon DIN EN 1092-2, PN 6
(correspond à ISO 7005-2, PN 6)
ANSI 150, -10 à +150 °C.
Brides avec entraxe der perçage selon ANSI 150.
Corps (DN 200-DN 300 en fonte grise GG25,
EN-GJL-250 selon DIN EN 1561; DN 350 et DN 400 en fonte à graphite sphéroïdal GGG50, EN-GJS-500-7 selon DIN EN 1563), tête (DN 200-DN 300 en fonte à graphite sphéroïdal GGG40, EN GJS-400-15 selon DIN EN 1563; DN 350 et DN 400 en fonte à graphite sphéroïdal GGG50, EN-GJS-500-7 selon DIN EN 1563), clapet en bronze, tige en laiton résistant au dézingage. Clapet avec joint en PTFE ou EPDM. Joint de la tige sans entretien grâce à un double joint torique en EPDM.

« Hydrocontrol VFR »
PN 16, -20 à +150 °C, PN 20 pour eau froide.
Brides rondes selon DIN EN 1092-2, PN 16
(correspond à ISO 7005-2, PN 16)
Corps, tête et clapet en bronze, tige en acier inoxydable. Clapet avec joint en PTFE. Joint de la tige sans entretien grâce à un double joint torique en EPDM.
« Hydrocontrol VFN »
PN 25, -20 à +150 °C.
Brides rondes selon DIN EN 1092-2, PN 25
(correspond à ISO 7005-2, PN 25)
Corps en fonte à graphite sphéroïdal (GGG 50/EN-GJS-500-7 selon DIN EN 1563), tête en fonte à graphite sphéroïdal (GGG 40/ EN-GJS-400-15 selon DIN EN 1563), clapet en bronze, tige en laiton résistant au dézingage. Clapet avec joint en PTFE. Joint de la tige sans entretien grâce à un double joint torique en EPDM.

Préréglage DN 200 - DN 400 :
1. La valeur de préréglage se règle sur le robinet d'équilibrage an tournant la poignée manuelle.
   a. L'affichage extérieur indique les tours complets de la poignée.
   b. L'affichage intérieur indique les 1/10ièmes de tours de la poignée.
2. Démontage du capot.
   À l'aide d'un tournevis qu'on positionne dans les ouvertures du capot extraire celui-ci.
3. Limitation de la valeur de préréglage en tournant la tige de réglage dans le sens des aiguilles d'une montre jusqu'en butée. Pour cela, utiliser un tournevis de 10 mm.
4. Remonter le capot.

Plombage du préréglage :
Introduire les fil à plomber (livré avec chaque robinet) dans le perçage de la poignée avec le capot monté et plomber.

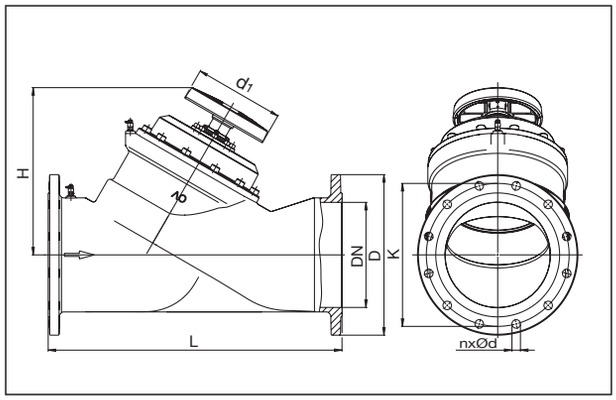

	« Hydrocontrol VFC/VFR/VFN »			« Hydrocontrol VFC »					
				PN 16			PN 6		
DN	L	H	d1	D	K	n x Ød	D	K	n x Ød
200	600	467	300	340	295	12 x 23	320	280	8 x 19
250	730	480	300	405	355	12 x 28			
300	850	515	300	460	410	12 x 28			
350	980	560	300	520	470	16 x 28			
400	1100	655	300	580	525	16 x 31			

	« Hydrocontrol VFC »			« Hydrocontrol VFR »			« Hydrocontrol VFN »		
	ANSI 150			PN 16			PN 25		
DN	D	K	n x Ød	D	K	n x Ød	D	K	n x Ød
200	340	298	8 x 22	340	295	12 x 23	360	310	12 x 28
250	405	362	12 x 25				425	370	12 x 31
300	485	432	12 x 25				485	430	16 x 31
350	535	476	12 x 28						

Encombrements

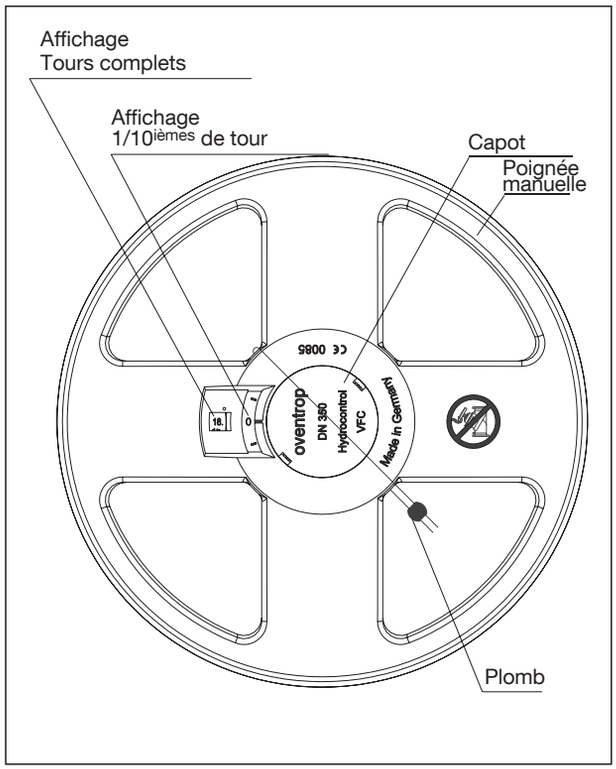

DN 20

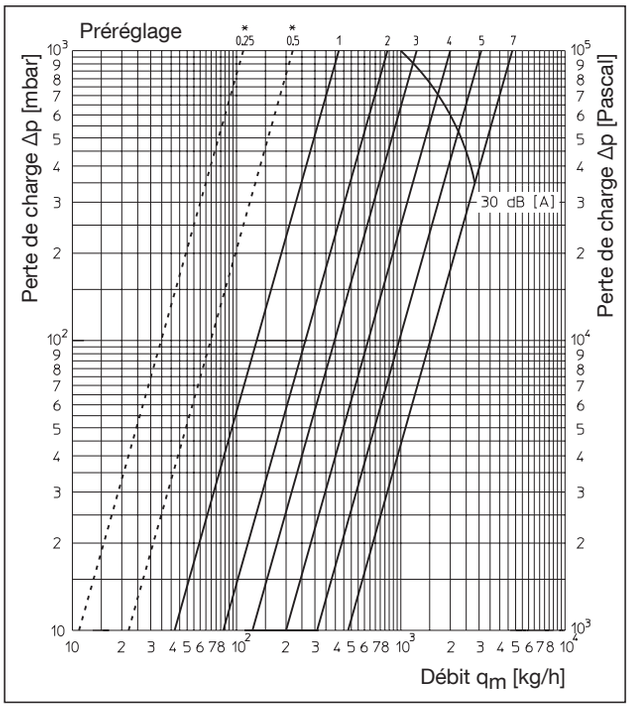

* Éviter des préréglages inférieurs à 1, voir courbe de tolérance en page 7.

Pré-réglage	Valeur kv	Valeur Zeta		Pré-réglage	Valeur ks	Valeur Zeta
1.0	0.42	1763		5.0	3.09	33
1.1	0.48	1350		5.1	3.19	31
1.2	0.52	1150		5.2	3.30	29
1.3	0.55	1028		5.3	3.41	27
1.4	0.59	893		5.4	3.52	25
1.5	0.63	783		5.5	3.63	24
1.6	0.67	693		5.6	3.74	22
1.7	0.70	635		5.7	3.84	21
1.8	0.75	553		5.8	3.95	20
1.9	0.79	498		5.9	4.06	19
2.0	0.83	451		6.0	4.17	18
2.1	0.87	411		6.1	4.27	17
2.2	0.91	375		6.2	4.35	16
2.3	0.95	345		6.3	4.43	16
2.4	0.99	317		6.4	4.50	15
2.5	1.04	287		6.5	4.56	15
2.6	1.08	267		6.6	4.61	15
2.7	1.12	248		6.7	4.66	14
2.8	1.16	231		6.8	4.70	14
2.9	1.20	216		6.9	4.74	14
3.0	1.25	199		7.0	4.77	14
3.1	1.30	184				
3.2	1.35	171				
3.3	1.41	156				
3.4	1.47	144				
3.5	1.54	131				
3.6	1.61	120				
3.7	1.70	108				
3.8	1.79	97				
3.9	1.89	87				
4.0	2.00	78				
4.1	2.11	70				
4.2	2.22	63				
4.3	2.33	57				
4.4	2.43	53				
4.5	2.54	48				
4.6	2.65	44				
4.7	2.76	41				
4.8	2.67	38				
4.9	2.98	35				

Les valeurs Zeta se rapportent au diamètre intérieur du tube selon DIN EN 10 220 (21 mm).

DN 25

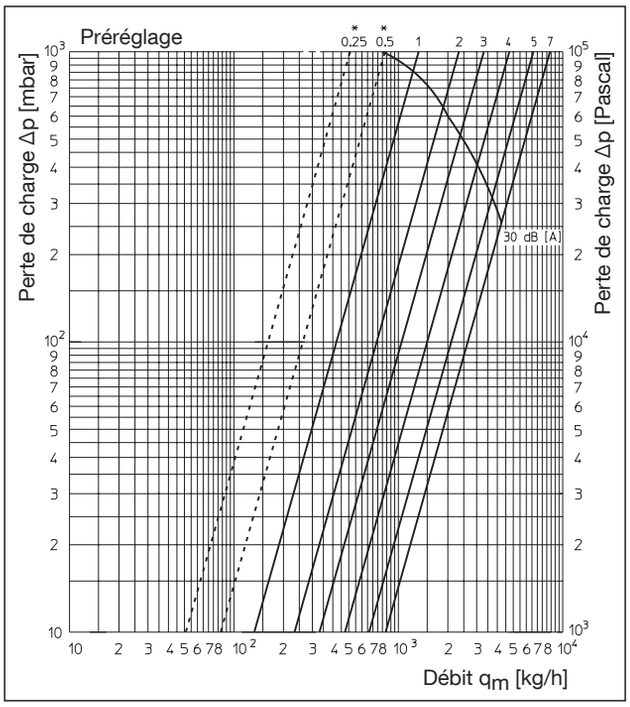

* Éviter des préréglages inférieurs à 1, voir courbe de tolérance en page 7.

Pré-réglage	Valeur kv	Valeur Zeta		Pré-réglage	Valeur kv	Valeur Zeta
1.0	1.33	342		5.0	6.64	14
1.1	1.43	296		5.1	6.85	13
1.2	1.53	258		5.2	7.03	12
1.3	1.63	228		5.3	7.18	12
1.4	1.73	202		5.4	7.32	11
1.5	1.83	181		5.5	7.44	11
1.6	1.94	161		5.6	7.55	11
1.7	2.04	145		5.7	7.65	10
1.8	2.14	132		5.8	7.74	10
1.9	2.24	121		5.9	7.82	10
2.0	2.34	110		6.0	7.90	9.9
2.1	2.44	102		6.1	7.97	9.5
2.2	2.53	94		6.2	8.03	9.4
2.3	2.63	87		6.3	8.09	9.2
2.4	2.73	81		6.4	8.15	9.1
2.5	2.83	76		6.5	8.20	9.0
2.6	2.93	70		6.6	8.24	8.9
2.7	3.03	66		6.7	8.28	8.8
2.8	3.12	62		6.8	8.32	8.7
2.9	3.22	58		6.9	8.35	8.7
3.0	3.32	55		7.0	8.38	8.6
3.1	3.45	51				
3.2	3.58	47				
3.3	3.70	44				
3.4	3.84	41				
3.5	3.98	38				
3.6	4.13	35				
3.7	4.27	33				
3.8	4.42	31				
3.9	4.58	29				
4.0	4.74	27				
4.1	4.90	25				
4.2	5.07	24				
4.3	5.24	22				
4.4	5.42	21				
4.5	5.60	19				
4.6	5.80	18				
4.7	6.00	17				
4.8	6.20	16				
4.9	6.42	15				

Les valeurs Zeta se rapportent au diamètre intérieur du tube selon DIN EN 10 220 (24,8 mm).

DN 32

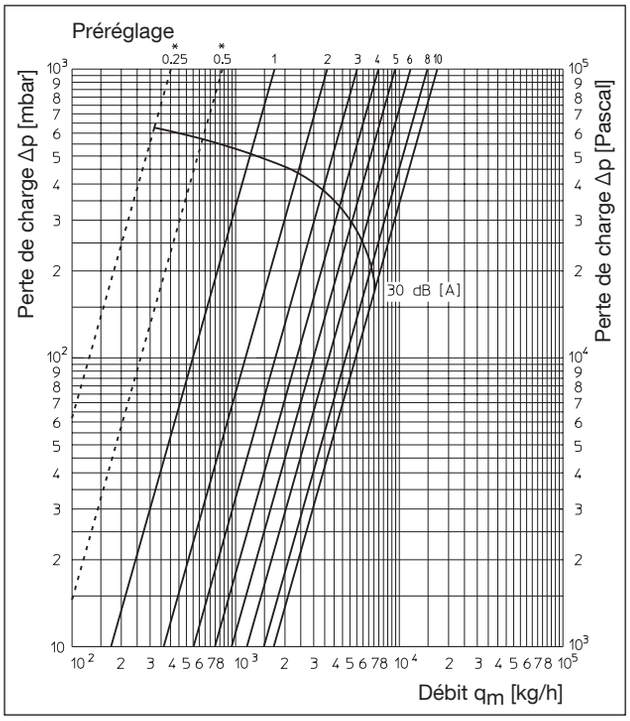

* Éviter des préréglages inférieurs à 1, voir courbe de tolérance en page 7.

Pré-réglage	Valeur kv	Valeur Zeta		Pré-réglage	Valeur kv	Valeur Zeta
1.0	1.73	618		6.0	11.70	14
1.1	1.92	502		6.1	11.96	13
1.2	2.11	416		6.2	12.20	12
1.3	2.30	350		6.3	12.41	12
1.4	2.49	298		6.4	12.62	12
1.5	2.68	258		6.5	12.81	11
1.6	2.87	225		6.6	13.00	11
1.7	3.06	198		6.7	13.17	11
1.8	3.25	175		6.8	13.33	10
1.9	3.44	156		6.9	13.49	10
2.0	3.63	140		7.0	13.65	9.9
2.1	3.82	127		7.1	13.78	9.7
2.2	4.01	115		7.2	13.92	9.6
2.3	4.20	105		7.3	14.06	9.4
2.4	4.39	96		7.4	14.18	9.2
2.5	4.58	88		7.5	14.30	9.0
2.6	4.77	81		7.6	14.42	8.9
2.7	4.96	75		7.7	14.54	8.8
2.8	5.15	70		7.8	14.65	8.6
2.9	5.34	65		7.9	14.76	8.5
3.0	5.53	61		8.0	14.86	8.4
3.1	5.73	56		8.1	14.97	8.3
3.2	5.92	53		8.2	15.10	8.1
3.3	6.12	49		8.3	15.20	8.0
3.4	6.31	46		8.4	15.31	7.9
3.5	6.51	44		8.5	15.42	7.8
3.6	6.71	41		8.6	15.53	7.7
3.7	6.90	39		8.7	15.64	7.6
3.8	7.10	37		8.8	15.75	7.5
3.9	7.30	35		8.9	15.86	7.4
4.0	7.46	33		9.0	15.97	7.3
4.1	7.69	31		9.1	16.08	7.2
4.2	7.88	30		9.2	16.20	7.1
4.3	8.08	28		9.3	16.30	7.0
4.4	8.27	27		9.4	16.41	6.9
4.5	8.47	26		9.5	16.53	6.8
4.6	8.67	25		9.6	16.64	6.7
4.7	8.86	24		9.7	16.75	6.6
4.8	9.06	23		9.8	16.86	6.5
4.9	9.25	22		9.9	16.97	6.4
5.0	9.45	21		10.0	17.08	6.3
5.1	9.68	20				
5.2	9.92	19				
5.3	10.15	18				
5.4	10.35	17				
5.5	10.60	16				
5.6	1083	16				
5.7	11.05	15				
5.8	11.27	15				
5.9	11.48	14				

Les valeurs Zeta se rapportent au diamètre intérieur du tube selon DIN EN 10 220 (32.8 mm).

DN 40

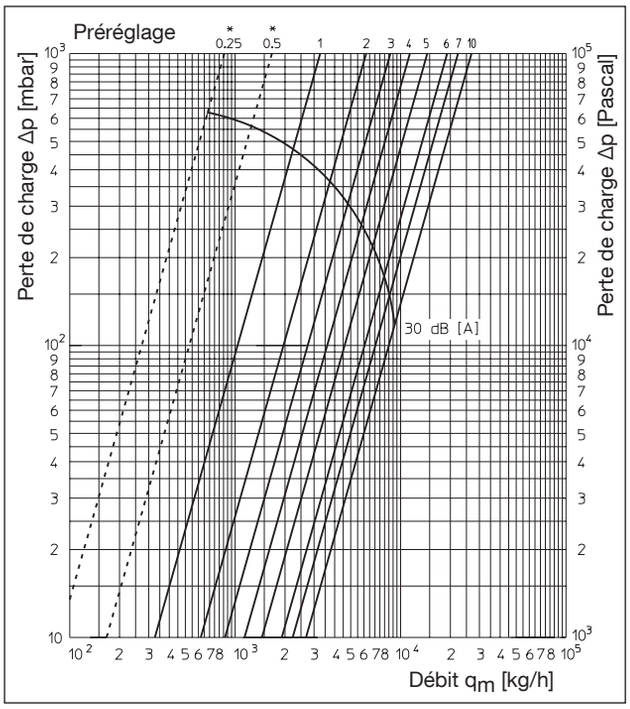

* Éviter des préréglages inférieurs à 1, voir courbe de tolérance en page 7.

Pré-réglage	Valeur kv	Valeur Zeta		Pré-réglage	Valeur kv	Valeur Zeta
1.0	3.27	456		6.0	19.13	13
1.1	3.58	381		6.1	19.53	13
1.2	3.85	329		6.2	19.90	12
1.3	4.18	279		6.3	20.25	12
1.4	4.48	243		6.4	20.59	12
1.5	4.77	215		6.5	20.90	11
1.6	5.06	191		6.6	21.21	11
1.7	5.35	171		6.7	21.50	11
1.8	5.64	153		6.8	21.74	10
1.9	5.92	139		6.9	22.04	10
2.0	6.20	127		7.0	22.30	9.8
2.1	6.43	118		7.1	22.55	9.6
2.2	6.67	110		7.2	22.79	9.4
2.3	6.90	103		7.3	23.03	9.2
2.4	7.15	95		7.4	23.26	9.0
2.5	7.39	89		7.5	23.47	8.9
2.6	7.64	84		7.6	23.70	8.7
2.7	7.89	78		7.7	23.91	8.5
2.8	8.14	74		7.8	24.11	8.4
2.9	8.39	69		7.9	24.31	8.3
3.0	8.69	65		8.0	24.51	8.1
3.1	8.91	61		8.1	24.64	8.0
3.2	9.17	58		8.2	24.78	7.9
3.3	9.43	55		8.3	24.90	7.9
3.4	9.69	52		8.4	25.03	7.8
3.5	9.97	49		8.5	25.16	7.7
3.6	10.25	46		8.6	25.29	7.6
3.7	10.52	44		8.7	25.41	7.6
3.8	10.80	42		8.8	25.53	7.5
3.9	11.09	40		8.9	25.65	7.4
4.0	11.38	38		9.0	25.77	7.3
4.1	11.67	36		9.1	25.89	7.3
4.2	11.97	34		9.2	26.00	7.2
4.3	12.27	32		9.3	26.12	7.2
4.4	12.58	31		9.4	26.23	7.1
4.5	12.89	29		9.5	26.34	7.0
4.6	13.20	28		9.6	26.45	7.0
4.7	13.52	27		9.7	26.56	6.9
4.8	13.84	25		9.8	26.67	6.9
4.9	14.17	24		9.9	26.77	6.8
5.0	14.51	23		10.0	26.88	6.8
5.1	14.91	22				
5.2	15.32	21				
5.3	15.75	20				
5.4	16.14	19				
5.5	16.62	18				
5.6	17.10	17				
5.7	17.58	16				
5.8	18.07	15				
5.9	18.59	14				

Les valeurs Zeta se rapportent au diamètre intérieur du tube selon DIN EN 10 220 (41.8 mm).

DN 50

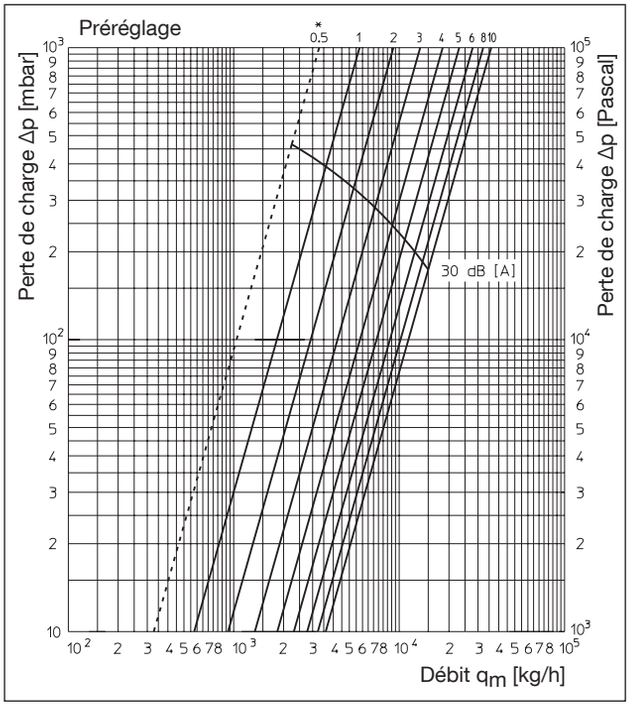

* Éviter des préréglages inférieurs à 1, voir courbe de tolérance ci-dessous.

Pré-réglage	Valeur kv	Valeur Zeta		Pré-réglage	Valeur kv	Valeur Zeta
1.0	5.76	360		6.0	26.88	17
1.1	6.10	339		6.1	27.18	17
1.2	6.41	307		6.2	27.48	17
1.3	6.70	281		6.3	27.75	16
1.4	6.96	259		6.4	28.06	16
1.5	7.24	241		6.5	28.31	16
1.6	7.66	215		6.6	28.61	16
1.7	8.20	168		6.7	28.88	15
1.8	8.66	168		6.8	29.15	15
1.9	9.10	192		6.9	29.41	15
2.0	9.55	138		7.0	29.68	14
2.1	9.96	127		7.1	29.91	14
2.2	10.36	117		7.2	30.15	14
2.3	10.78	109		7.3	30.40	14
2.4	11.18	101		7.4	30.64	13
2.5	11.57	94		7.5	30.88	13
2.6	11.95	88		7.6	31.11	13
2.7	12.33	83		7.7	31.33	13
2.8	12.69	78		7.8	31.57	13
2.9	13.06	74		7.9	31.79	12
3.0	13.41	70		8.0	32.00	12
3.1	13.87	66		8.1	32.22	12
3.2	14.32	62		8.2	32.44	12
3.3	14.78	58		8.3	32.65	12
3.4	15.25	54		8.4	32.86	12
3.5	15.56	52		8.5	33.06	12
3.6	16.20	48		8.6	33.27	11
3.7	16.67	45		8.7	33.47	11
3.8	17.14	43		8.8	33.67	11
3.9	17.60	41		8.9	33.87	11
4.0	18.34	39		9.0	34.06	11
4.1	18.52	37		9.1	34.25	11
4.2	19.01	35		9.2	34.44	11
4.3	19.48	33		9.3	34.69	10
4.4	19.95	32		9.4	34.82	10
4.5	20.55	30		9.5	35.00	10
4.6	20.89	29		9.6	35.20	10
4.7	21.36	28		9.7	35.40	10
4.8	21.83	27		9.8	35.60	10
4.9	22.30	25		9.9	35.80	10
5.0	22.70	24		10.0	36.00	9.7
5.1	23.12	24				
5.2	23.54	23				
5.3	23.95	22				
5.4	24.37	21				
5.5	24.80	21				
5.6	25.21	20				
5.7	25.63	19				
5.8	26.04	19				
5.9	26.46	18				

Les valeurs Zeta se rapportent au diamètre intérieur du tube selon DIN EN 10 220 (53 mm).

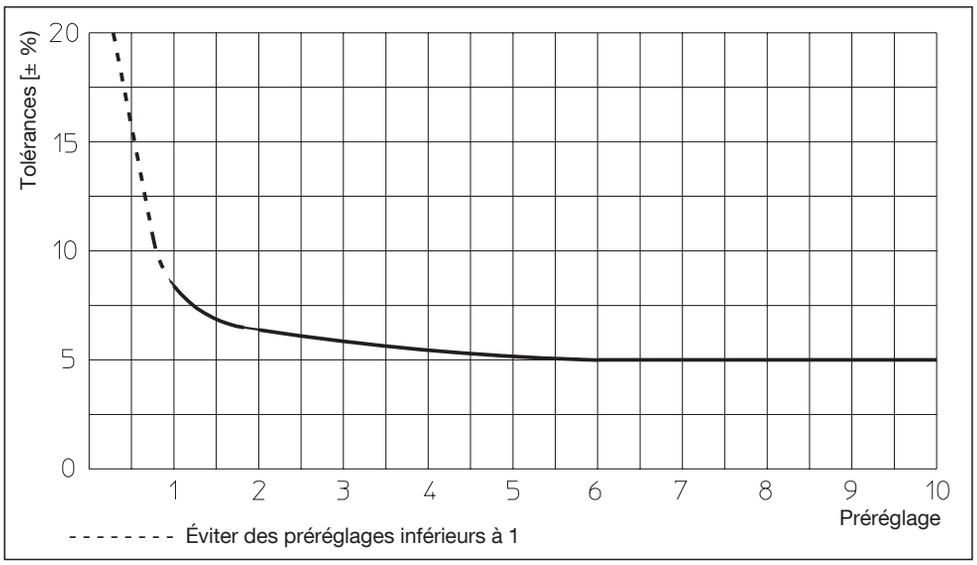

Tolérances du débit en fonction du préréglage pour DN 20 à DN 50

DN 65

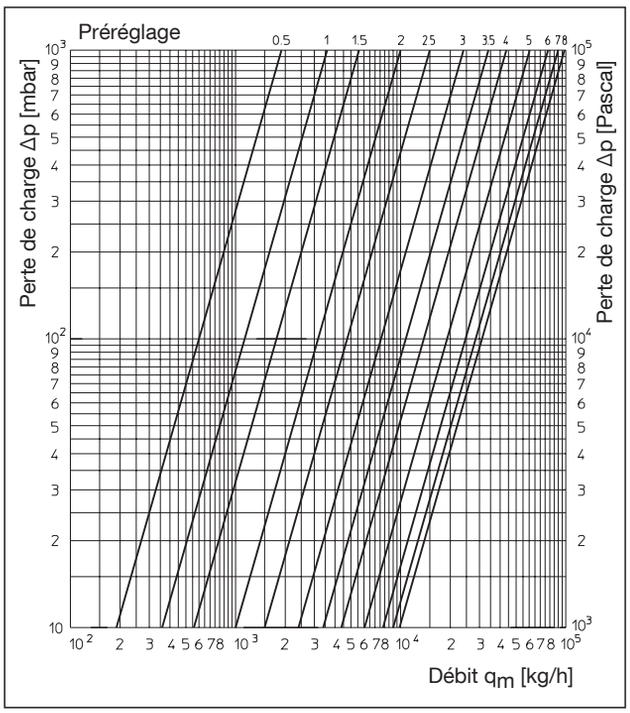

Pré-réglage	Valeur kv	Valeur Zeta		Pré-réglage	Valeur kv	Valeur Zeta
1.0	3.60	3013		5.0	61.00	10.5
1.1	4.12	2300		5.1	63.21	9.8
1.2	4.49	1937		5.2	64.93	9.3
1.3	4.86	1653		5.3	66.63	8.8
1.4	5.23	1428		5.4	68.32	8.4
1.5	5.60	1245		5.5	70.00	8.0
1.6	6.43	945		5.6	71.69	7.6
1.7	7.29	735		5.7	73.33	7.3
1.8	8.17	585		5.8	74.93	7.0
1.9	9.07	475		5.9	76.48	6.7
2.0	10.00	391		6.0	78.00	6.4
2.1	10.95	326		6.1	79.48	6.2
2.2	11.91	275		6.2	80.91	6.0
2.3	12.92	234		6.3	82.31	5.8
2.4	13.94	201		6.4	83.67	5.6
2.5	15.00	174		6.5	85.00	5.4
2.6	16.66	141		6.6	86.12	5.3
2.7	18.38	116		6.7	87.20	5.1
2.8	20.14	96		6.8	88.23	5.0
2.9	21.95	81		6.9	89.23	4.9
3.0	24.00	68		7.0	90.00	4.8
3.1	25.73	59		7.1	91.13	4.7
3.2	27.70	51		7.2	92.02	4.6
3.3	29.74	44		7.3	92.89	4.5
3.4	31.84	39		7.4	93.71	4.4
3.5	34.00	34		7.5	94.50	4.3
3.6	35.93	30		7.6	95.27	4.3
3.7	37.84	27		7.7	96.00	4.2
3.8	39.74	25		7.8	96.70	4.2
3.9	41.63	23		7.9	97.36	4.1
4.0	43.50	21		8.0	98.00	4.0
4.1	45.36	19				
4.2	47.20	18				
4.3	49.03	16				
4.4	50.85	15				
4.5	52.00	14				
4.6	54.45	13				
4.7	56.23	12				
4.8	58.00	11.6				
4.9	59.74	10.9				

Les valeurs Zeta se rapportent au diamètre intérieur du tube selon DIN EN 10 220 (70.3 mm).

DN 80

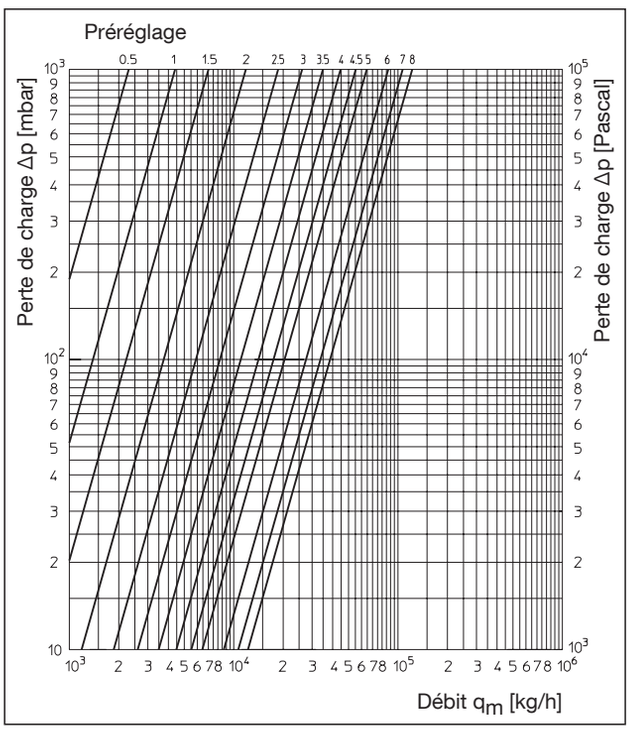

Pré-réglage	Valeur kv	Valeur Zeta		Pré-réglage	Valeur kv	Valeur Zeta
1.0	4.40	3826		5.0	64.60	18.0
1.1	4.74	3297		5.1	66.98	16.5
1.2	5.17	2771		5.2	69.32	15.4
1.3	5.67	2304		5.3	71.63	14.4
1.4	6.28	1878		5.4	73.90	13.5
1.5	7.00	1512		5.5	75.45	13.0
1.6	7.89	1190		5.6	78.37	12.1
1.7	8.82	952		5.7	80.56	11.4
1.8	9.78	774		5.8	82.72	10.8
1.9	10.79	636		5.9	84.85	10.3
2.0	11.85	527		6.0	87.00	9.8
2.1	12.95	442		6.1	89.04	9.3
2.2	14.11	372		6.2	91.00	8.9
2.3	15.33	315		6.3	93.13	8.5
2.4	16.61	268		6.4	95.14	8.2
2.5	18.65	213		6.5	97.55	7.8
2.6	19.39	197		6.6	99.10	7.5
2.7	20.90	170		6.7	101.04	7.3
2.8	22.51	148		6.8	102.96	7.0
2.9	24.24	126		6.9	104.87	6.7
3.0	26.10	109		7.0	106.75	6.5
3.1	27.85	95		7.1	108.39	6.3
3.2	29.61	84		7.2	110.00	6.1
3.3	31.39	75		7.3	111.60	5.9
3.4	33.19	67		7.4	113.00	5.8
3.5	35.00	60		7.5	114.50	5.6
3.6	36.83	55		7.6	116.13	5.5
3.7	38.68	50		7.7	117.78	5.3
3.8	40.55	45		7.8	119.27	5.2
3.9	42.43	41		7.9	120.74	5.1
4.0	44.75	37		8.0	122.20	5.0
4.1	46.27	35				
4.2	48.21	32				
4.3	50.19	29				
4.4	52.18	27				
4.5	55.20	24				
4.6	56.22	23				
4.7	58.28	22				
4.8	60.36	20				
4.9	62.47	19				

Les valeurs Zeta se rapportent au diamètre intérieur du tube selon DIN EN 10 220 (82.5 mm).

DN 100

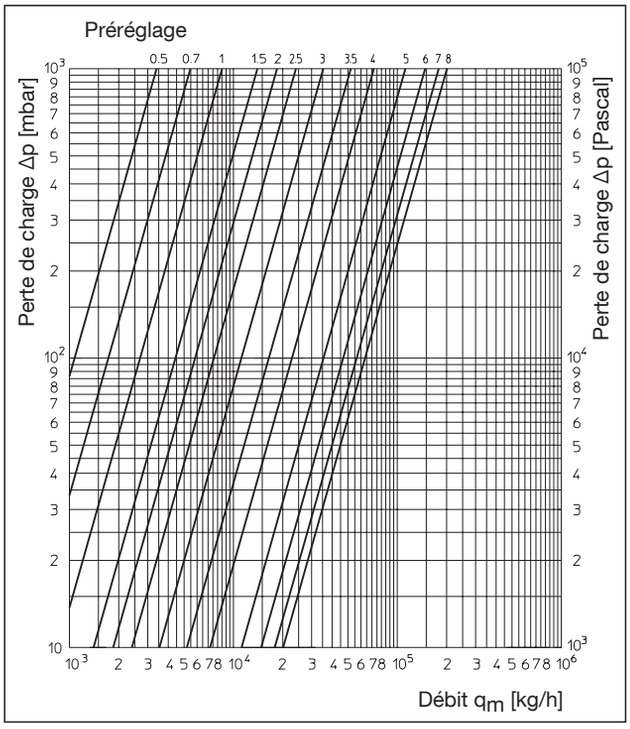

Pré-réglage	Valeur kv	Valeur Zeta		Pré-réglage	Valeur kv	Valeur Zeta
1.0	8.55	2258		5.0	112.00	13
1.1	9.58	1799		5.1	117.46	12
1.2	10.61	1466		5.2	121.17	11
1.3	11.64	1218		5.3	124.79	10.6
1.4	12.67	1028		5.4	127.52	10.2
1.5	14.00	842		5.5	132.00	9.5
1.6	14.73	761		5.6	135.16	9.0
1.7	15.76	665		5.7	138.47	8.6
1.8	16.79	586		5.8	141.71	8.2
1.9	17.82	520		5.9	144.89	7.9
2.0	18.50	482		6.0	148.00	7.5
2.1	19.88	418		6.1	151.94	7.1
2.2	20.91	378		6.2	155.63	6.8
2.3	21.94	343		6.3	159.10	6.5
2.4	22.97	313		6.4	162.38	6.3
2.5	24.00	287		6.5	164.03	6.1
2.6	26.00	244		6.6	168.44	5.8
2.7	28.13	209		6.7	171.26	5.6
2.8	30.40	179		6.8	173.95	5.5
2.9	32.81	153		6.9	176.53	5.3
3.0	35.40	132		7.0	179.01	5.2
3.1	38.18	113		7.1	181.37	5.0
3.2	41.17	97		7.2	183.65	4.9
3.3	44.44	84		7.3	185.85	4.8
3.4	48.02	72		7.4	187.96	4.7
3.5	52.00	61		7.5	190.04	4.6
3.6	55.93	53		7.6	192.37	4.5
3.7	59.89	46		7.7	194.66	4.4
3.8	63.89	40		7.8	196.85	4.3
3.9	67.92	36		7.9	198.96	4.2
4.0	72.00	32		8.0	201.00	4.1
4.1	76.11	29				
4.2	80.27	26				
4.3	84.47	23				
4.4	88.71	21				
4.5	93.00	19				
4.6	97.37	17				
4.7	101.62	16				
4.8	105.74	15				
4.9	109.75	14				

Les valeurs Zeta se rapportent au diamètre intérieur du tube selon DIN EN 10 220 (100.8 mm).

DN 125

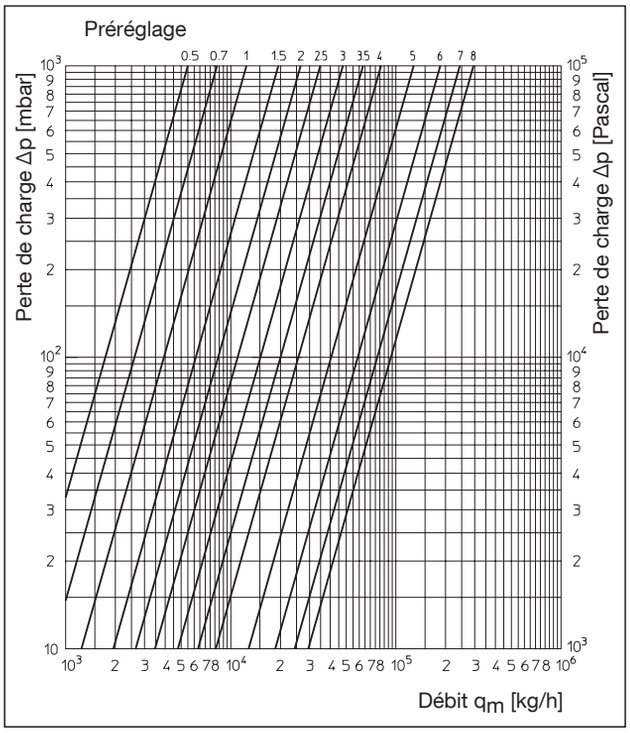

Pré-réglage	Valeur kv	Valeur Zeta		Pré-réglage	Valeur kv	Valeur Zeta
1.0	12.45	2518		5.0	128.25	24
1.1	13.84	2038		5.1	133.77	22
1.2	15.23	1683		5.2	139.54	20
1.3	16.62	1413		5.3	145.60	18
1.4	18.01	1203		5.4	151.96	17
1.5	19.40	1037		5.5	158.70	15
1.6	20.94	890		5.6	164.10	14
1.7	22.47	773		5.7	169.60	13.5
1.8	24.01	677		5.8	175.21	12.7
1.9	25.54	598		5.9	180.94	11.9
2.0	26.60	552		6.0	185.30	11.4
2.1	28.61	477		6.1	192.75	10.5
2.2	30.15	429		6.2	198.85	9.9
2.3	31.36	389		6.3	205.10	9.3
2.4	33.22	354		6.4	211.50	8.7
2.5	34.75	323		6.5	218.05	8.2
2.6	37.18	282		6.6	223.37	7.8
2.7	39.69	248		6.7	228.64	7.5
2.8	42.29	218		6.8	233.89	7.1
2.9	44.97	193		6.9	239.03	6.8
3.0	47.75	171		7.0	244.15	6.5
3.1	50.63	152		7.1	249.23	6.3
3.2	53.62	136		7.2	254.26	6.0
3.3	56.73	121		7.3	259.25	5.8
3.4	60.00	108		7.4	264.19	5.6
3.5	63.35	97		7.5	268.15	5.4
3.6	66.62	88		7.6	273.95	5.2
3.7	70.00	80		7.7	278.77	5.0
3.8	73.53	72		7.8	283.55	4.9
3.9	77.21	65		7.9	287.96	4.7
4.0	81.05	59		8.0	293.00	4.5
4.1	85.05	54				
4.2	89.30	49				
4.3	93.77	44				
4.4	98.50	40				
4.5	103.55	36				
4.6	108.16	33				
4.7	112.92	31				
4.8	117.84	28				
4.9	122.95	26				

Les valeurs Zeta se rapportent au diamètre intérieur du tube selon DIN EN 10 220 (125 mm).

DN 150

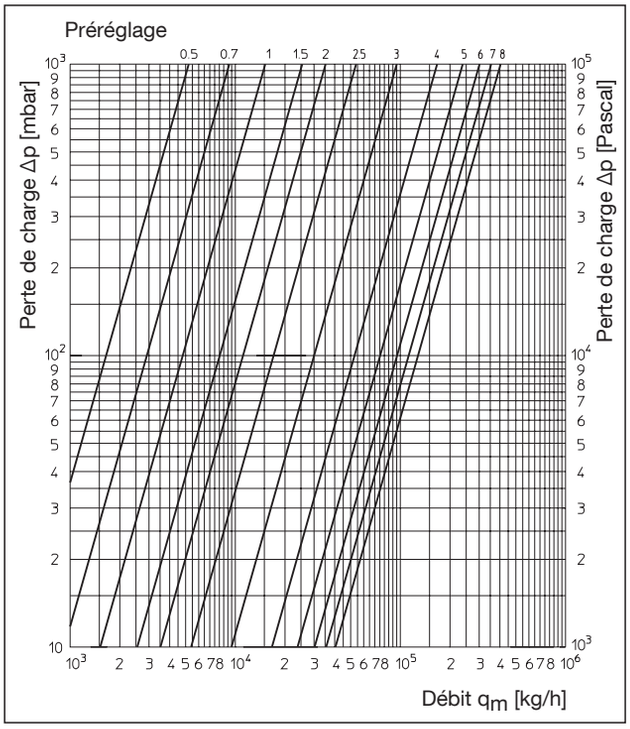

Pré-réglage	Valeur kv	Valeur Zeta		Pré-réglage	Valeur kv	Valeur Zeta
1.0	15.22	3494		5.0	238.91	14.0
1.1	17.22	2730		5.1	244.72	13.5
1.2	19.23	2189		5.2	251.20	12.8
1.3	21.23	1796		5.3	257.60	12.2
1.4	23.24	1499		5.4	263.90	11.6
1.5	25.26	1269		5.5	272.40	10.9
1.6	27.24	1091		5.6	276.24	10.6
1.7	29.50	930		5.7	282.30	10.2
1.8	31.25	829		5.8	288.27	9.7
1.9	33.26	732		5.9	294.17	9.4
2.0	35.26	651		6.0	300.40	9.0
2.1	37.13	587		6.1	305.76	8.8
2.2	39.41	521		6.2	311.45	8.4
2.3	42.30	452		6.3	317.08	8.1
2.4	46.25	378		6.4	322.07	7.8
2.5	53.92	278		6.5	326.70	7.6
2.6	81.00	218		6.6	333.58	7.3
2.7	68.55	172		6.7	338.34	7.1
2.8	76.64	138		6.8	344.29	6.8
2.9	85.40	111		6.9	349.56	6.6
3.0	95.02	90		7.0	355.60	6.4
3.1	105.51	73		7.1	360.00	6.2
3.2	114.45	62		7.2	365.06	6.1
3.3	122.36	54		7.3	370.13	5.9
3.4	129.52	48		7.4	375.15	5.8
3.5	135.45	44		7.5	382.00	5.6
3.6	142.21	40		7.6	385.04	5.5
3.7	147.41	37		7.7	389.336	5.3
3.8	153.33	34		7.8	394.20	5.2
3.9	160.00	32		7.9	399.54	5.1
4.0	167.12	29		8.0	404.30	5.0
4.1	174.48	27				
4.2	181.76	25				
4.3	189.05	23				
4.4	196.34	21				
4.5	203.65	20				
4.6	210.78	18				
4.7	217.79	17				
4.8	224.14	16				
4.9	231.46	15				

Les valeurs Zeta se rapportent au diamètre intérieur du tube selon DIN EN 10 220 (150 mm).

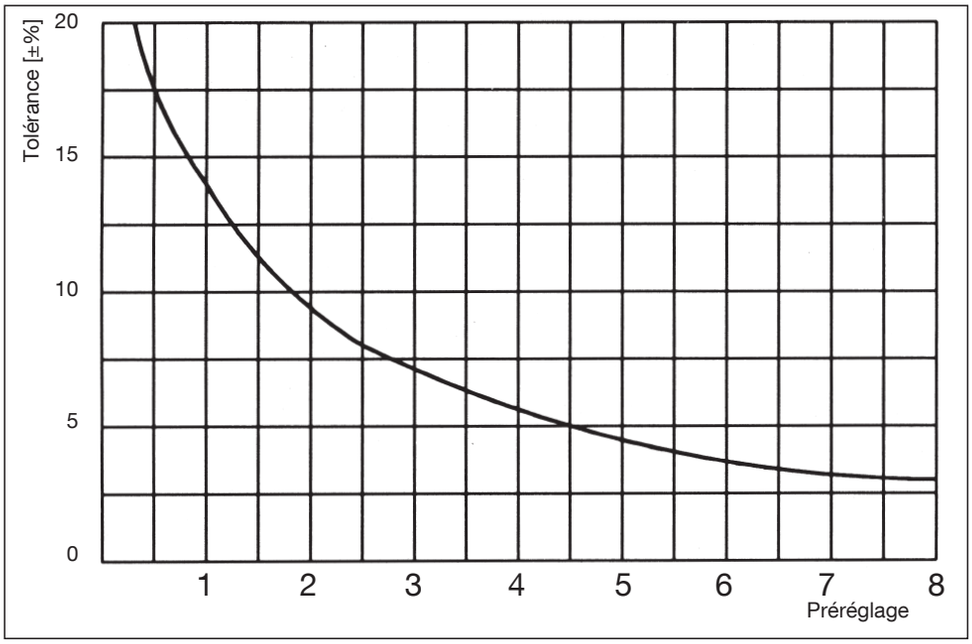

Tolérances du débit en fonction du préréglage pour DN 65 - DN 150

DN 200

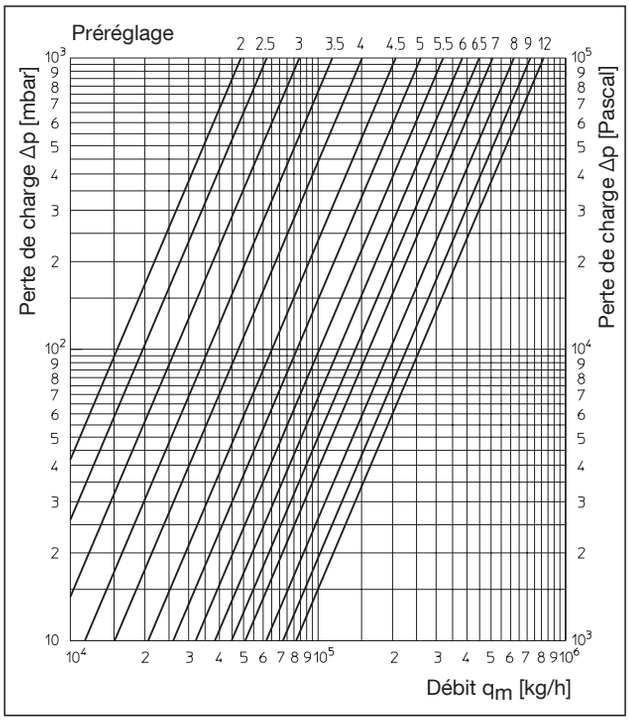

Pré-réglage	Valeur kv	Valeur Zeta		Pré-réglage	Valeur kv	Valeur Zeta
2.0	45.9	1191		7.0	509.5	11
2.1	51.6	1070		7.1	519.4	11
2.2	54.2	969		7.2	529.3	10
2.3	55.8	883		7.3	539.2	10
2.4	59.4	807		7.4	549.1	9
2.5	62.0	741		7.5	559.0	9
2.6	66.4	646		7.6	571.0	9
2.7	70.8	568		7.7	582.5	8
2.8	75.2	504		7.8	594.2	8
2.9	79.8	449		7.9	606.0	8
3.0	84.0	404		8.0	618.0	7
3.1	90.0	352		8.1	626.8	7
3.2	96.0	309		8.2	634.8	7
3.3	102.0	274		8.3	643.2	7
3.4	108.0	244		8.4	651.6	7
3.5	114.0	219		8.5	660.0	7
3.6	121.0	195		8.6	672.8	6
3.7	128.6	172		8.7	665.2	6
3.8	136.2	154		8.8	693.7	6
3.9	143.6	138		8.9	711.6	6
4.0	151.0	125		9.0	724.5	6
4.1	162.0	109		9.1	731.4	5
4.2	173.0	95		9.2	738.2	5
4.3	184.0	84		9.3	744.9	5
4.4	195.0	75		9.4	751.7	5
4.5	206.0	67		9.5	758.5	5
4.6	216.8	61		9.6	760.6	5
4.7	227.6	55		9.7	762.7	5
4.8	238.4	50		9.8	764.8	5
4.9	249.2	46		9.9	766.9	5
5.0	260.3	41		10.0	769.0	5
5.1	271.9	38		10.1	771.2	5
5.2	283.8	35		10.2	773.4	5
5.3	295.6	33		10.3	775.6	5
5.4	307.5	30		10.4	778.0	5
5.5	320.0	28		10.5	780.0	5
5.6	332.0	26		10.6	782.0	5
5.7	344.8	24		10.7	784.0	5
5.8	357.6	22		10.8	786.0	5
5.9	370.3	21		10.9	788.0	5
6.0	383.0	19		11.0	790.0	5
6.1	396.0	18		11.1	792.2	5
6.2	409.0	17		11.2	794.6	5
6.3	422.0	16		11.3	796.8	5
6.4	435.0	15		11.4	799.1	4
6.5	447.8	14		11.5	801.4	4
6.6	460.0	13		11.6	804.0	4
6.7	472.6	13		11.7	806.6	4
6.8	484.8	12		11.8	809.2	4
6.9	497.2	12		11.9	812.0	4
				12.0	814.5	4

Les valeurs Zeta se rapportent au diamètre intérieur du tube selon DIN EN 10 220 (207,3 mm).

DN 250

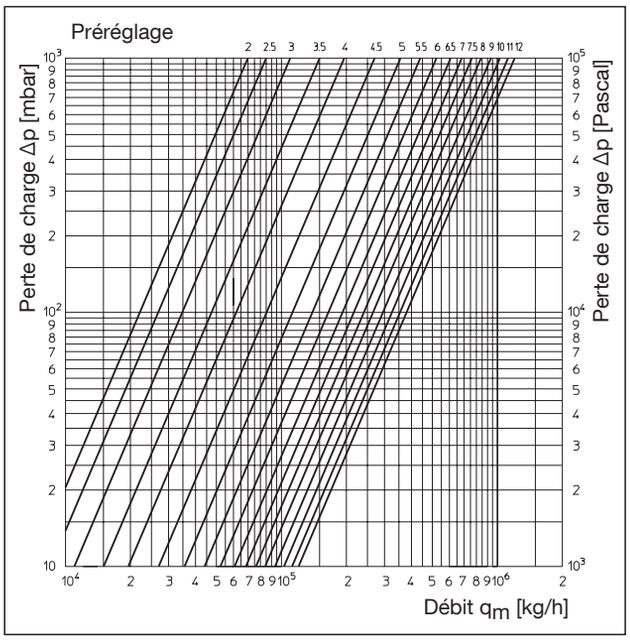

Pré-réglage	Valeur kv	Valeur Zeta		Pré-réglage	Valeur kv	Valeur Zeta
2.0	70.0	1318		7.0	682.0	14
2.1	72.5	1229		7.1	698.0	13
2.2	75.5	1133		7.2	714.0	13
2.3	79.0	1035		7.3	729.0	12
2.4	82.0	961		7.4	745.0	12
2.5	85.0	894		7.5	760.0	11
2.6	89.5	806		7.6	778.0	11
2.7	94.0	731		7.7	795.0	10
2.8	99.0	659		7.8	811.0	10
2.9	104.5	592		7.9	826.0	10
3.0	110.0	534		8.0	840.0	9
3.1	117.0	472		8.1	850.0	9
3.2	123.5	424		8.2	860.0	9
3.3	130.5	379		8.3	870.0	8
3.4	139.0	334		8.4	880.0	8
3.5	150.0	287		8.5	890.0	8
3.6	155.0	269		8.6	899.0	8
3.7	164.0	240		8.7	907.0	8
3.8	174.0	213		8.8	916.0	8
3.9	184.0	191		8.9	925.0	8
4.0	195.0	170		9.0	933.0	7
4.1	208.0	149		9.1	942.0	7
4.2	221.0	132		9.2	952.0	7
4.3	236.0	116		9.3	961.0	7
4.4	252.0	102		9.4	970.0	7
4.5	270.0	89		9.5	980.0	7
4.6	287.0	78		9.6	989.0	7
4.7	304.0	70		9.7	998.0	6
4.8	321.0	63		9.8	1008.0	6
4.9	338.0	57		9.9	1018.0	6
5.0	356.0	51		10.0	1028.0	6
5.1	373.0	46		10.1	1038.0	6
5.2	390.0	42		10.2	1048.0	6
5.3	407.0	39		10.3	1059.0	6
5.4	423.0	36		10.4	1071.0	6
5.5	440.0	33		10.5	1080.0	6
5.6	457.0	31		10.6	1088.0	5
5.7	473.0	29		10.7	1096.0	5
5.8	490.0	27		10.8	1104.0	5
5.9	506.0	25		10.9	1112.0	5
6.0	522.0	24		11.0	1120.0	5
6.1	539.0	22		11.1	1128.0	5
6.2	555.0	21		11.2	1136.0	5
6.3	571.0	20		11.3	1144.0	5
6.4	587.0	19		11.4	1152.0	5
6.5	607.0	18		11.5	1160.0	5
6.6	619.0	17		11.6	1168.0	5
6.7	635.0	16		11.7	1176.0	5
6.8	651.0	15		11.8	1184.0	5
6.9	666.0	15		11.9	1192.0	4
				12.0	1200.0	4

Les valeurs Zeta se rapportent au diamètre intérieur du tube selon DIN EN 10 220 (254,4 mm).

DN 300

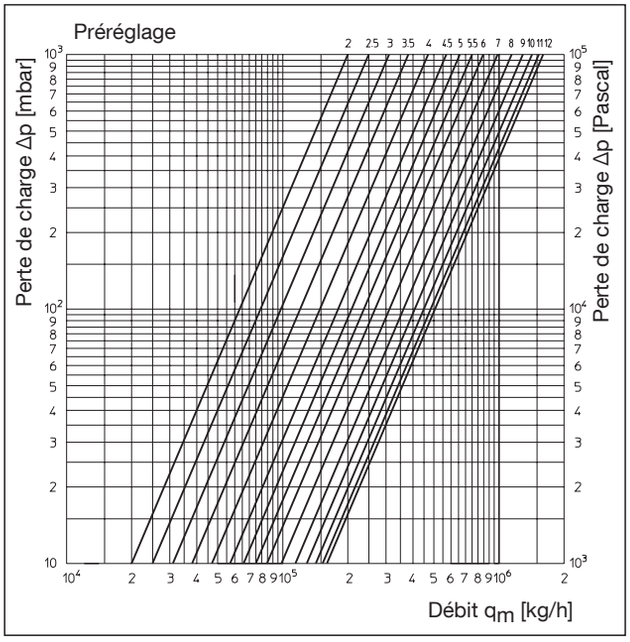

Pré-réglage	Valeur kv	Valeur Zeta		Pré-réglage	Valeur kv	Valeur Zeta
2.0	200.0	325		7.0	990.0	13
2.1	210.0	295		7.1	1005.0	13
2.2	220.0	269		7.2	1020.0	12
2.3	230.0	246		7.3	1036.0	12
2.4	240.0	226		7.4	1053.0	12
2.5	250.0	208		7.5	1070.0	11
2.6	261.0	191		7.6	1084.0	11
2.7	273.0	174		7.7	1098.0	11
2.8	285.0	160		7.8	1112.0	11
2.9	297.0	147		7.9	1126.0	10
3.0	310.0	135		8.0	1140.0	10
3.1	323.0	125		8.1	1154.0	10
3.2	336.0	115		8.2	1168.0	10
3.3	350.0	106		8.3	1182.0	9
3.4	365.0	98		8.4	1196.0	9
3.5	380.0	90		8.5	1210.0	9
3.6	401.0	81		8.6	1228.0	9
3.7	421.0	73		8.7	1245.0	8
3.8	441.0	67		8.8	1261.0	8
3.9	461.0	61		8.9	1276.0	8
4.0	480.0	56		9.0	1290.0	8
4.1	499.0	52		9.1	1303.0	8
4.2	517.0	49		9.2	1316.0	8
4.3	535.0	45		9.3	1328.0	7
4.4	553.0	43		9.4	1339.0	7
4.5	570.0	40		9.5	1350.0	7
4.6	588.0	38		9.6	1365.0	7
4.7	606.0	35		9.7	1379.0	7
4.8	624.0	33		9.8	1393.0	7
4.9	642.0	32		9.9	1407.0	7
5.0	660.0	30		10.0	1420.0	6
5.1	678.0	28		10.1	1433.0	6
5.2	696.0	27		10.2	1446.0	6
5.3	714.0	26		10.3	1457.0	6
5.4	732.0	24		10.4	1468.0	6
5.5	750.0	23		10.5	1480.0	6
5.6	771.0	22		10.6	1490.0	6
5.7	791.0	21		10.7	1500.0	6
5.8	810.0	20		10.8	1510.0	6
5.9	828.0	19		10.9	1520.0	6
6.0	845.0	18		11.0	1530.0	6
6.1	861.0	18		11.1	1539.0	5
6.2	877.0	17		11.2	1547.0	5
6.3	892.0	16		11.3	1555.0	5
6.4	906.0	16		11.4	1563.0	5
6.5	920.0	15		11.5	1570.0	5
6.6	933.0	15		11.6	1577.0	5
6.7	947.0	14		11.7	1583.0	5
6.8	961.0	14		11.8	1589.0	5
6.9	975.0	14		11.9	1595.0	5
				12.0	1600.0	5

Les valeurs Zeta se rapportent au diamètre intérieur du tube selon DIN EN 10 220 (300 mm).

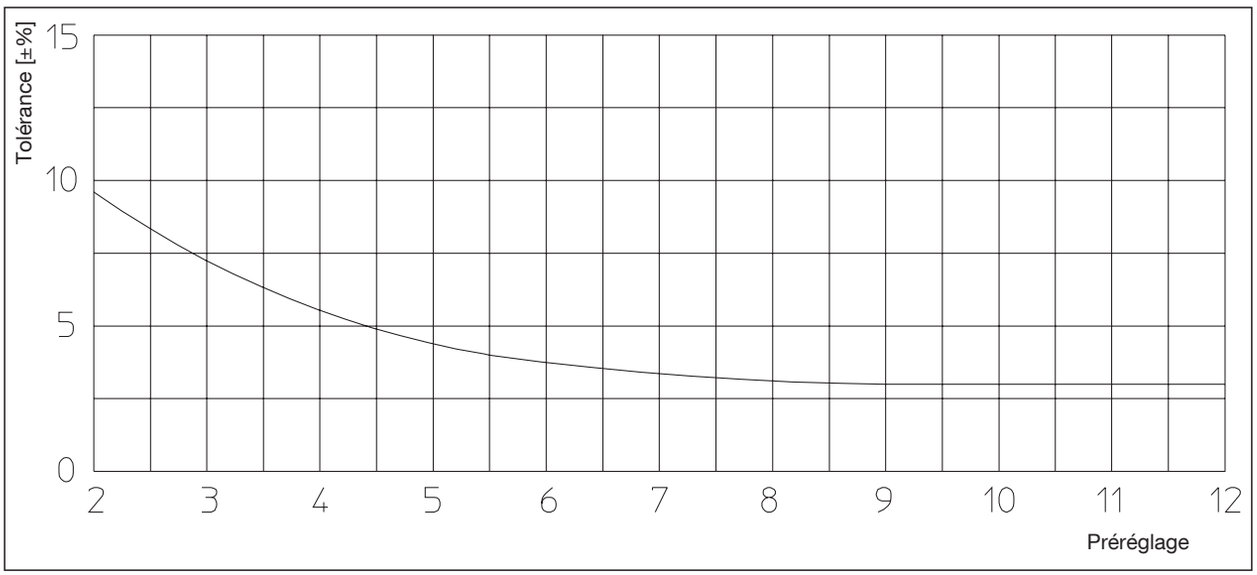

Tolérances du débit en fonction du préréglage pour DN 200 – DN 300

DN 350

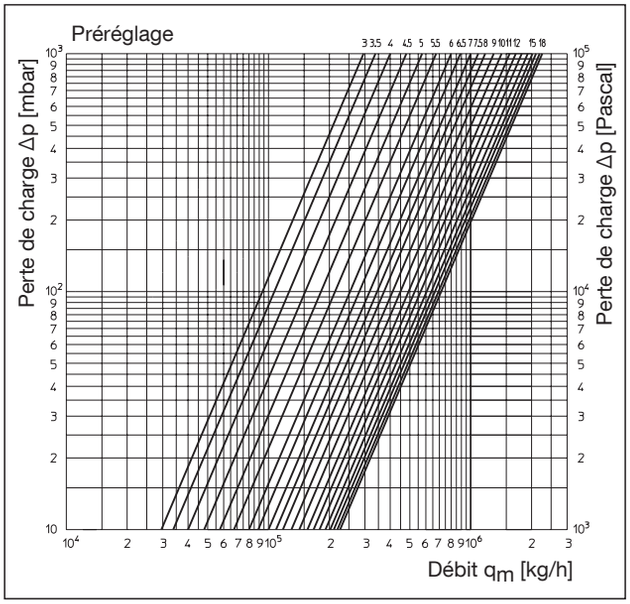

Pré-réglage	Valeur kv	Valeur Zeta		Pré-réglage	Valeur kv	Valeur Zeta
3,0	290	275		11,0	1560	10
3,1	299	259		11,1	1571	9
3,2	308	244		11,2	1582	9
3,3	318	229		11,3	1593	9
3,4	328	215		11,4	1604	9
3,5	340	200		11,5	1615	9
3,6	350	189		11,6	1626	9
3,7	361	178		11,7	1637	9
3,8	374	165		11,8	1648	9
3,9	387	155		11,9	1659	8
4,0	400	145		12,0	1670	8
4,1	414	135		12,1	1682	8
4,2	429	126		12,2	1694	8
4,3	445	117		12,3	1706	8
4,4	462	108		12,4	1718	8
4,5	480	100		12,5	1730	8
4,6	499	93		12,6	1742	8
4,7	518	86		12,7	1754	8
4,8	537	80		12,8	1766	7
4,9	556	75		12,9	1778	7
5,0	575	70		13,0	1790	7
5,1	588	67		13,1	1802	7
5,2	615	61		13,2	1814	7
5,3	635	57		13,3	1826	7
5,4	655	54		13,4	1838	7
5,5	675	51		13,5	1850	7
5,6	696	48		13,6	1862	7
5,7	716	45		13,7	1874	7
5,8	737	43		13,8	1886	7
5,9	758	40		13,9	1898	6
6,0	800	36		14,0	1910	6
6,1	818	35		14,1	1920	6
6,2	836	33		14,2	1930	6
6,3	854	33		14,3	1940	6
6,4	872	30		14,4	1950	6
6,5	890	29		14,5	1960	6
6,6	912	28		14,6	1970	6
6,7	934	27		14,7	1980	6
6,8	956	25		14,8	1990	6
6,9	978	24		14,9	2000	6
7,0	1000	23		15,0	2010	6
7,1	1018	22		15,1	2019	6
7,2	1036	22		15,2	2028	6
7,3	1054	21		15,3	2037	6
7,4	1072	20		15,4	2046	6
7,5	1090	19		15,5	2055	5
7,6	1108	19		15,6	2064	5
7,7	1126	18		15,7	2073	5
7,8	1144	18		15,8	2082	5
7,9	1162	17		15,9	2091	5
8,0	1180	17		16,0	2100	5
8,1	1192	16		16,1	2108	5
8,2	1204	16		16,2	2116	5
8,3	1216	16		16,3	2124	5
8,4	1228	15		16,4	2132	5
8,5	1240	15		16,5	2140	5
8,6	1252	15		16,6	2148	5
8,7	1264	14		16,7	2156	5
8,8	1276	14		16,8	2164	5
8,9	1288	14		16,9	2172	5
9,0	1300	14		17,0	2180	5
9,1	1312	13		17,1	2187	5
9,2	1324	13		17,2	2194	5
9,3	1336	13		17,3	2201	5
9,4	1348	13		17,4	2208	5
9,5	1360	13		17,5	2215	5
9,6	1372	12		17,6	2222	5
9,7	1384	12		17,7	2229	5
9,8	1396	12		17,8	2236	5
9,9	1408	12		17,9	2243	5
10,0	1420	11		18,0	2250	5
10,1	1434	11				
10,2	1448	11				
10,3	1462	11				
10,4	1476	11				
10,5	1490	10				
10,6	1504	10				
10,7	1518	10				
10,8	1532	10				
10,9	1546	10				

Les valeurs Zeta se rapportent au diamètre intérieur du tube selon DIN EN 10 220 (350 mm).

DN 400

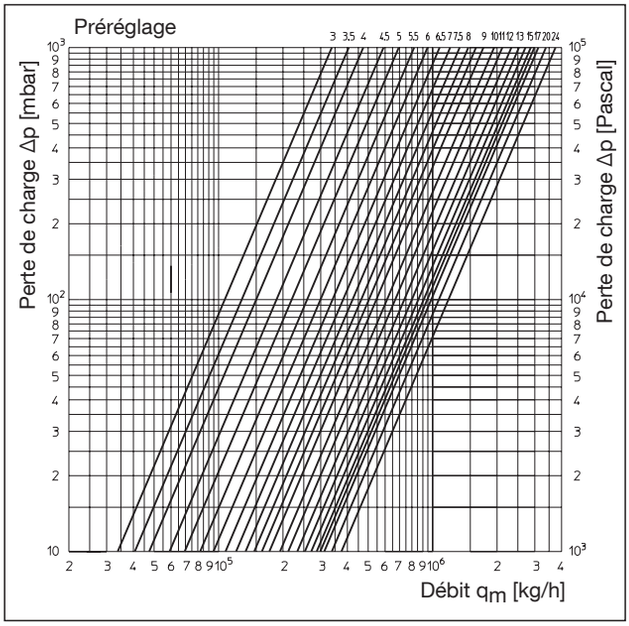

Pré-réglage	Valeur kv	Valeur Zeta		Pré-réglage	Valeur kv	Valeur Zeta
3,0	338	308		14,0	2712	5
3,1	352	284		14,1	2729	5
3,2	365	265		14,2	2746	5
3,3	379	245		14,3	2762	5
3,4	392	229		14,4	2779	5
3,5	406	214		14,5	2796	5
3,6	420	200		14,6	2813	4
3,7	433	188		14,7	2830	4
3,8	447	176		14,8	2846	4
3,9	460	167		14,9	2863	4
4,0	474	157		15,0	2880	4
4,1	497	143		15,1	2891	4
4,2	520	130		15,2	2901	4
4,3	544	119		15,3	2912	4
4,4	567	110		15,4	2922	4
4,5	590	101		15,5	2933	4
4,6	611	94		15,6	2944	4
4,7	632	88		15,7	2954	4
4,8	653	83		15,8	2965	4
4,9	674	78		15,9	2975	4
5,0	695	73		16,0	2986	4
5,1	720	68		16,1	2999	4
5,2	745	63		16,2	3012	4
5,3	770	59		16,3	3025	4
5,4	795	56		16,4	3038	4
5,5	820	52		16,5	3051	4
5,6	845	49		16,6	3064	4
5,7	870	47		16,7	3076	4
5,8	895	44		16,8	3089	4
5,9	920	42		16,9	3102	4
6,0	945	39		17,0	3115	4
6,1	972	37		17,1	3126	4
6,2	998	35		17,2	3137	4
6,3	1025	34		17,3	3148	4
6,4	1051	32		17,4	3159	4
6,5	1078	30		17,5	3170	4
6,6	1104	29		17,6	3182	3
6,7	1131	28		17,7	3193	3
6,8	1157	26		17,8	3204	3
6,9	1184	25		17,9	3215	3
7,0	1210	24		18,0	3226	3
7,1	1235	23		18,1	3235	3
7,2	1261	22		18,2	3245	3
7,3	1286	21		18,3	3254	3
7,4	1312	20		18,4	3264	3
7,5	1337	20		18,5	3273	3
7,6	1362	19		18,6	3282	3
7,7	1387	18		18,7	3292	3
7,8	1413	18		18,8	3301	3
7,9	1438	17		18,9	3311	3
8,0	1463	16		19,0	3320	3
8,1	1489	16		19,1	3329	3
8,2	1515	15		19,2	3338	3
8,3	1540	15		19,3	3347	3
8,4	1566	14		19,4	3356	3
8,5	1592	14		19,5	3365	3
8,6	1617	13		19,6	3374	3
8,7	1645	13		19,7	3383	3
8,8	1672	13		19,8	3392	3
8,9	1698	12		19,9	3401	3
9,0	1725	12		20,0	3410	3
9,1	1746	12		20,1	3418	3
9,2	1767	11		20,2	3426	3
9,3	1788	11		20,3	3434	3
9,4	1809	11		20,4	3442	3
9,5	1830	11		20,5	3450	3
9,6	1852	10		20,6	3458	3
9,7	1873	10		20,7	3466	3
9,8	1894	10		20,8	3474	3
9,9	1915	10		20,9	3482	3
10,0	1936	9		21,0	3490	3
10,1	1954	9		21,1	3500	3
10,2	1972	9		21,2	3510	3
10,3	1990	9		21,3	3520	3
10,4	2008	9		21,4	3530	3
10,5	2026	9		21,5	3540	3
10,6	2044	8		21,6	3550	3
10,7	2062	8		21,7	3560	3
10,8	2080	8		21,8	3570	3
10,9	2098	8		21,9	3580	3
11,0	2116	8		22,0	3590	3
11,1	2137	8		22,1	3599	3
11,2	2158	8		22,2	3608	3
11,3	2180	7		22,3	3617	3
11,4	2201	7		22,4	3626	3
11,5	2222	7		22,5	3635	3
11,6	2243	7		22,6	3644	3
11,7	2264	7		22,7	3653	3
11,8	2286	7		22,8	3662	3
11,9	2307	7		22,9	3671	3
12,0	2328	7		23,0	3680	3
12,1	2348	6		23,1	3687	3
12,2	2368	6		23,2	3694	3
12,3	2388	6		23,3	3701	3
12,4	2408	6		23,4	3708	3
12,5	2428	6		23,5	3715	3
12,6	2449	6		23,6	3722	3
12,7	2469	6		23,7	3729	3
12,8	2489	6		23,8	3736	3
12,9	2509	6		23,9	3743	3
13,0	2529	6		24,0	3750	3
13,1	2547	5				
13,2	2566	5				
13,3	2584	5				
13,4	2602	5				
13,5	2621	5				
13,6	2639	5				
13,7	2657	5				
13,8	2675	5				
13,9	2694	5				

Les valeurs Zeta se rapportent au diamètre intérieur du tube selon DIN EN 10 220 (400 mm).

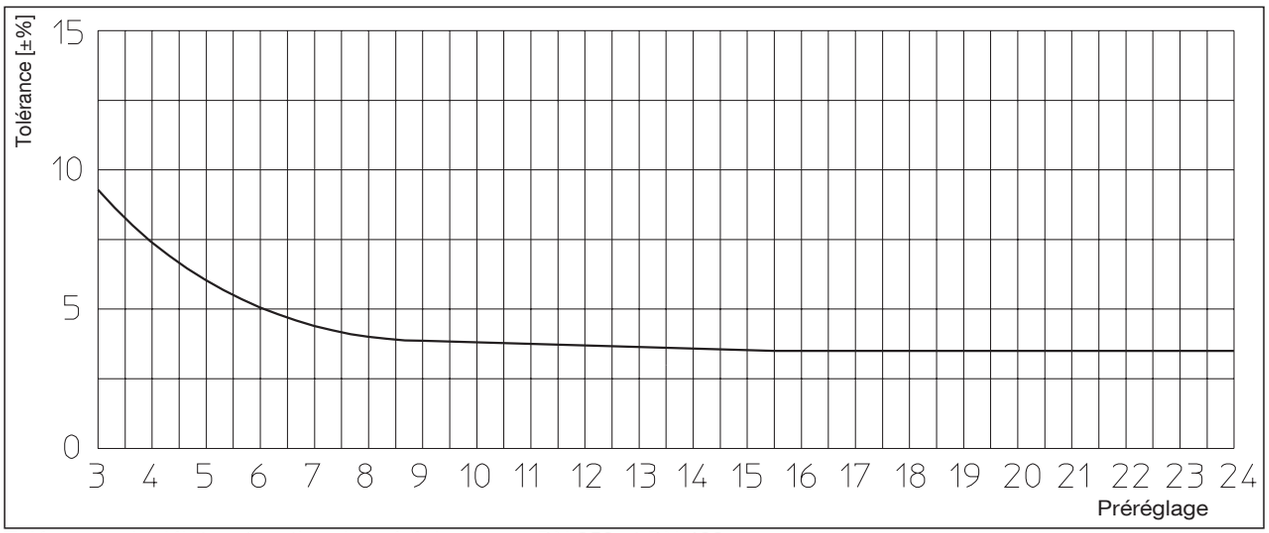

Tolérances du débit en fonction du préréglage pour DN 350 et DN 400

Coquilles d'isolation DN 20 – DN 150

Texte d'appel d'offres :
Les coquilles d'isolation ont un cœur exempt de CFC en mousse rigide en polyuréthane avec un revêtement plastique d'une épaisseur d'environ 1,5 mm.
Elles se composent de deux demi-coquilles tenues ensemble par deux colliers de fixation.
Pour installation de chauffage et de rafraîchissement.

Données techniques:
Classe de matériaux de construction B2 selon DIN 4102.
Température de service t_S: -10 °C à +130 °C.

Isolation thermique pour basses températures :
Température min. du fluide : +6 °C
Les coquilles d'isolation doivent être reliées hermétiquement au moyen d'un adhésif (étanchéité à la diffusion restreinte en cas de fluides à basse température et avec des températures ambiantes importantes et/ou une humidité importante de l'air).

Dimension	**Réf.**
DN 20	1062581
DN 25	1062582
DN 32	1062583
DN 40	1062584
DN 50	1062585
DN 65	1062586
DN 80	1062587
DN 100	1062588
DN 125	1062589
DN 150	1062590

Accessoires DN 20 – DN 400 :

Robinet de vidange et de remplissage à tournant sphérique	1060191
Adaptateur de mesure	1060298
Rallonge pour prises de pression (80 mm)	1060295
Rallonge pour prises de pression (40 mm)	1688295
Rallonge de tige (DN 20 à DN 50, 35 mm)	1688296
Rallonge de tige (DN 65 à DN 150, 35 mm)	1688297
Jeu de plombage (par 10) (DN 20 à DN 50)	1089091
Jeu de blocage (par 1) (DN 20 à DN 50)	1060180

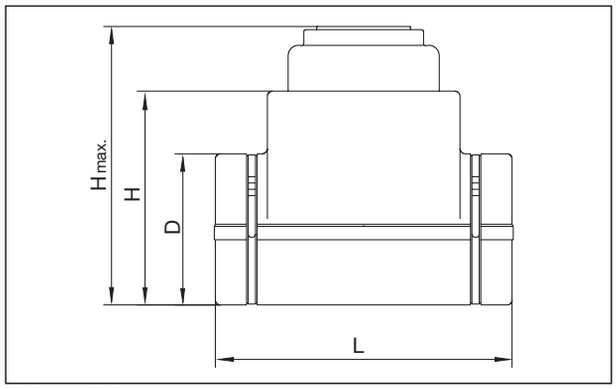

DN 20 – DN 50

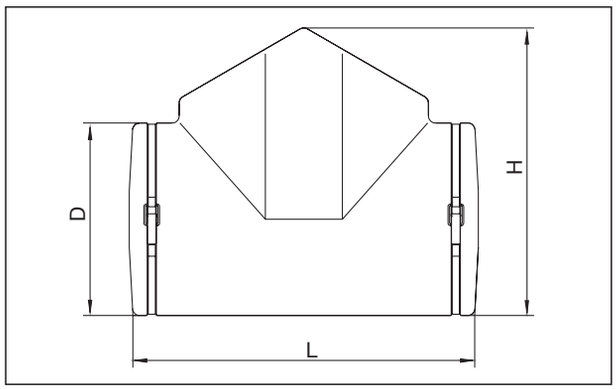

DN 65 – DN 150

DN	L	D	Hmax.	H	Réf.
20	270	145	280	190	1062581
25	270	155	280	190	1062582
32	310	180	310	220	1062583
40	330	200	340	230	1062584
50	400	220	370	270	1062585
65	480	270	–	405	1062586
80	515	300	–	430	1062587
100	595	350	–	500	1062588
125	660	385	–	573	1062589
150	740	415	–	598	1062590

Encombrements

Facteurs de correction pour mélanges eau glycol :

Lors d'un rajout d'antigels dans l'eau de chauffage, il faut multiplier la perte de charge d'après le diagramme par le facteur de correction f.

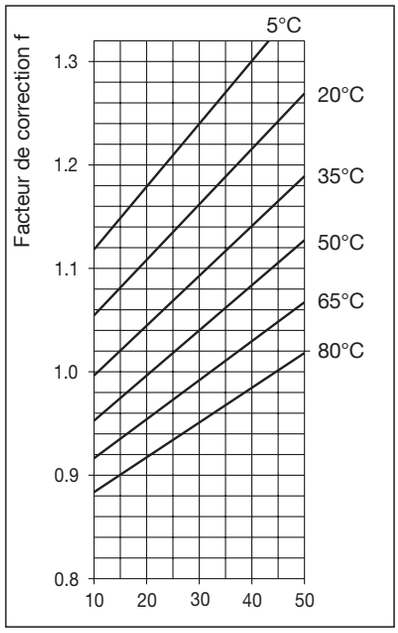

%masse éthylène glycol

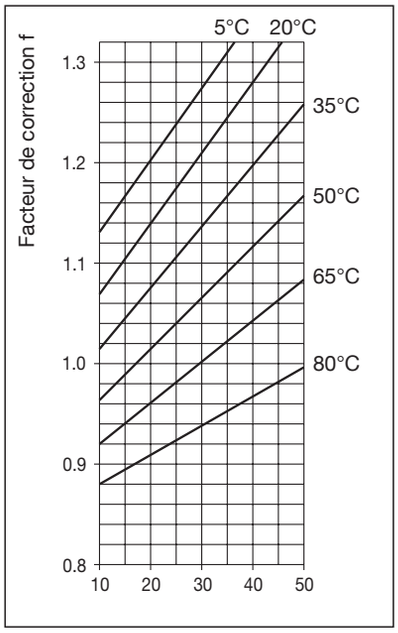

%masse propylène glycol

Mesure et équilibrage

Système de mesure Oventrop « OV-DMC 3 »
pour plusieurs fonctions et domaines d'application :

- affichage du débit (affichage en l/s, m^3/h et gal/min.)
- mesure de la pression différentielle (affichage en mbar, Pa ou kPa)
- mesure de la température (affichage en °C ou °F)
- préréglage : calcul de la valeur de préréglage à l'aide de la pression différentielle mesurée, du débit donné et de la dimension du robinet.

Les courbes de fonctionnement de tous les robinets d'équilibrage Oventrop sont mémorisées dans l'appareil.

Pour effectuer des mesures sur des robinets de fabrication autre que Oventrop, la valeur k_V correspondante peut être saisie.

Système de mesure « OV-DMC 3 » réf. 1069278
avec « Hydrocontrol VFC/VFR/VFN »

Sous réserve de modifications techniques.

Gamme de produits 2.1
ti 83-FR/10/MW
Édition 2020