ACOVA

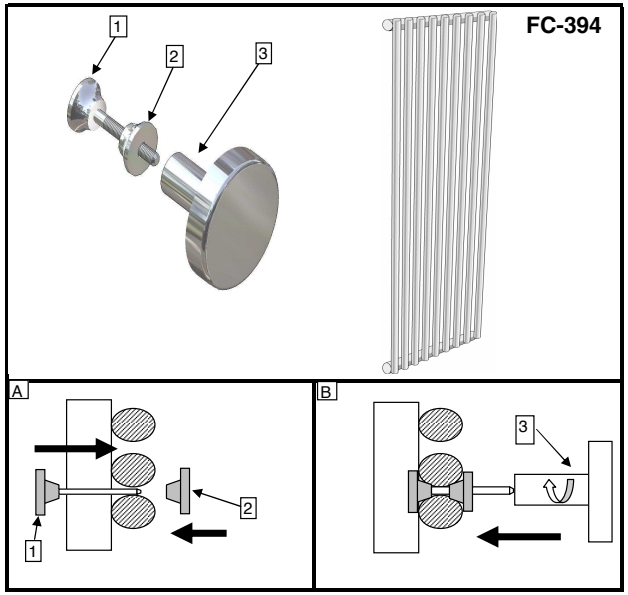

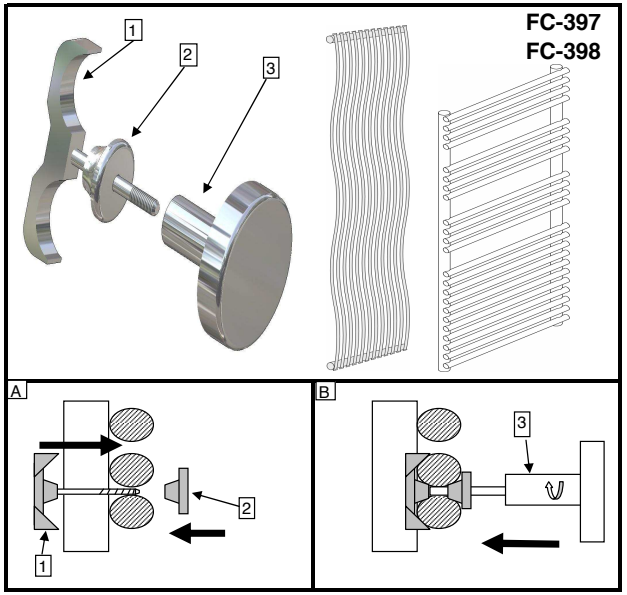

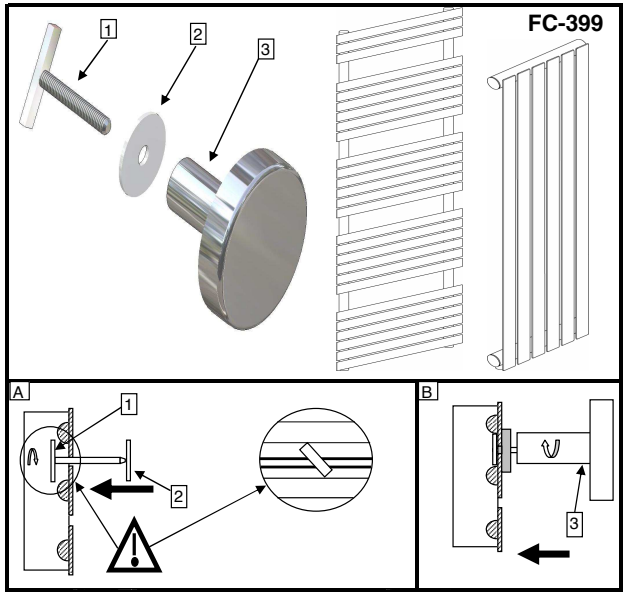

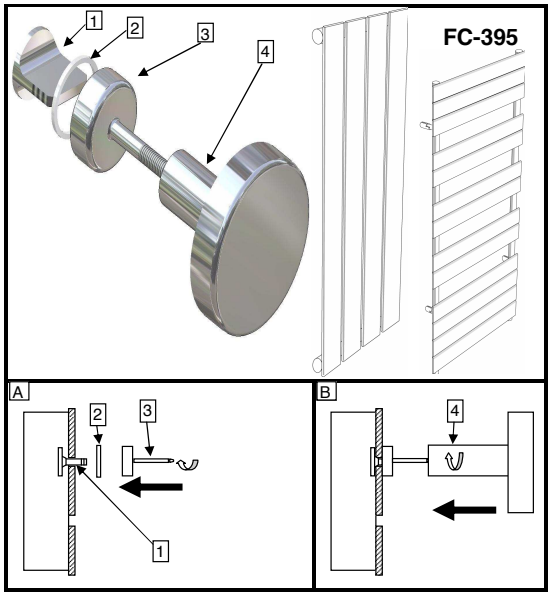

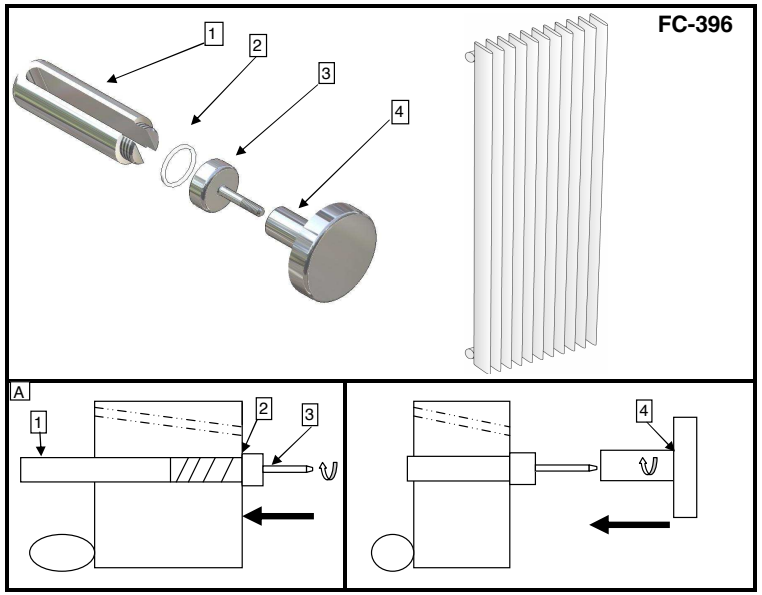

Z22415