Détecteur de présence 360° 10m

Détecteur de présence PD2-M-1C-AP 360° 10m télécommandable minuterie
Réf 92550 **108.90€TTC***
https://www.domomat.com/9483-detecteur-de-presence-pd2-m-1c-ap-360-10m-telecommandable-minuterie-beg-92550.html

Détecteur de présence PD2-M-1C-FP 360° 10m télécommandable minuterie
Réf 92565 **86.40€TTC***
https://www.domomat.com/9484-detecteur-de-presence-pd2-m-1c-fp-360-10m-telecommandable-minuterie-beg-92565.html

Détecteur de présence PD2-M-1C-EN 360° 10m télécommandable minuterie
Réf 92555 **99.97€TTC***
https://www.domomat.com/9485-detecteur-de-presence-pd2-m-1c-en-360-10m-telecommandable-minuterie-beg-92555.html

---

Retrouvez tous les produits de la catégorie
Détecteur de présence BEG
chez Domomat !

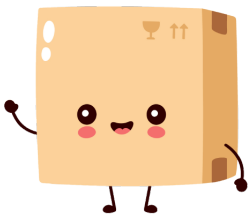

* : Prix sur le site Domomat.com au 20/04/2024. Le prix est susceptible d'être modifié.

LUXOMAT® PD2-M-1C-AP/-FP/-EN

AP

FP

EN

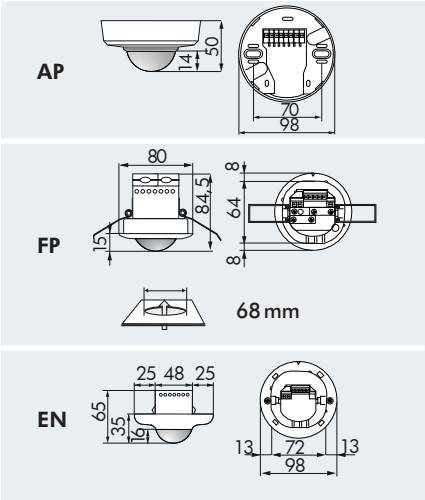

CARACTERISTIQUES TECHNIQUES

230 V~ ±10 %

360°

assise	Ø	4,00 m
transversale	Ø	10,00 m
radiale	Ø	6,00 m

AP/FP/EN = IP20 / Classe II / CE

AP Ø 98 x H 50 mm
FP Ø 80 x H 84,5 mm
EN Ø 98 x H 65 mm

-25°C à +50°C

Boîtier qualité supérieure, PC UV-résistant

IR-PD-1C, IR-PD-Mini

Canal 1 (commande de l'éclairage)

2300 W, cosφ = 1;
1150 VA, cosφ = 0,5

15 sec. - 30 min. ou impulsion

10 - 2000 Lux

INFORMATIONS PRODUITS

- Détecteur de présence pour l'intérieur à télécommande **LUXOMAT®** PD2-M-1C en exécution Maître pour montage apparent, en saillie au plafond et encastré avec zone de détection circulaire
- Un canal de commutation pour l'éclairage
- Commande lumineuse de tous les types de lampes courantes par relais performant
- Système optique destiné au plus haut degré de sensibilité
- Extension économique de la zone de détection avec des détecteurs de présence Esclaves
- Mode d'impulsion en série
- **Domaines d'application:** bureaux, salles de réunion, écoles, jardin d'enfants, hôpitaux
- **Attention:** les détecteurs qui ont été livrés avant 2011, doivent être programmés avec la télécommande IR-PD (p. 112).

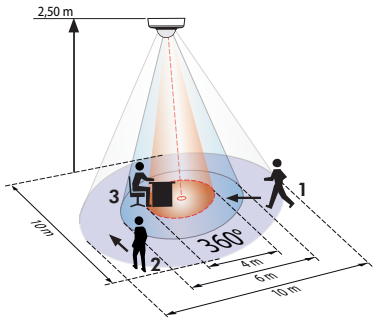

1 Approche du détecteur de face
2 Approche du détecteur en biais
3 Activité assise

ACCESSOIRE (EN OPTION)

IR-PD-1C

(à commander séparément)

IR-PD-Mini

(à commander séparément)

Panier de protection

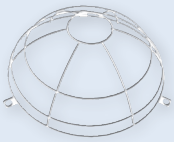

Socle IP54

Obturateurs voir page 90!

Filtre Anti Arc voir page 90!

Esclaves PD2-S voir page 75!

Désignation	Couleur	N°-Article
PD2-M-1C-AP	blanc	92550
PD2-M-1C-FP	blanc	92565
PD2-M-1C-EN	blanc	92555
Accessoire (en option)		
Panier de protection BSK	blanc	92199
LUXOMAT® IR-PD-1C	gris	92520
LUXOMAT® IR-PD-Mini	gris	92159
Socle IP54	blanc	92161