Prise de courant précâblée Plexo

Prise de courant double précâblée horizontale 16A 2x2P+T Plexo IP55 - Composable saillie ou encastré - Gris

Réf 069562 **16.37€TTC***

https://www.domomat.com/12088-prise-de-courant-double-precablee-horizontale-16a-2x2pt-plexo-ip55-composable-saillie-ou-encastre-gris-legrand-069562.html

Prise de courant double précâblée horizontale 16A 2x2P+T Plexo IP55 - Composable saillie ou encastré - Blanc

Réf 069642 **15.89€TTC***

https://www.domomat.com/12089-prise-de-courant-double-precablee-horizontale-16a-2x2pt-plexo-ip55-composable-saillie-ou-encastre-blanc-legrand-069642.html

Prise de courant triple précâblée horizontale 16A 3x2P+T Plexo IP55 - Composable saillie ou encas Gris

Réf 069564 **21.64€TTC***

https://www.domomat.com/12092-prise-de-courant-triple-precablee-horizontale-16a-3x2pt-plexo-ip55-composable-saillie-ou-encastre-gris-legrand-069564.html

---

Retrouvez tous les produits de la catégorie Prises de courant Legrand chez Domomat !

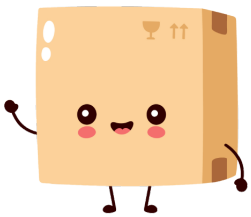

* : Prix sur le site Domomat.com au 26/04/2024. Le prix est susceptible d'être modifié.

87045 LIMOGES Cedex
Téléphone : (+33) 05 55 06 87 87 - Télécopie : (+33) 05 55 06 88 88

Prises de courant précâblées 2P+T Plexo standard Franco-belge

Référence(s) : 695 62/63/64 - 696 42/43/44 699 34/35/36

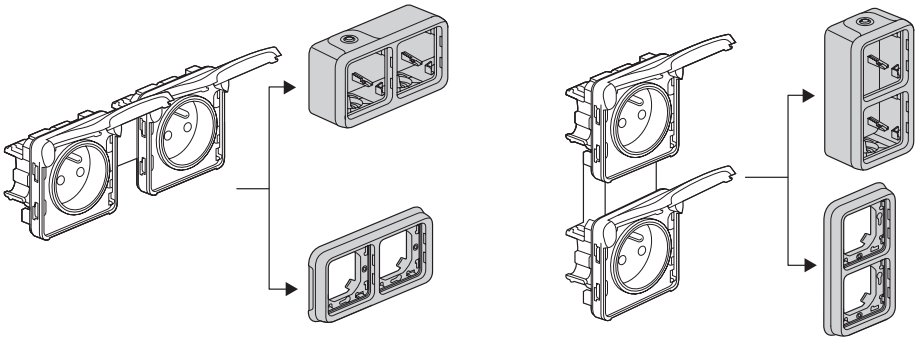

SOMMAIRE Page

1. Caractéristiques techniques 1
2. Gamme 1
3. Mise en situation 1-2-3
4. Cotes d'encombrement 3
5. Caractéristiques générales 3/4
6. Entretien 4
7. Utilisations particulières 4
8. Equipements et accessoires 5
9. Conformités et agréments 5

1. CARACTERISTIQUES TECHNIQUES

Système d'appareillage étanche destiné au lieux techniques résidentiels et professionnels (garages, caves, parkings, ateliers et cuisines industrielles...) ainsi qu'aux environnements extérieurs (terrasses, jardins, campings...).
Prises de courant 16 A 250 V∿ au standard français et belge, avec éclips de protection, acceptent les fiches 2P et 2P+T d'usage courant, au standard français et belge.

2. GAMME

Référence	2 versions : gris et blanc
695 xx 696 xx	Composable
697 xx 698 xx	Complet saillie Complet encastré
699 xx	Grande distribution

	Désignation	Références commerciales	Caract.	Raccordement	Poids
COMPOSABLE	Prise 2P+T franco-belge	695 62 696 42 699 34	16 A 250 V∿	Bornes auto	112 g
COMPOSABLE	Prise 2P+T franco-belge	695 63 696 43 699 35	16 A 250 V∿	Bornes auto	112 g
COMPOSABLE	Prise 2P+T franco-belge	695 64 696 44 699 36	16 A 250 V∿	Bornes auto	168 g

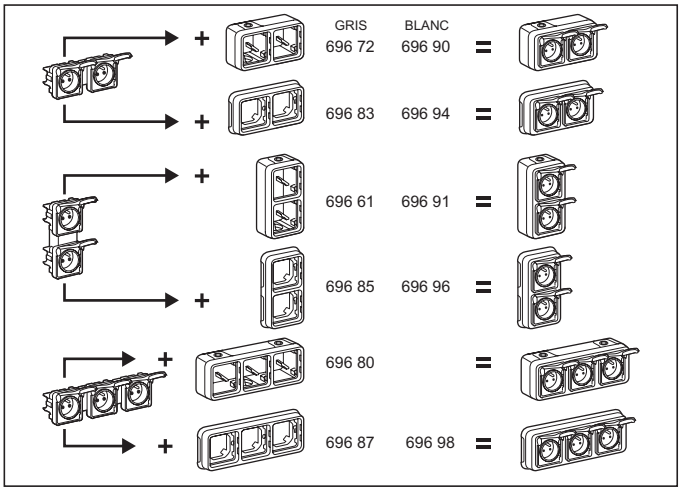

3. MISE EN SITUATION

3.1 fixation en saillie

- par vissage du boîtier de fond sur le support à l'aide de vis Ø 3mm à Ø 4 mm maxi.
- Gabarit de traçage disponible réf. 695 97 (voir page 5).

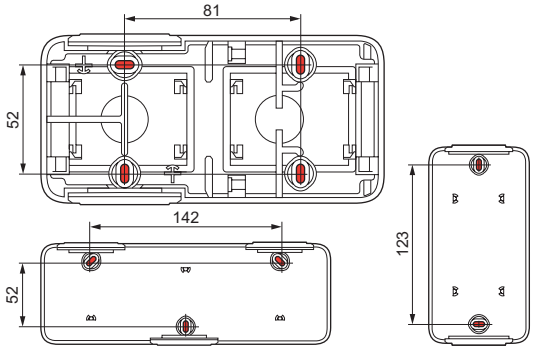

- En remplacement de l'ancienne série Plexo 55

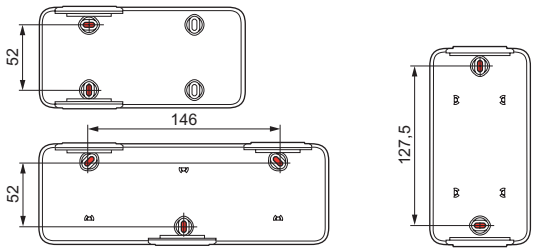

3.2 fixation en encastré

- par vissage sur boîte d'encastrement

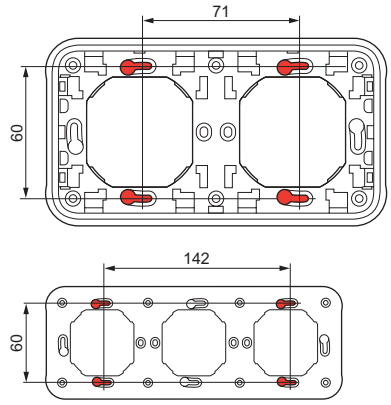

- pour utilisation en vertical

utilisez les boîtes d'encastrement horizontales (entraxe 71mm)
• cloison sèche
1 x 893 44/54
• maçonnerie
2 x 892 41/51

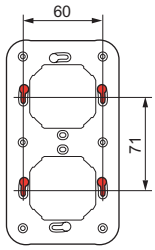

3. MISE EN SITUATION (suite)

- Par plastronnage à l'aide de vis Ø 4 mm
  Perçage du matériau support pour un diamètre de 60 mm à 70 mm par scie cloche ou emporte-pièce

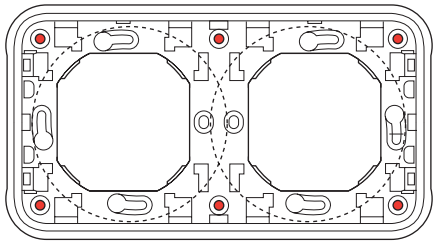

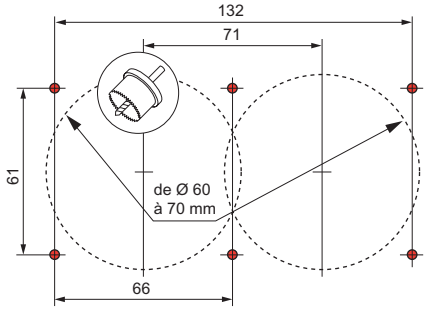

3.3 Raccordement aux conducteurs

- Mécanismes à bornes automatiques

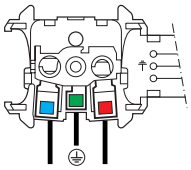

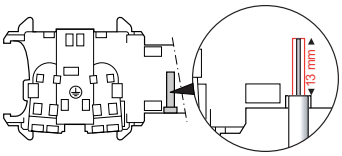

La longueur de dénudage nécessaire est de 13 mm. Un gabarit en face arrière du socle facilite le dénudage à la bonne longueur. La capacité des bornes est de 1,5 mm² à 2,5 mm² (1 ou 2 conducteurs)

- Raccordement, repiquage

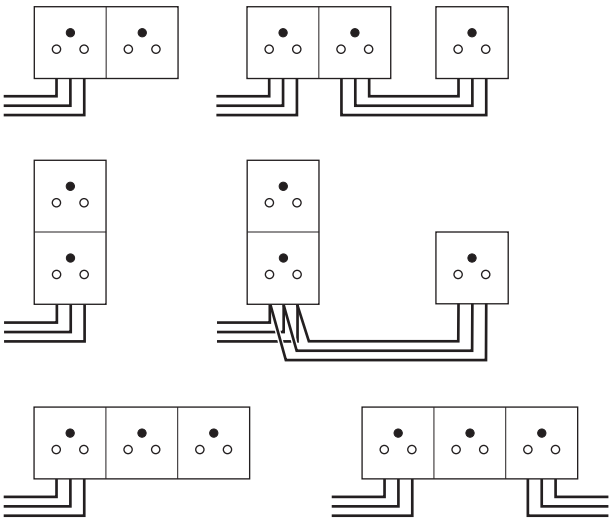

3. MISE EN SITUATION (suite)

3.4 Raccordement aux conduits

Type de conduits :
- **IRL** : anciennement IRO, tube **i**solant **r**igide **l**isse
- **ICA** : tube **i**solant flexible **c**intrable **a**nnelé
- **ICTA** : conduit **i**solant flexible **c**intrable **t**ransversalement élastique **a**nnelé
- **ICTL** : conduit **i**solant flexible **c**intrable **t**ransversalement élastique **l**isse

} Ø 16 à 25 mm

Câbles (exemples) :
- conducteurs rigides : U - 1000R2V 3G2,5
- conducteurs souples : H07 RN - F 3G2,5

Type d'embouts : souples à membranes, 2 types amovibles.
- embout 1 sortie livré sur boîtes 2 postes et 3 postes (haut)
- embout 2 sorties livré sur boîtes 2 postes et 3 postes (bas)

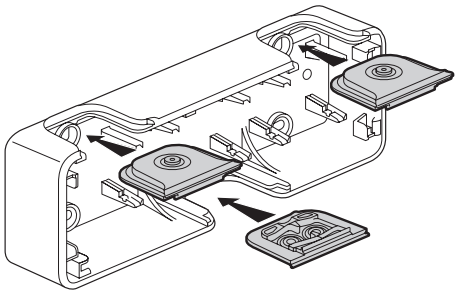

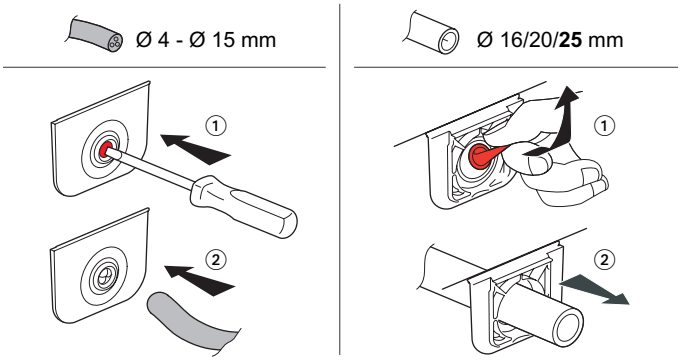

Egalement disponible en accessoires :
- 695 96 embout gris 1 sortie
- 695 99 embout gris 2 sorties
- 696 46 embout blanc 1 sortie
- 696 49 embout blanc 2 sorties

3.5 Assemblage

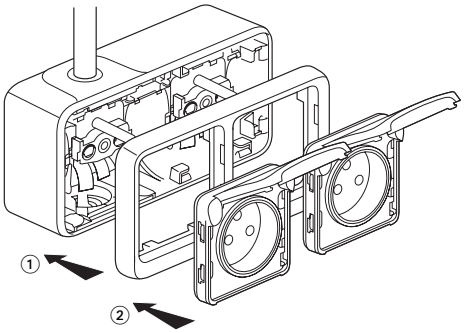

3. MISE EN SITUATION (suite)

3.5 Assemblage

Le verrouillage IP55 de la partie avant (couvercle) sur la boîte est assuré par le pivotement de quatre 1/4 de tour.
Le sens de pivotement de chaque 1/4 de tour est donné par un repère sur le couvercle.

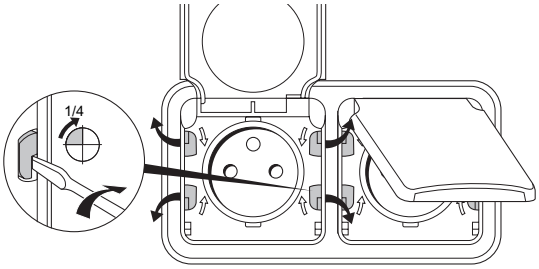

4. COTES D'ENCOMBREMENT

Composable

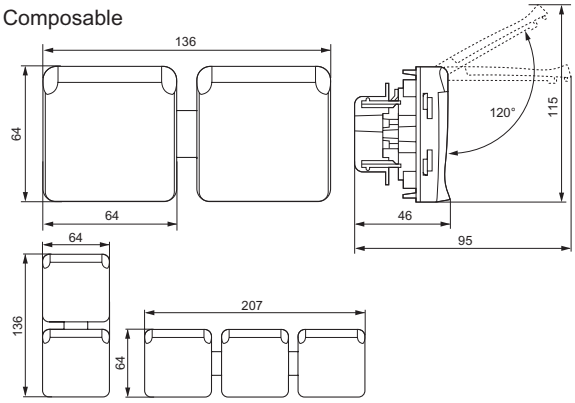

Saillie

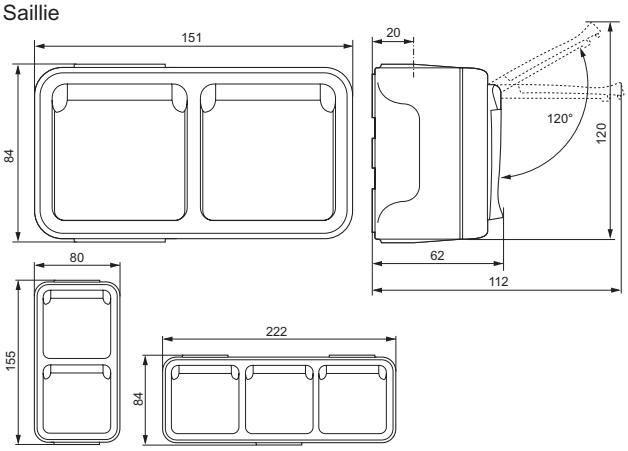

Encastré

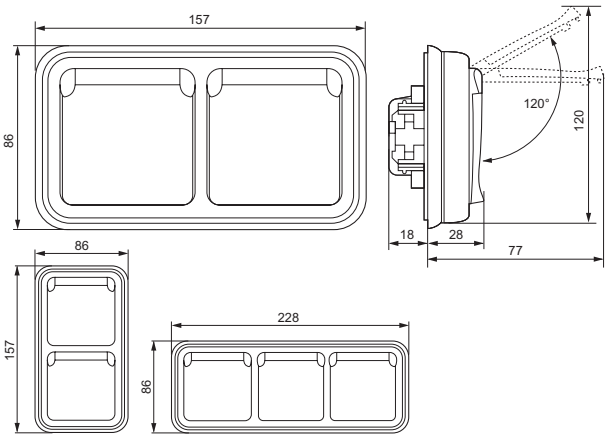

5. CARACTERISTIQUES GENERALES

5.1 Caractéristiques mécaniques

Indice de protection :
- IP 55 IK 07, volet fermé

5.2 Caractéristiques matières

Matériaux
Boîte, support : PP (Polypropylène chargé)
Plaque, volet : ABS (Acrilo Butadiène Styrène)
Embout : PP + SEBS (Styrène Ethylène Butadiène Styrène)
Mécanisme : PC (Polycarbonate)

5.3 Tenue aux agents chimiques

Comportement

Acétone	-
Acide acétique à 10 %	+
Acide acétique ≥ 30 %	+
Acide aminosulfonique	-
Acide borique *	+
Acide bromhydrique à 47 %	-
Acide chlorhydrique *	-
Acide chromique	+
Acide citrique *	+
Acide fluorhydrique *	-
Acide formique	-
Acide lactique *	+
Acide linoléique	-
Acide maléique	+
Acide nitrique à 30 %	-
Acide nitrique à 50 %	-
Acide perchlorique à 10 %	+
Acide phénol-sulfonique	-
Acide phosphorique *	-
Acide sulfurique	+
Acide tannique *	-
Acide tartrique *	+
Alcool éthylique	+
Alcool isopropylique	+
Alcool méthylique (méthanol)	-
Alcool phénylléthylique à100 %	-
Amoniaque	+
Bains pour galvanoplastie :	
- Bain d'argent brillant	+
- Bain de cadmium brillant	+
- Bain de chromage (50° C)	+
- Bain de cuivre (avec cyanure de potassium)	+
- Bain de cuivre (acide)	+
- Bain de décapage avec cuivrage chimique	+
- Bain de laiton	+
- Bain de nickel brillant	+
Baryum	
- Chlorure de baryum *	+
- Hydroxyde de baryum *	+
- Nitrate de baryum *	-
Benzène	-
Bière	+
Chlorure de chaux *	+
Chlorure cobalteux *	-
Chlorure cuivrique *	-
Chlorure ferreux *	-
Chlorure manganeux	-
Chlorure mercurique *	-
Chlorure de méthylène	-
Eau de chlore (chlore gazeux humide)	-
Eau de mer	+
Engrais	+
Epichlorhydrine	-
Essence lourde	-
Essence minérale	-
Essence de térébenthine	-
Huiles essentielles	+
Huile de lin	+
Huile lubrifiante	+

5.CARACTERISTIQUES GENERALES (suite)

5.3 Tenue aux agents chimiques (suite)

Huile pour machines	+
Huile minérale	+
Huile de paraffine	+
Huile de poisson	+
Huile de ricin	+
Huile de silicone	+
Humus	+
Hydrogène sulfuré aqueux	+
Hypochlorite de soude à 10 %	+
Jus de fruits	+
Lait	+
Lessive chlorée	+
Margarine	+
Mazout	+
Mercure	+
Méthacrylate de méthyle	-
Nitrate d'argent *	+
Nitrate cobalteux *	+
Nitrate manganeux *	+
Nitrate mercurique *	+
Nitrate de nickel *	+
Nitrate de plomb *	+
Pétrole, éther de pétrole	-
Silicate (Potassium,Sodium)	+
Sirop (de betterave)	+
Sodium	
- Acétate de sodium*	+
- Bromate de sodium*	+
- Chlorure de sodium* (sel)	+
Soude caustique ≤ 40 %	+
Styrène monomère	-
Sucre	+
Trichloréthylène	-
Urine	+
Vin	+

* toutes concentrations en solution aqueuse

Interprétation : + résiste - instabilité

Ces informations sont données à titre indicatif, elles ne peuvent donc constituer un engagement de notre part.

Pour toute utilisation particulière, nous consulter.

5.4 Tenue aux ultras-violets

Pas de changement notable suivant test 7 jours avec éclairement énergétique 550 W/m² (Mesure colorimétrique suivant méthode Lab)

5.5 Tenue au brouillard salin : 7 jours (168 h)

5.6 Caractéristiques électriques

- Autoextinguibilité suivant CEI 60695-2-11 :
éléments (ou pièces) nécessaires au maintien en place des parties sous tension : 850°C
éléments(ou pièces) non nécessaires au maintien en place des parties sous tension : 650°C
- Tension - Intensité - Fréquence
16 A 250 V 50 Hz suivant NF C 61-314, NBN C 61-112 et CEI 60884-1

5.7 Caractéristiques climatiques

Température de stockage et d'utilisation : - 25° C à + 60° C

6. ENTRETIEN

Nettoyage superficiel au chiffon sec ou imbibé d'eau savonneuse. Ne pas utiliser d'acétone, de dégoudronnant ou de trichloréthylène Attention : pour l'utilisation de produits d'entretien spécifiques, un essai préalable est nécessaire.

7. UTILISATIONS PARTICULIÈRES

Installations avec profilé.
Le système de distribution profilé Plexo offre :
- la distribution, la protection et la dérivation des différents fils et câbles dans une installation électrique.
- un profilé, des accessoires de finition et cheminement (joint de profilé, jonction universelle étanche, angle plat, angle intérieur, angle extérieur, dérivation, lyre)
- une réponse nouvelle pour l'installation d'appareillage saillie étanche dans les univers techniques en habitat et plus occasionnellement en tertiaire technique.
- Une fiabilité et une sécurité optimale par agrégation à la norme NFC 68-104 (IP 42, IK 07)

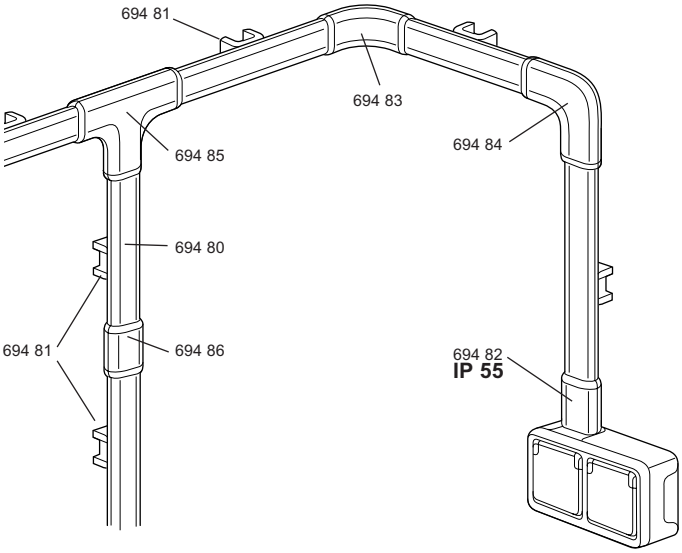

Références	Désignation
694 80	Profilé Plexo longueur 2,00 m capacité équivalente à un IRL Ø 25 mm
694 81	Lyre profilé Plexo
694 82	Liaison universelle étanche **IP55**
694 83	Angle intérieur/extérieur profilé Plexo
694 84	Angle plat profilé Plexo
694 85	Té profilé Plexo
694 86	Jonction universelle Plexo

- Se référer à la fiche technique spécifique du profilé Plexo, fiche technique : F00386FR/00

8. ÉQUIPEMENTS ET ACCESSOIRES

Désignation	Utilisations	Réf.	Couleur
Embout 1 sortie	Permet d'assurer une liaison esthétique entre les boîtiers et les câbles jusqu'à Ø 16 mm inclus	695 96 696 46	Gris Blanc
Embout 2 sorties		695 99 696 49	Gris Blanc
Gabarit de traçage	Permet rapidement de repérer les entraxes de fixation de tous les boîtiers	695 97	-
Jeu de 4 bouchons	Permet d'obturer les trous de fixation en fond de boîte	695 98	Gris
Presse-étoupe multi câbles	(PG) Ø 7 - 14 mm	696 53	
Bornier de repiquage	Raccordement direct après simple dénudage des conducteurs rigides Capacité des bornes : 0,75 à 2,5 mm²	343 22	

9. CONFORMITÉS ET AGRÉMENTS

- Produits réalisés conformément aux normes :
  - Française NF C 61-314
  - Belge NBN C 61-112
  - Internationale CEI 60884-1
- Agrément NF USE suivant NF C 61-314
- Conforme à la NF C 15-100 (protection enfants par système éclips)

Marques de qualité	Normes	Certificat N°
NF (France)	NF C 61-314	En cours
CEBEC (Belgique)	CEI 60884-1	En cours
BBJ (Pologne)	CEI 60884-1	En cours