Adaptateur R12M

Adaptateur poussoir double pour micromodules sur un fil - R12M

Réf R12M

6.11€TTC*

Voir le produit : https://www.domomat.com/5006-adaptateur-poussoir-double-pour-micromodules-sur-un-fil-r12m-yokis-r12m.html

Le produit Adaptateur poussoir double pour micromodules sur un fil - R12M est en vente chez Domomat !

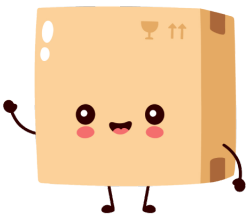

Yokis

MTR2000E

Câblage pour la centralisation des éclairages avec les télérupteurs MTR2000E

CABLAGE A 4 CONDUCTEURS

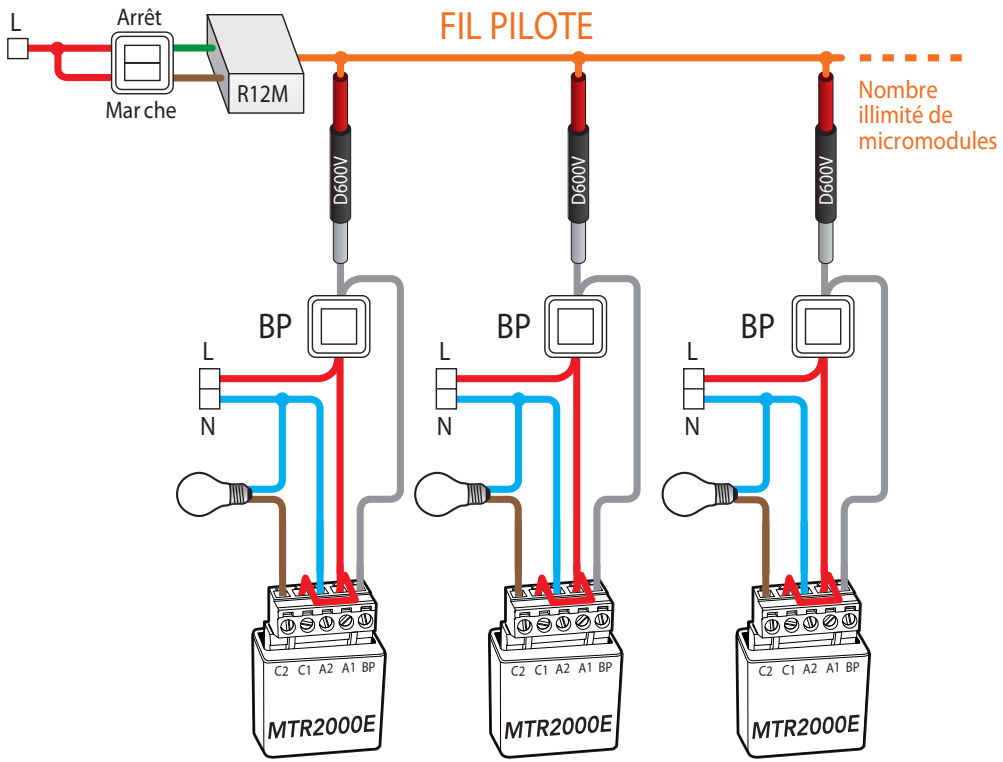

CABLAGE A 3 CONDUCTEURS

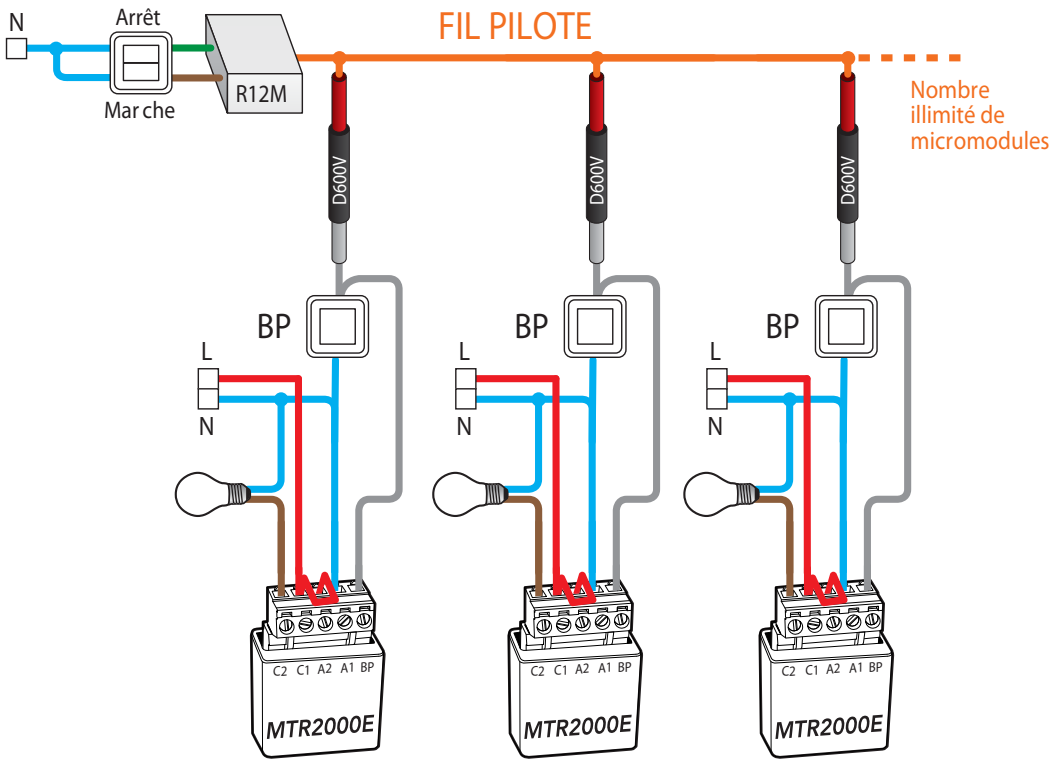

ACCESSOIRES POUR LA CENTRALISATION

D600V	Code : 5454072
R12M	Code : 5454073

D600V

L'installation de l'accessoire D600V permet d'éviter le retour de la commande locale sur le fil pilote

R12M

L'installation de l'accessoire permet de convertir les deux informations montée et descente d'un bouton poussoir double sur un même fil.

07-2013