MONO-SPLIT

409730-709731

UNITÉ INTÉRIEURE

Modèle	W	H	D
409730-409731	792	279	195

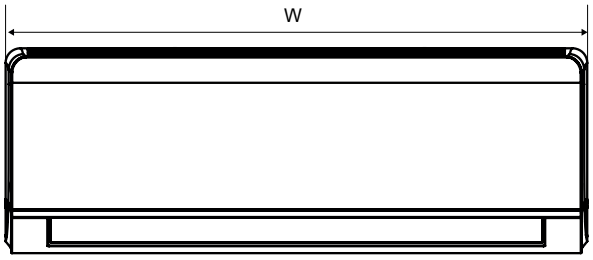

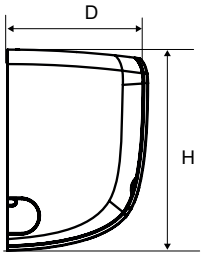

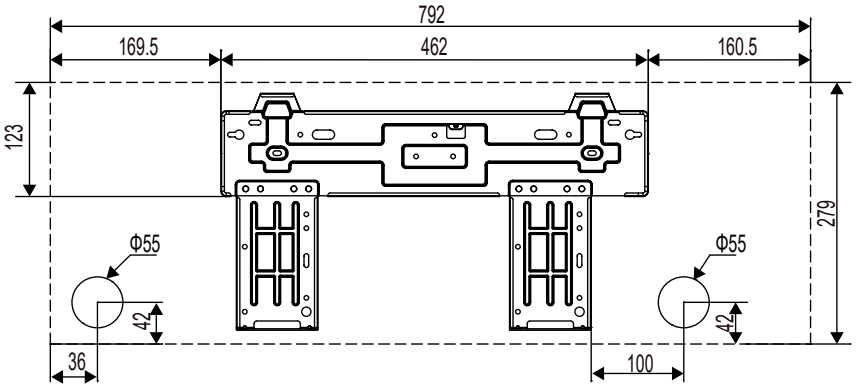
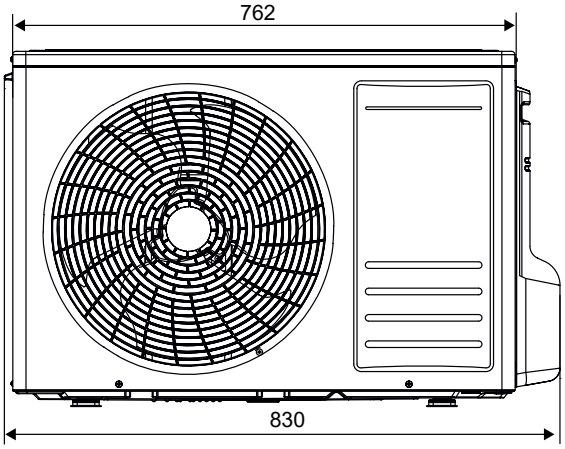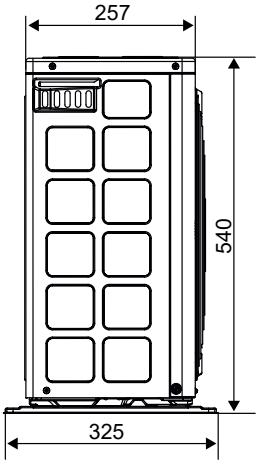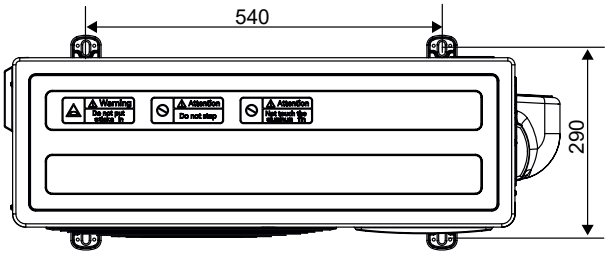
UNITÉ EXTÉRIEURE