Siphons mal | Nicoll

Siphon de machine à laver Nicoll - Type double - Sortie horizontale - Ø40mm - A coller - PVC - Gris clair

Réf 1Yh46C **43.93€TTC***

https://www.domomat.com/62645-siphon-de-machine-a-laver-nicoll-type-double-sortie-horizontale-o40mm-a-coller-pvc-gris-clair-nicoll-1yh46c.htm

Siphon de machine à laver Nicoll - Type double - Sortie horizontale orientable - Ø40mm - A coller - - Gris clair

Réf 1Yh26C **57.79€TTC***

https://www.domomat.com/62646-siphon-de-machine-a-laver-nicoll-type-double-sortie-horizontale-orientable-o40mm-a-coller-pvc-gris-clair-nicoll-1yh26c.html

Siphon de machine à laver Nicoll - Type double - Sortie verticale orientable - Ø40mm - A coller - PV Gris clair

Réf 1Yh27C **67.46€TTC***

https://www.domomat.com/62647-siphon-de-machine-a-laver-nicoll-type-double-sortie-verticale-orientable-o40mm-a-coller-pvc-gris-clair-nicoll-1yh27c.html

---

Retrouvez tous les produits de la catégorie Eléments de vidage sanitaires Nicoll chez Domomat !

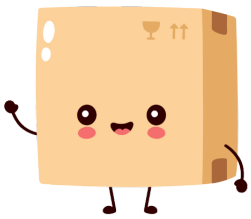

* : Prix sur le site Domomat.com au 29/04/2024. Le prix est susceptible d'être modifié.

SIPHONS DE MACHINE À LAVER

Les spécificités Nicoll

Tous les siphons de machines à laver Nicoll sont réalisés en PVC-C et sont installés par collage sur la canalisation.

Leur fixation au mur nécessite l'utilisation de 2 colliers Ø 40 (Réf. CM40).

Réalisé en PVC-C.
Très grande résistance
à la température (jusqu'à 95°C).

Classement au feu M1.

Identification du fabricant
et du diamètre par
un marquage moulé.

Conception réduisant au
maximum l'encombrement.

Bouchon dévissable pour accès et
nettoyage. Il est équipé d'un joint plat
garantissant une bonne étanchéité.

Une gamme complète

Nouveau siphon Monobloc

Tous les siphons de machine à laver **Nicoll** sont réalisés en PVC-C et sont installés par collage sur la canalisation existante. Leur fixation au mur requiert l'utilisation de 2 colliers Ø40 (ref.CM40). La large gamme de siphons de machine à laver **Nicoll** respecte les obligations règlementaires telle que la garde d'eau de 50 mm.

LES AVANTAGES

- Épaisseur plus importante pour une plus grande fiabilité et résistance.
- Le crochet permet de faciliter la fixation du flexible d'évacuation de la machine à laver.
- Bouchon dévissable étanche permettant un accès direct pour le nettoyage.
- Résistant à une température de 90°C.

Siphons de machine à laver

SIPHONS EN PVC C - Classement M1

	DÉSIGNATION	Ø	RÉF.
1YH42C	Siphon simple à sortie horizontale BLANC	40	1YH42CB
	Siphon simple à sortie horizontale	40	1YH42C
	Siphon double à sortie horizontale	40	1YH46C
1YH22C	Siphon simple à sortie horizontale orientable	40	1YH22C
	Siphon simple à sortie verticale orientable	40	1YH23C
1YH26C	Siphon double à sortie horizontale orientable	40	1YH26C
	Siphon double à sortie verticale orientable	40	1YH27C
1JAM40C	Entonnoir Ø 40 pour siphon double de machine à laver	40	1JAM40C

SIPHONS DE MACHINE À LAVER

Simple à sortie horizontale

garde d'eau : 50 mm

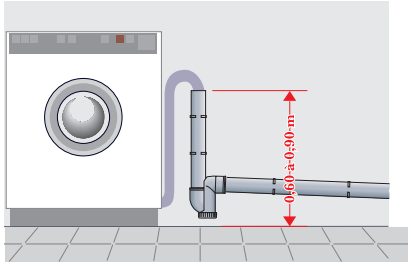

Référence	Ø
Simple	
1YH42C	40

Modèle déposé

Pour un raccordement en sortie verticale, il suffit de rajouter un coude CH8 (non fourni) par collage.

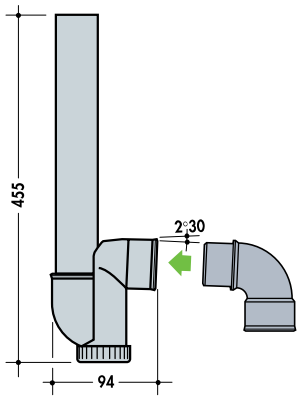

Double à sortie horizontale

garde d'eau : 50 mm

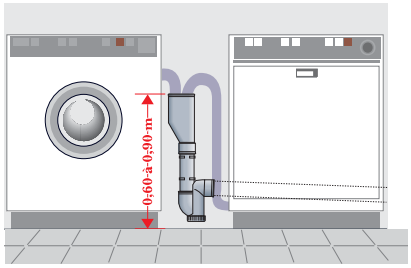

Référence	Ø
Double	
1YH46C	40

Pour un raccordement en sortie verticale, il suffit de rajouter un coude CH8 (non fourni) par collage.

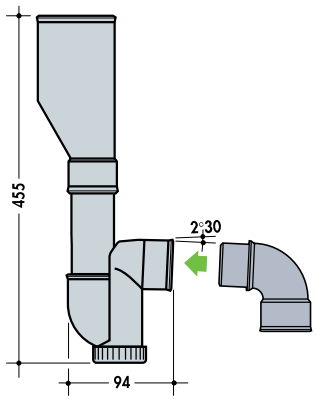

Simple orientable à sortie horizontale garde d'eau : 70 mm

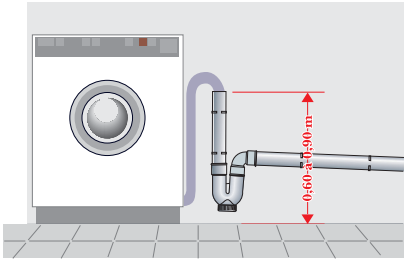

Référence	Ø
Simple	
1YH22C	40

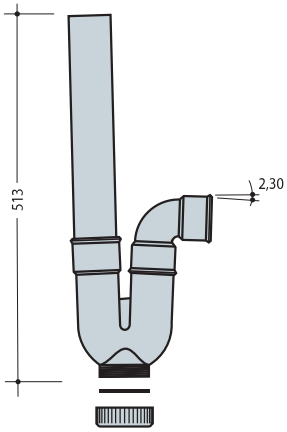

Entonnoir pour siphon de machine à laver

Référence	Ø
Double	
1JAM40C	40

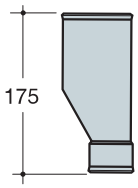

Simple orientable à sortie verticale garde d'eau : 110 mm

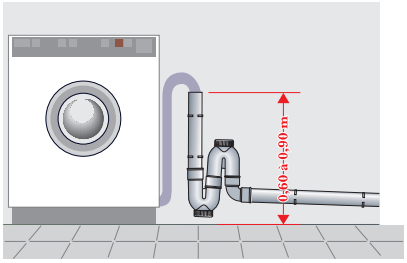

Référence	Ø
Simple	
1YH23C	40

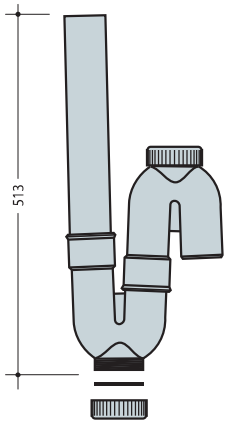

Double orientable à sortie horizontale garde d'eau : 70 mm

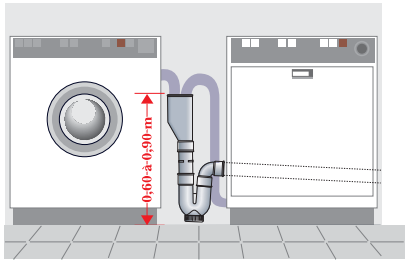

Référence	Ø
Double	
1YH26C	40

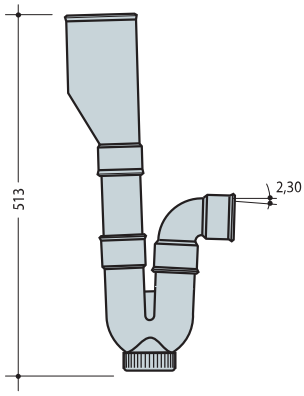

Double orientable à sortie verticale garde d'eau : 110 mm

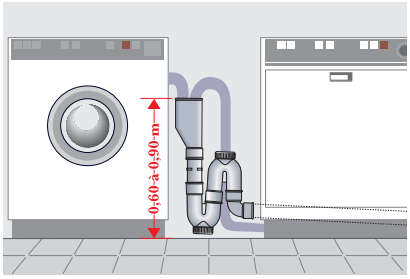
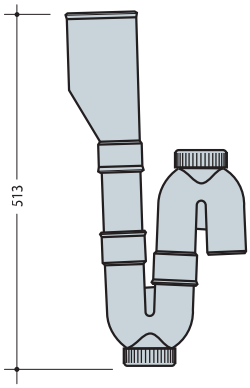
Référence	Ø
Double	
1YH27C	40