Honeywell

DOMOMAT
e-fournisseur de tous vos travaux

v2496ey015a | Honeywell fiche

Répartiteur en H Vérafix-VKE pour radiateur 1/2” taraudé - Equerre
Réf v2496ey015a **20.45€TTC***
https://www.domomat.com/34836-repartiteur-en-h-verafix-vke-pour-radiateur-12-taraude-equerre-honeywell-v2496ey015a.html

Répartiteur en H Vérafix-VKE pour radiateur 1/2” taraudé - Droit
Réf v2496dy015 **20.45€TTC***
https://www.domomat.com/34838-repartiteur-en-h-verafix-vke-pour-radiateur-12-taraude-droit-honeywell-v2496dy015.html

Répartiteur en H Vérafix-VKE pour radiateur 3/4” fileté - Equerre
Réf v2496ex020a **20.45€TTC***
https://www.domomat.com/34840-repartiteur-en-h-verafix-vke-pour-radiateur-34-filete-equerre-honeywell-v2496ex020a.html

Répartiteur en H Vérafix-VKE pour radiateur 3/4” fileté - Droit
Réf v2496dx020 **20.45€TTC***
https://www.domomat.com/34841-repartiteur-en-h-verafix-vke-pour-radiateur-34-filete-droit-honeywell-v2496dx020.html

---

Retrouvez tous les produits de la catégorie Raccordement pour radiateur Honeywell chez Domomat !

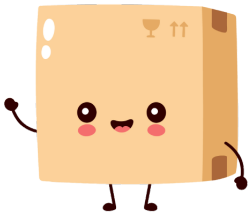

* : Prix sur le site Domomat.com au 28/04/2024. Le prix est susceptible d'être modifié.

V2496
Verafix-VKE

H-BLOCK AVEC CONE SEPARE

FICHE TECHNIQUE

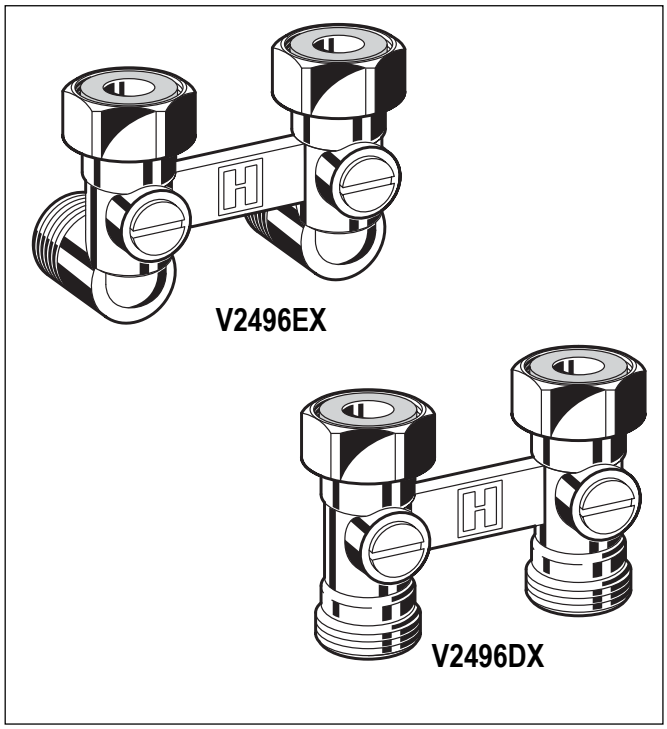

APPLICATION

Le Verafix-VKE est déstiné aux radiateurs compacts de 50mm d'entre axe. Ils sont utilisés dans les systèmes bitubes de radiateurs avec vanne intégrée pour permettre la régulation ou l'arrêt de celui-ci.

Le Verafix-VKE est conçu pour fonctionner sur des systèmes d'eau chaude.

Il est équipé de raccords femelles en 1/2" pouvant s'adapter sur les radiateurs des marques suivantes :

Bemm	Finimètal	Northor	Superia
Concept	Ferroli	Purmo	Thor
Dia-Norm	Henrad	Radson	VEHA
Dia-therm	Korado	Schäfer	Vogel & Noot
Dura	Manaut	Stelrad	

Il est équipé de raccords femelles en 3/4" pouvant s'adapter sur les radiateurs des marques suivantes :

Baufa	Buderus	Kermi	Ribe
Brötje	De Longhi	Reusch	RIOPanel
Brugman			

DESIGN

Le Verafix-VKE est composé de :

- Corps droit pour un raccordement plancher ou d'un corps de vanne équerre pour un raccordement mural
- Insert de vanne à bille
- Ecrous de raccordements radiateurs
- Cône séparé
- Raccordement fileté universel approprié aux tubes en cuivre, acier ou plastique et aux tubes composites (voir les accessoires pour les garnitures)

MATERIAUX

- Corps en laiton forgé
- Insert de vanne à bille en laiton nickelé
- Joint torique EPDM
- Ecrou en laiton
- Raccord radiateur en laiton
- Joint de siège PTFE
- Joint EPDM

PARAMETRES

- **Sens d'écoulement facultatif. Les valeurs de performance s'appliquent dans les deux sens**
- **Corps robuste en laiton**
- **Connexion coté réseau filetée 3/4" pour tubes en cuivre, acier, plastique et composite**
- **Connexion coté radiateur taraudée 1/2" ou filetée 3/4"**

SPECIFICATIONS

Fluide	Eau
Ph	8...9,5
Température d'utilisation	120°C (max)
Pression d'utilisation	10,0 bar (max)
k_{vs}	
Droit	3,5
Equerre	2,4

FONCTION

L'approvisionnement et le retour du radiateur peuvent être fermés en tournant la vanne à bille du Verafix-VKE en position horizontale avec un tournevis. Les vannes sont livrées entièrement ouverte.

Dimensions

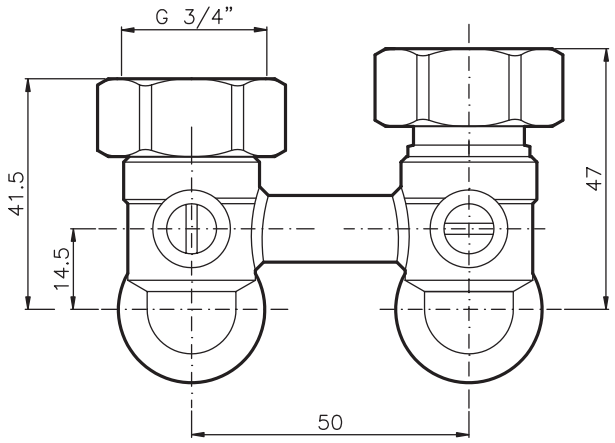

Fig. 1. Dimensions du Verafix-VKE Equerre avec cône séparé

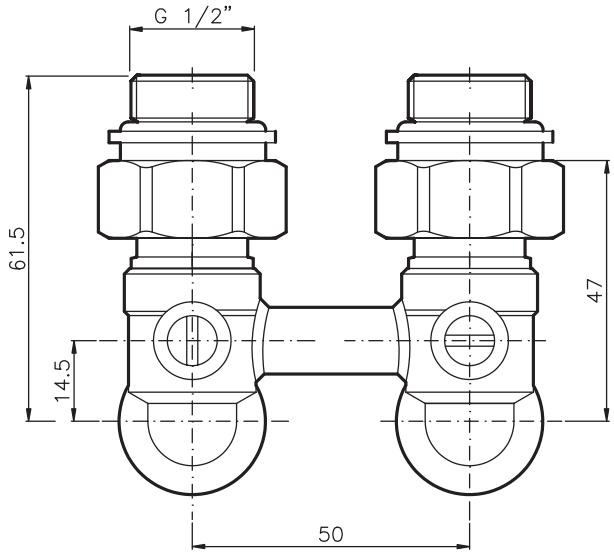

Fig. 2. Dimensions du Verafix-VKE Equerre avec cône séparé et double mamelon

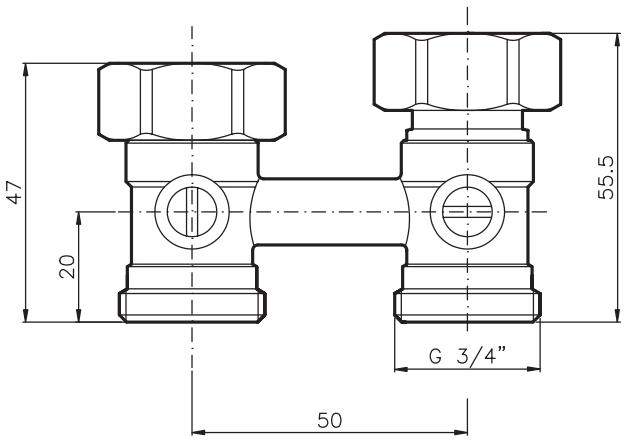

Fig. 3. Dimensions du Verafix-VKE Droit avec cône séparé

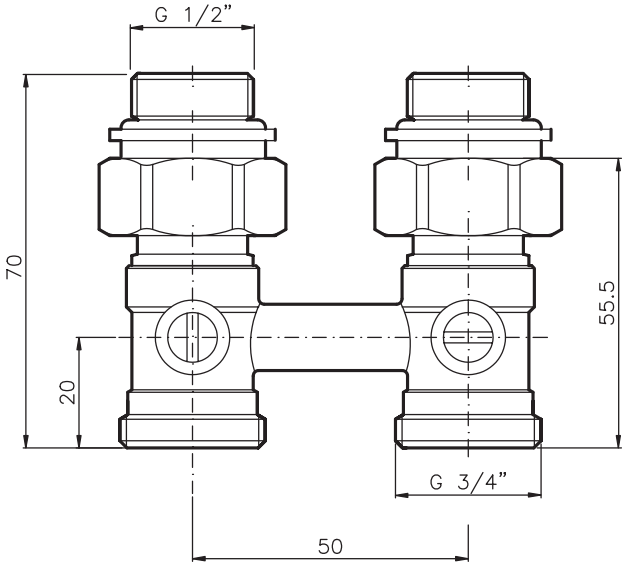

Fig. 4. Dimensions du Verafix-VKE Droit avec cône séparé et double mamelon

NOTE: Toutes les dimensions sont en mm sauf indication contraire.

REFERENCES DE COMMANDE

Type	Connexion Réseau	Connexion Radiateur	DN	Kv	Références
Equerre (raccordement mural) avec cône séparé	3/4” fileté	3/4” fileté	15	2,4	V2496EX020
Equerre (raccordement mural) avec cône séparé et double mamelon	3/4” fileté	1/2” taraudé	15	2,4	V2496EY015
Droite (raccordement plancher avec cône séparé	3/4” fileté	3/4” fileté	15	3,5	V2496DX020
Droite (raccordement plancher) avec cône séparé et double mamelon	3/4” fileté	1/2” taraudé	15	3,5	V2496DY015

ACCESSOIRES

Connexions pour vannes filetées, composées de 2 raccords pour tubes cuivre ou acier et inserts

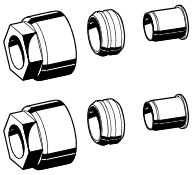

3/4” x 10 mm	VA7200A010
3/4” x 12 mm	VA7200A012
3/4” x 14 mm	VA7200A014
3/4” x 15 mm	VA7200A015
3/4” x 16 mm	VA7200A016
3/4” x 18 mm	VA7200A018

Connexions pour vannes filetées, composées de 2 raccords pour tubes plastiques

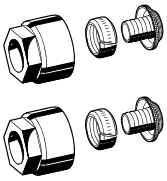

3/4” x 12 x 2 mm	VA7210A012
3/4” x 14 x 2 mm	VA7210A014
3/4” x 16 x 2 mm	VA7210A016
3/4” x 17 x 2 mm	VA7210A017
3/4” x 18 x 2 mm	VA7210A018

Connexions pour vannes filetées, composées de 2 raccords pour tubes composites

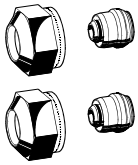

3/4” x 14 x 2 mm	VA7220A014
3/4” x 16 x 2 mm	VA7220A016
3/4” x 18 x 2 mm	VA7220A018

Double mamelon (2 pièces.)

Pour tous les V2496 VS3296A015

Joint plat

Pour tous les V2496 VA5096A015

Joint plat et cône (2 pièces)

Pour tous les V2496 VA5096B015

EXEMPLE D'INSTALLATION

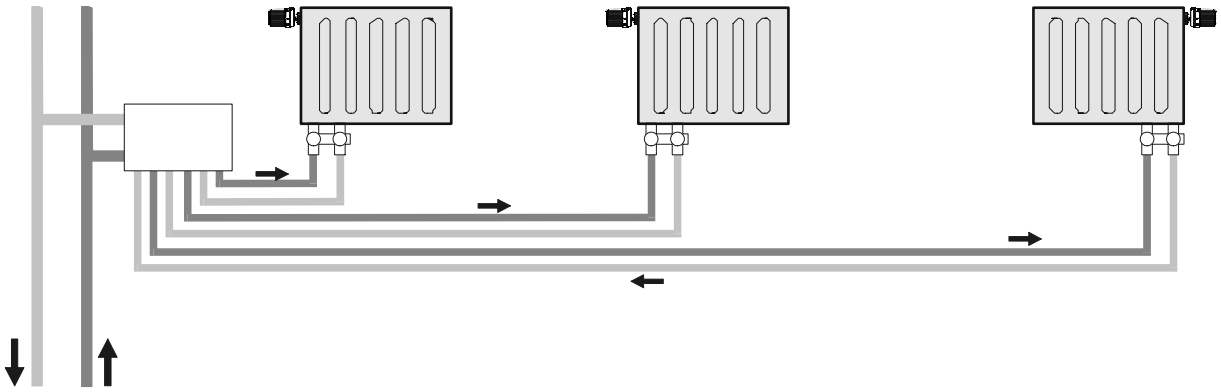

Fig. 3. Système bi-tubes

Diagramme des débits VK2496E

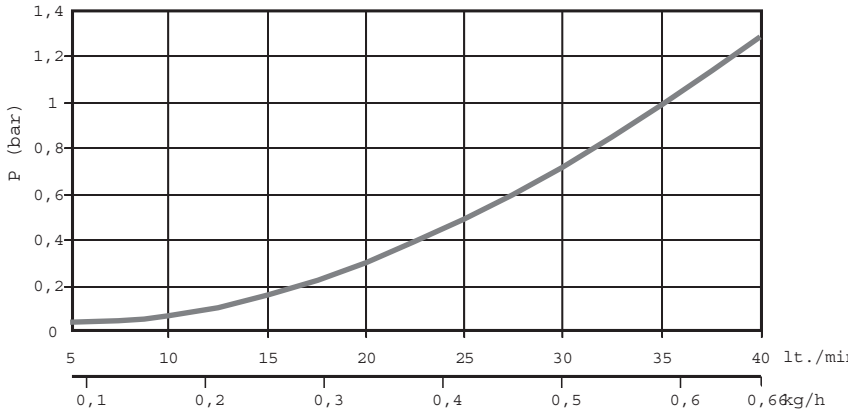

lt./min.	5	10	15	20	25	30	35	40
Δp (bar)	0.04	0.07	0.16	0.3	0.49	0.72	0.99	1.29

Diagramme des débits VK2496D

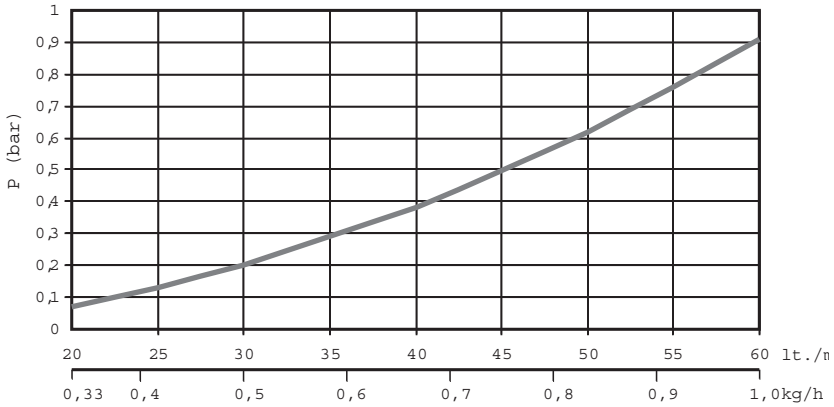

lt./min.	20	25	30	35	40	45	50	55	60
Δp (bar)	0.07	0.13	0.2	0.29	0.38	0.5	0.62	0.76	0.91

Honeywell

Honeywell - ACS - Environmental Control Products -

72, Chemin de la Noue
ZI de Borly
74380 CRANVES-SALES
Tél : 04-50-31-67-30.
Fax : 04-50-31-67-40.
www.honeywell-confort.com